FESTOOL

D	Originalbetriebsanleitung - Langhalsschleifer	6
GB	Original operating manual - Long reach sander	14
F	Notice d'utilisation d'origine - Ponceuse autoportée à rallonges	22
E	Manual de instrucciones original - Lijadora de cuello largo	30
I	Istruzioni per l'uso originali - Levigatrice a collo lungo	38
NL	Originele gebruiksaanwijzing - Langhals-schuurmachine	47
S	Originalbruksanvisning - Långhalsslip	54
FIN	Alkuperäiset käyttöohjeet - Pitkävartinen hiomakone	61
DK	Original brugsanvisning - Sliber med lang hals	68
N	Originalbruksanvisning - Sjiraffsliper	75
P	Manual de instruções original - Lixadora de colar longo	82
RUS	Оригинал Руководства по эксплуатации - Шлифмашинка с удлинением	90
CZ	Originál návodu k obsluze - Bruska s dlouhým krkem	100
PL	Oryginalna instrukcja eksploatacji - Szlifierka z długą szyjką	106

P L A N E X

LHS 225 EQ

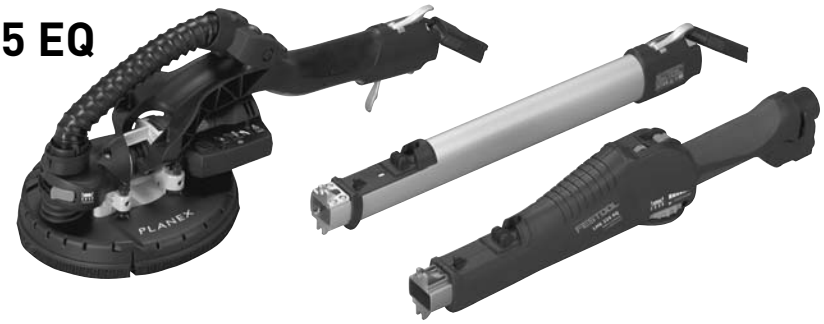

468075_013

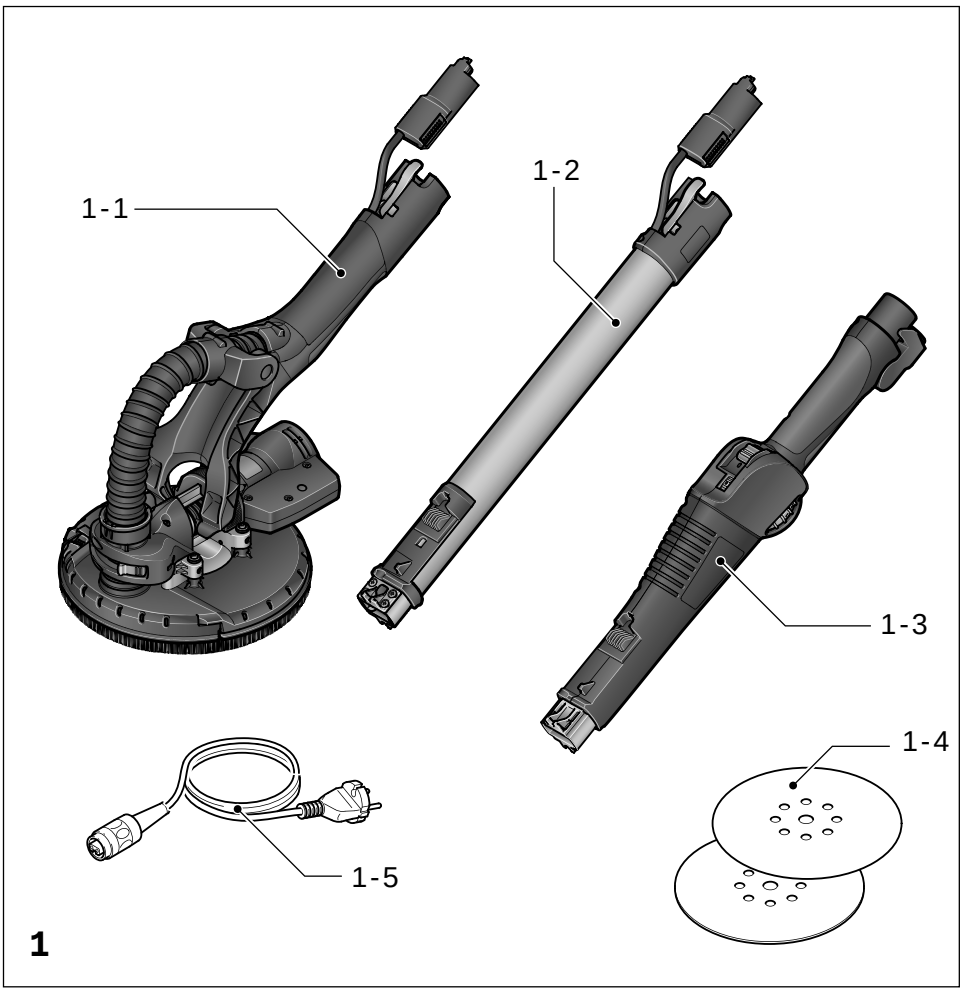
1-1
1-2
1-3
1-4
1-5
1

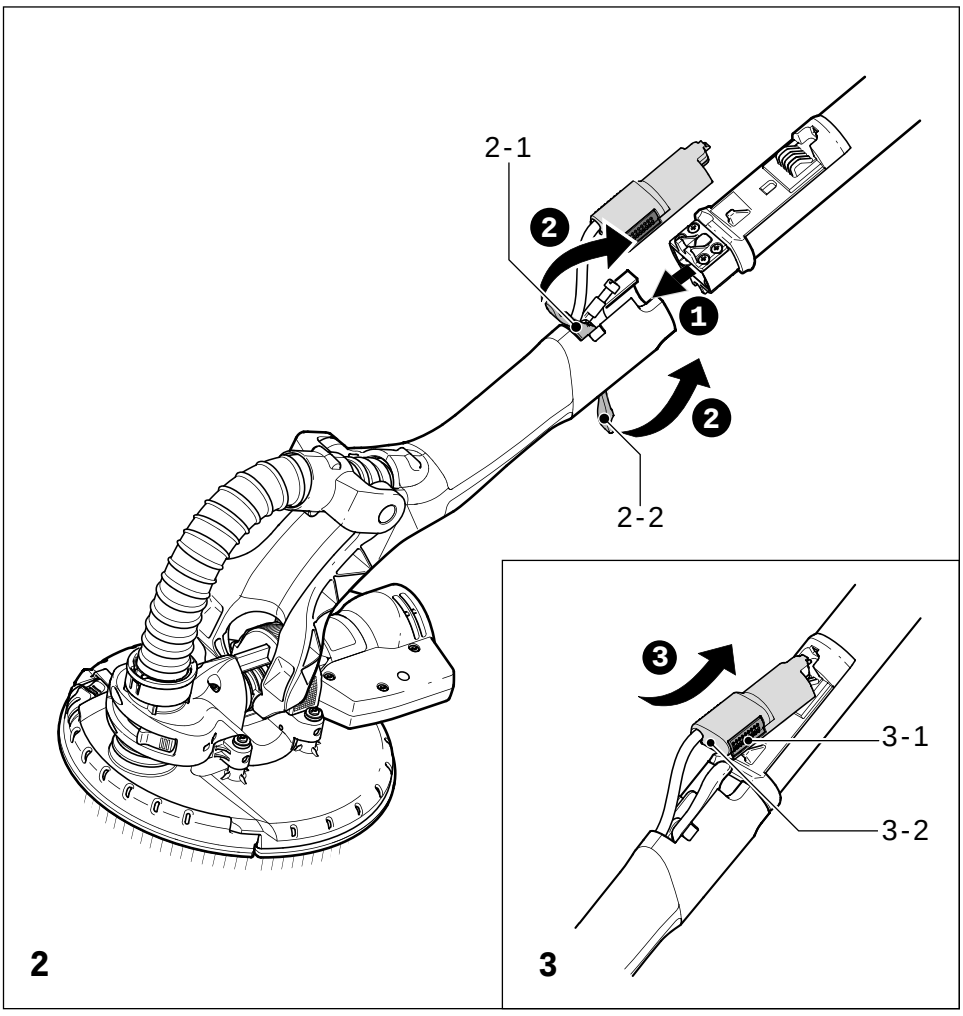
2-1
2-2
3-1
3-2
2
3

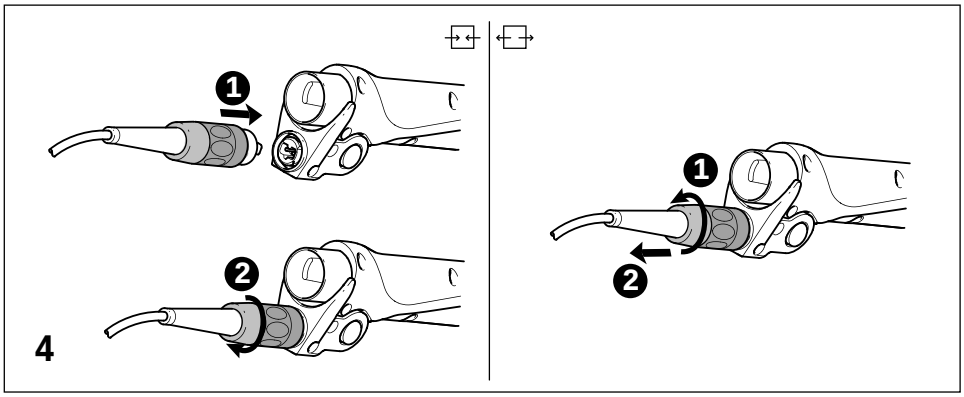
1
2
1
2
4

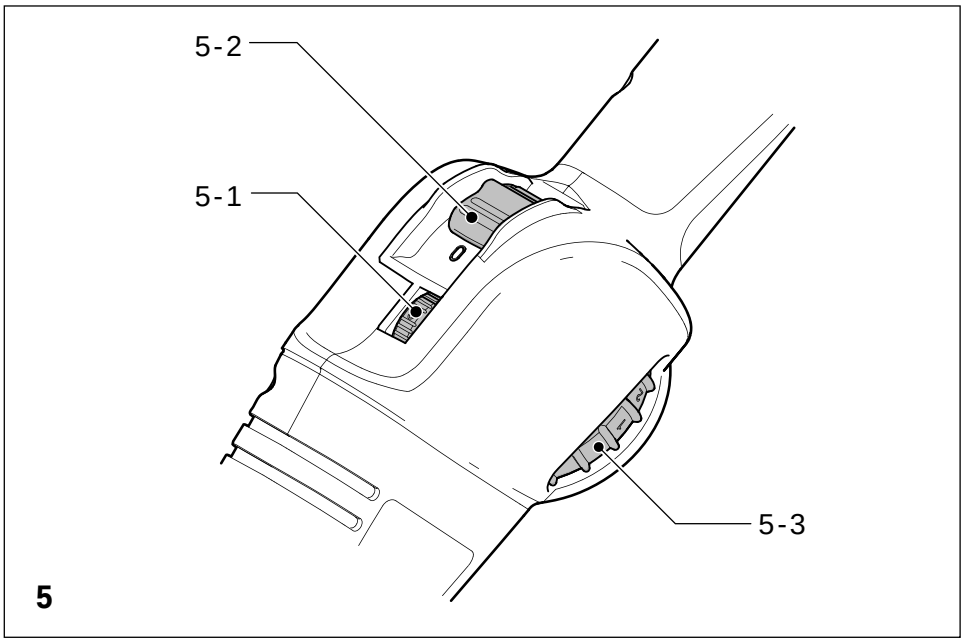
5-2
5-1
5-3
5

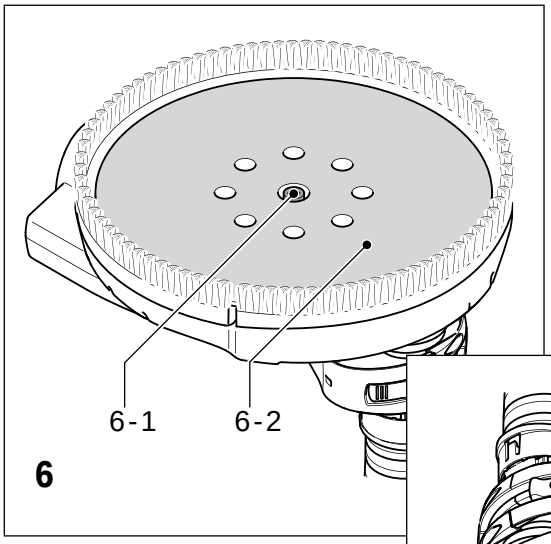
6-1
6-2
6

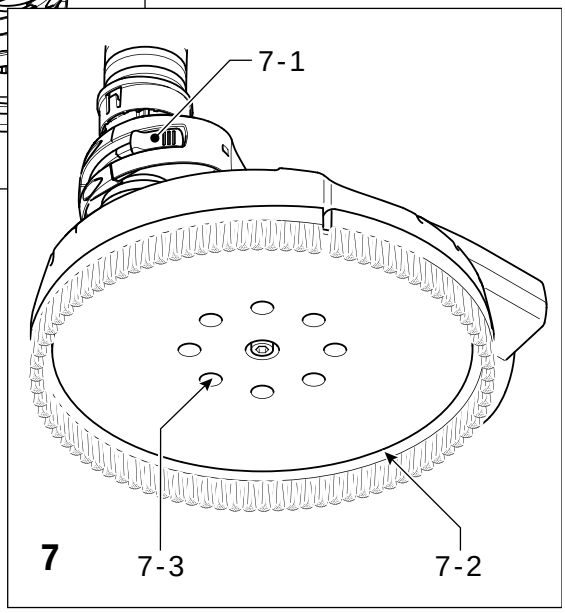
7-1
7
7-3
7-2

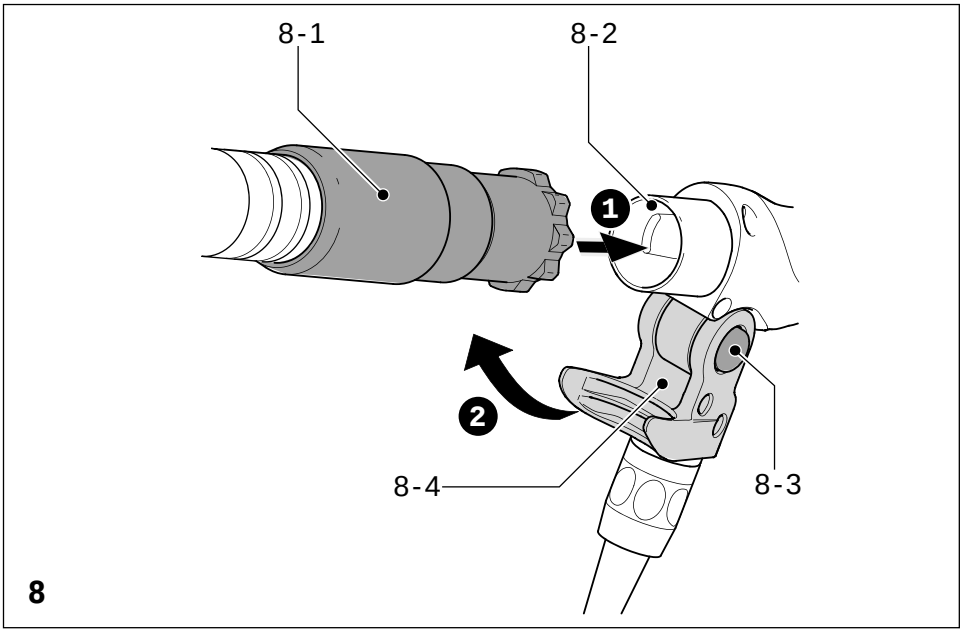
8-1
8-2
1
2
8-4
8-3
8

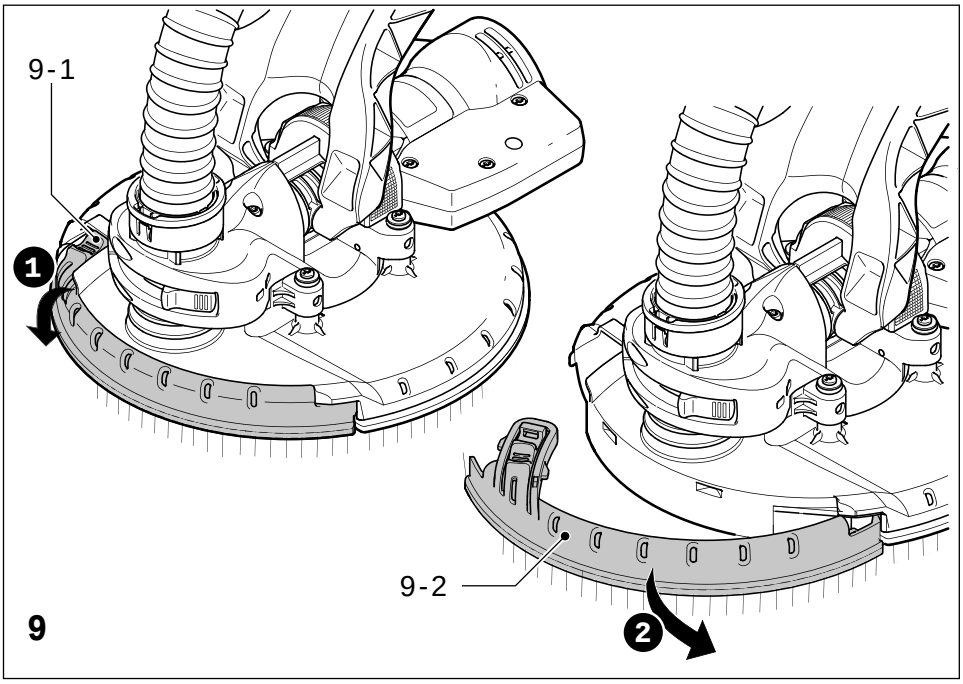
9-1
1
9-2
2
9

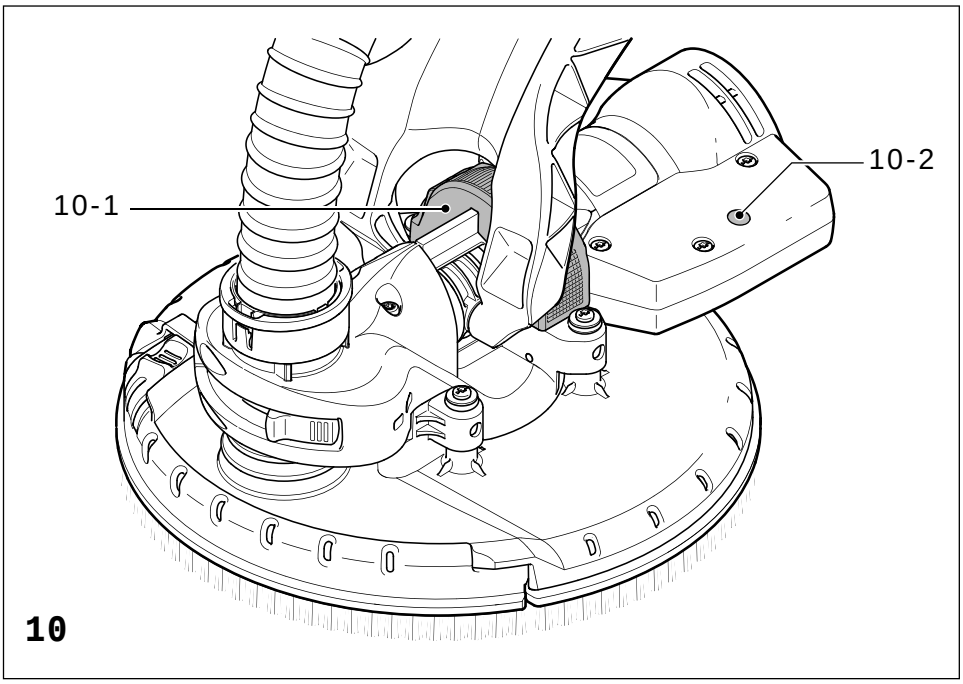
10-1
10-2
10

Шлифмашинка с удлинением

PLANEX **LHS 225**

Иллюстрации находятся в начале руководства по эксплуатации.

1 Символы

Предупреждение об общей опасности

Предупреждение об ударе током

Используйте респиратор!

Используйте защитные наушники!

Очистка вентиляционных прорезей и пылевых фильтров

Соблюдайте руководство по эксплуатации/инструкции!

2 Технические характеристики

Мощность	550 Вт
Частота вращения	340 – 910 об/мин
Ø шлифовальной тарелки	215 мм
Ø абразивного материала	225 мм
зажимное приспособление	D 13/10
Подсоединение системы пылеудаления	36 мм (27 мм)
Длина короткого варианта (без патрубка-удлинителя)	1,10 м
Длина удлиненного варианта (с патрубком-удлинителем)	1,60 м
Вес без кабеля	
Короткий вариант	3,80 кг
Длинный вариант	4,60 кг
Класс защиты	II/ ⧈

3 Составные части инструмента

[1-1] Шлифовальная бабка

[1-2] Патрубок-удлинитель

[1-3] Рукоятка

[1-4] Абразивный материал

[1-5] Провод подключения к сети

4 Применение по назначению

PLANEX предназначена для шлифования зашпаклеванных стен, построенных сухим способом, потолков и стен внутри и снаружи зданий, а также для удаления остатков обоев, краски, клея, облицовки и непрочной штукатурки.

ⓘ При шлифовании шпаклёванных поверхностей большой площади с большим количеством пыли мы рекомендуем пылеудаляющий аппарат Festool CTL/M 36 E AC *PLANEX*.

Ответственность за ущерб и несчастные случаи, связанные с применением не по назначению, несет пользователь.

Инструмент сконструирован для профессионального применения.

5 Указания по технике безопасности

5.1 Общие указания по технике безопасности

ВНИМАНИЕ! Прочтите все указания по технике безопасности и рекомендации.

Ошибки при соблюдении приведенных указаний и рекомендаций могут привести к поражению электрическим током, пожару, и/или вызвать тяжелые травмы.

Сохраняйте все указания по технике безопасности и Руководства по эксплуатации в качестве справочного материала.

Использованное в настоящих инструкциях и указаниях понятие «электроинструмент» распространяется на электроинструмент с питанием от сети (со шнуром питания от электросети) и на аккумуляторный электроинструмент (без шнуром питания от электросети).

5.2 Указания по технике безопасности при пользовании машинкой

- **Эта машинка предназначена для шлифования.** Обязательно ознакомьтесь с инструкциями по технике безопасности, руководствами, рисунками и описаниями, входящими в комплект данной машинки. При несоблюдении указанных ниже инструкций, можно получить удар электрическим током, ожог и/или другие тяжелые травмы.
- **Такие работы как предварительное шлифование, тонкое шлифование, карцевание, полирование или абразивное отрезание не должны выполняться при помощи данной машинки.** Выполнение работ, для которых данная машинка не предназначена, может быть опасным и привести к травмам.
- **Не используйте оснастку, которая не была**

специально разработана и предусмотрена для этой машинки фирмой Festool. Тот факт, что деталь оснастки подходит по размерам к Вашей машинке, не является гарантией безопасной работы.

- **Допустимая частота вращения оснастки должна быть не менее указанной на машинке максимальной частоты вращения вала.** Инструменты, вращающиеся быстрее, чем положено, могут треснуть.
- **Внешний диаметр и толщина инструмента должны находиться в указанных для данной машинки диапазонах размеров.** Оснастка с неправильными размерами не может обеспечить надлежащую защиту или ведение инструмента.
- **Резьба рабочих инструментов с резьбовыми вставками должна в точности соответствовать резьбе шлифовального шпинделя. Диаметр отверстия рабочих инструментов, монтируемых посредством**. фланца, должен соответствовать посадочному диаметру фланца.Рабочие инструменты, которые неправильно закреплены на электроинструменте, вращаются неравномерно, сильно вибрируют во время работы и могут привести к потере контроля над инструментом..
- **Ни в коем случае не используйте поврежденную оснастку. Перед каждым применением проверяйте оснастку: шлифовальные тарелки на отсутствие сколов и трещин, а опорную тарелку на отсутствие трещин и чрезмерный износ. После каждого применения осматривайте машину и оснастку или устанавливайте неповрежденную оснастку. После проверки и монтажа оснастки встаньте сами и попросите встать находящихся рядом людей за пределы плоскости вращения используемого инструмента, запустите машинку с максимальной частотой вращения вала и дайте ей поработать одну минуту.** В течение этого времени поврежденная оснастка обычно разрывается.
- **Надевайте защитную одежду. В зависимости от выполняемых работ надевайте защитные очки или защитную маску. При необходимости надевайте респиратор, наушники, защитные перчатки и рабочий фартук. Они защитят Вас от рикошета абразива и частиц обрабатываемой детали.** Защитные очки должны выдерживать удар разлетающихся осколков. Респиратор должен отфильтровывать мелкие частицы, возникающие в процессе работы. Длительное сильное воздействие шума является вредным и может привести нарушению слуха.
- **Следите за тем, чтобы находящиеся рядом люди были на безопасном расстоянии от места работы. Все находящиеся в зоне выполнения работ люди должны носить средства индивидуальной защиты.** Частицы обрабатываемой детали или поврежденный инструмент могут отлететь и нанести травму вне зоны непосредственного выполнения работ.
- **Если при выполнении работ существует опасность задеть инструментом скрытую электропроводку или кабель самого инструмента, держите инструмент только за изолированные участки.** В противном случае повреждение электропроводки режущей частью может вызвать удар электрическим током.
- **Сетевой кабель машинки должен находиться как можно дальше от ее вращающихся частей.** В случае если Вы потеряете контроль над инструментом, возможно перерезание или зацепление электрического кабеля, и Ваши руки могут быть затянуты во вращающиеся детали.
- **Не откладывайте машинку в сторону до тех пор, пока инструмент не остановится полностью.** Вращающийся инструмент может коснуться поверхности, и машинка вырвется у Вас из рук.
- **Не переносите работающую машинку.** При случайном соприкосновении вращающаяся оснастка может зацепиться за одежду и нанести серьезные резаные травмы.
- **Регулярно очищайте вентиляционные прорези на корпусе машинки.** Охлаждающий вентилятор всасывает пыль в корпус машинки, а избыточное оседание металлической пыли может вызвать короткое замыкание.
- **Не используйте машинку вблизи горючих материалов.** Искры могут привести к возгоранию.
- **Не используйте инструменты с водяным охлаждением.** Вода или другая охлаждающая жидкость может вызвать удар электрическим током (смертельный).

Причины отдачи и их предотвращение

Отдача является внезапной реакцией на зажимание или зацепление вращающегося диска, опорной тарелки, щетки или другой оснастки. Зажимание или зацепление вызывает слишком резкий останов вращающегося инструмента, при этом возникает обратная реакция неконтролируемой машинки в виде вращения корпуса машинки вокруг точки соприкосновения против направления вращения инструмента.

Например, если абразивный круг зажмется обрабатываемой деталью или зацепится за нее то в точке соприкосновения он может сначала врезаться в поверхность обрабатываемой детали, а затем выскочить из нее. Круг может отскочить или в оператора, или в сторону, в зависимости от направления вращения круга в точке соприкосновения. При этом абразивный круг может треснуть или расколоться.

Отдача является результатом неправильного применения машинки и/или неправильного способа обработки или ведения инструмента. Ее можно избежать при соблюдении следующих мер предосторожности.

- **Всегда крепко держите машинку и размещайте свое тело и руки таким образом, чтобы Вы могли контролировать возможную отдачу.** Для оптимального контроля над отдачей или моментом реакции при пуске всегда пользуйтесь дополнительной рукояткой, входящей в комплект. Оператор может контролировать момент реакции или силу отдачи, если соблюдает меры предосторожности.
- **Никогда не держите руки вблизи вращающегося инструмента.** При отдаче инструмент может повредить руку.
- **Не вставайте так, чтобы Ваше тело находилось в том направлении, в котором будет двигаться машинка при возможной отдаче.** При отдаче движение машинки ускоряется в направлении, противоположном вращению круга.
- **Будьте особенно осторожны при обработке углов, острых кромок и т. п.** Избегайте упругой отдачи или зацепления инструмента. В углах, на острых кромках или при упругой отдаче существует повышенная опасность зацепления вращающегося инструмента, что может привести к потере контроля над машинкой.

Специальные инструкции по технике безопасности для тонкого шлифования

- **При тонком шлифовании не используйте абразивный круг большего размера. При выборе абразивного круга следуйте рекомендациям изготовителя.** Слишком большой абразивный круг, который выступает за пределы шлифовальной тарелки, представляет опасность пореза и может привести к зацеплению, излому диска или отдаче.

Дополнительные инструкции

- **При работе крепко держите машинку обеими руками и следите за устойчивым положением.** Машинка ведется надежнее двумя руками.
- **При шлифовании некоторых материалов может возникать взрывоопасная или самовоспламеняющаяся пыль, в этом случае обязательно соблюдайте указания производителя по обработке материала.**
- **Во время обработки некоторых материалов возможно образование вредной/ядовитой пыли (например, от содержащей свинец краски, некоторых видов древесины и металлов).** Контакт с такой пылью или ее вдыхание представляет собой опасность для работающего с данным инструментом или для окружающих людей. Соблюдайте действующие в Вашей стране правила техники безопасности. Подсоединяйте машинку к соответствующему устройству для удаления пыли. Для защиты здоровья надевайте респиратор P2.
- **Не работайте с машинкой при повреждениях кабеля. Если кабель поврежден в ходе работы, не прикасайтесь к нему и выньте вилку из розетки.** Поврежденные кабели повышают риск удара электрическим током.
- **Используйте не более двух патрубков-удлинителей для одной машинки.**

5.3 Уровни шума

Определенные в соответствии с EN 60745 типовые значения:

Уровень шума	82 дБ(A)
Уровень мощности звуковых колебаний	93 дБ(A)
Допуск на погрешность измерения	K = 3 дБ

ВНИМАНИЕ

Возникающий при работе с машинкой шум может привести к повреждению слуха.

▶ Используйте защитные наушники!

Общий коэффициент колебаний (сумма векторов трех направлений) рассчитывается в соответствии с EN 60745:

Коэффициент эмиссии колебаний (3-осевой)	a_h < 2,5 м/сек²
Погрешность	K = 3 м/сек²

Указанные значения уровня шума/вибрации

– служат для сравнения инструментов;
– можно также использовать для предварительной оценки шумовой и вибрационной нагрузки во время работы;
– отражают основные области применения электроинструмента.

При использовании машинки в других целях, с другими сменными (рабочими) инструментами или в случае их неудовлетворительного

обслуживания шумовая и вибрационная нагрузки могут возрастать. Соблюдайте значения времени работы на холостом ходу и времени перерывов в работе!

6 Ввод в эксплуатацию

ПРЕДУПРЕЖДЕНИЕ

При превышении в ходе работ максимального уровня напряжения или частоты возникает опасность несчастного случая.

- Сетевое напряжение и частота источника тока должны соответствовать данным, указанным на заводской табличке электроинструмента.
- В Северной Америке можно использовать только машинки Festool с характеристикой по напряжению 120 В/60 Гц.

Выключатель **[5-2]** предназначен для включения/выключения (I = ВКЛ, 0 = ВЫКЛ) машинки. Подключение и отключение провода подключения сети **[1-5]** см. рис. **[4]**.

7 Регулировка машинки

ПРЕДУПРЕЖДЕНИЕ

Опасность несчастного случая, удара током

▶ Перед началом работ всегда вынимайте вилку из розетки.

7.1 Монтаж *PLANEX*

▶ Держите шлифовальную бабку **[1-1]** тарелкой вниз.

▶ Отпустите зажимные рычаги **[2-1]** и **[2-2]** (если они затянуты).

▶ Передвиньте патрубок-удлинитель **[1-2]** до упора в отверстие, как указано на рис. **[2]**.

▶ Закройте зажимные рычаги **[2-1]** и **[2-2]**.

▶ Передвиньте ползунок **[3-2]** в крепление, как указано на рис. **[3]**.

▶ Нажмите сверху на ползунок, чтобы он вошел в канавку.

▶ Аналогичным образом установите рукоятку **[1-3]**.

ⓘ Если Вы хотите использовать короткий вариант *PLANEX*, например для шлифования стен в тесных помещениях, установите шлифовальную бабку **[1-1]** прямо на рукоятку **[1-3]**.

ⓘ При демонтаже не забудьте снять ползунок нажатием кнопки **[3-1]**, перед тем как Вы затянете зажимные рычаги **[2-1]** и **[2-2]**.

7.2 Электронные узлы

Машинка оснащена электронным управлением со следующими характеристиками:

Плавный пуск

Плавный пуск с электронной регулировкой обеспечивает начало работы инструмента без отдачи.

Регулировка частоты вращения вала

При помощи регулировочного колеса **[5-1]** частота вращения плавно регулируется в диапазоне от 310 до 920 об/мин. Благодаря этому может быть установлена оптимальная скорость распиловки конкретного материала.

Постоянная частота вращения

Электроника постоянно поддерживает заранее выбранную частоту вращения электродвигателя. Это помогает сохранять неизменную скорость распиловки даже при повышенной нагрузке.

7.3 Замена шлифовальной тарелки

▶ Вставьте торцовый ключ (размер 5) в винт с внутренним шестигранником **[6-1]** на шлифовальной тарелке.

▶ Крепко удерживая тарелку, снимите ее поворотом торцового ключа.

ⓘ Для предотвращения торцового биения очистите сначала опорную поверхность под шлифтарелку на выходном валу.

▶ Установите новую шлифовальную тарелку.

▶ Заверните винт **[6-1]**.

ⓘ Используйте только специально указанные шлифовальные тарелки.

ⓘ Для того чтобы достичь нужной мощности всасывания, в течение первых минут после замены шлифтарелки выполняется притирание уплотнительной поверхности между машинкой и шлифтарелкой. В это время частота вращения немного снижается и при шлифовании появляется белая пена, которая не оказывает отрицательного воздействия на работоспособность машинки.

ⓘ Если запустить машинку с новой шлифтарелкой напрямую не удаётся, проверните тарелку несколько раз вручную для пришлифовки.

7.4 Крепление абразивного материала

На шлифовальной тарелке StickFix специальные абразивные круги StickFix крепятся легко и просто. Самоклеющиеся абразивные круги **[1-4]** просто прижимаются к шлифовальной тарелке **[6-2]** и надежно удерживаются фиксирующей подкладкой тарелки StickFix. При этом следите за тем, чтобы отверстия абразивного круга совпада-

ли с отверстиями пылеудаления **[7-3]**. После использования абразивный круг просто снимается.

7.5 Регулировка внешнего и внутреннего пылеудаления

В зависимости от величины частиц сошлифованного слоя Вы можете выбирать между внешним и внутренним пылеудалением.

- Для переключения пылеудаления используйте переключатель **[7-1]**.

Символ	Удаление пыли	Использование
	Внешнее пылеудаление **[7-2]** (между абразивным кругом и щеточным фланцем)	Удаление больших частиц, например остатков обоев
VACUUM	Внутренне пылеудаление **[7-3]** (Отверстие пылеудаления)	Удаление маленьких частиц, например шпаклевки, с высоким всасывающим эффектом

7.6 Регулировка интенсивности пылеудаления

Вы можете отрегулировать интенсивность в зависимости от поверхности.

Регулировка возможна только при активированном внутреннем пылеудалении (см. раздел 7.5).

- Для регулировки интенсивности пылеудаления используйте регулировочное колесо **[5-3]**.

1: низкая интенсивность

6: высокая интенсивность

- Начните работу, установив низкую мощность всасывания (положение 1). Затем плавно увеличивайте ее до появления давления прижима.

ⓘ Высокая интенсивность пылеудаления обеспечивает необременительное шлифование стен и потолков.

ⓘ Слишком большая мощность всасывания может привести к возникновению вибраций и вызвать проблемы с управлением инструментом. Кроме того, возможна перегрузка машинки и, как следствие, срабатывание защитного выключателя. Мигает красный светодиод. Электроника переключает машинку в режим пониженной частоты вращения. В этом случае продолжать работу можно только после того, как машинка остынет.

7.7 Шлифование близко к краю

Благодаря съемному щеточному сегменту можно сократить боковое расстояние между стеной/потолком и шлифовальной тарелкой.

- Держите кнопку **[9-1]** нажатой.
- Снимите щеточный сегмент **[9-2]**.

ⓘ На крышке систейнера имеется крепление для хранения щеточного сегмента.

- Для применения прицепите щеточный сегмент на противоположной стороне кнопки **[9-1]** и доведите его до шлифовальной бабки так, чтобы он зафиксировался.

7.8 Пылеудаление

ВНИМАНИЕ

Вдыхаемая пыль может быть вредной для дыхательных путей!

- Всегда подключайте машинку к системе пылеудаления.
- При работах с образованием пыли надевайте респиратор.

К аспирационному патрубку **[8-2]** может быть присоединен пылеудаляющий аппарат Festool со всасывающим шлангом диаметром от 27 мм до 36 мм (рекомендуется использовать из-за большей интенсивности пылеудаления).

ⓘ Специальный всасывающий шланг при помощи специальной всасывающей муфты **[8-1]** (поставляется в качестве оснастки) гарантирует надежную фиксацию и оптимальную защиту от сгибов.

ⓘ Используйте на больших площадях пылеудаляющий аппарат CTL/M 36 E AC *PLANEX*, так как в этом случае гарантируется необходимая эффективность пылеудаления.

- Снимите механический фиксатор **[8-3]** нажатием зеленой кнопки **[8-4]**.
- Насадите всасывающий шланг пылеудаляющего аппарата на патрубок **[8-2]**.
- Поднимите механический фиксатор **[8-3]** вверх так, чтобы он вошел в сцепление.

8 Эксплуатация

ПРЕДУПРЕЖДЕНИЕ

Опасность травмирования

- Не держите машинку за шлифовальную бабку.
- Крепко удерживайте машинку двумя руками.
- Перед запуском машинки убедитесь в том, что все зажимные рычаги закрыты.

- ▶ Подключите машинку к электросети.
- ⓘ Перед включением держите шлифовальную бабку на некотором расстоянии от поверхности шлифования.
- ▶ Включите машинку.
- ⓘ Выключатель оснащен расцепителем минимального напряжения. Он предотвращает самопроизвольное включение после перерыва в подаче питания (напр. прекращение подачи питания). Для включения после прерывания подачи тока повторно нажмите выключатель **[5-2]**.
- ▶ Можете начинать шлифование.
- ⓘ Не перегружайте машинку слишком сильным нажатием на нее! Вы достигнете лучших результатов, если будете работать с умеренным усилием. Производительность и качество шлифования решающим образом зависят от правильного подбора абразивного материала.
- ▶ Выключите машинку после окончания шлифовальных работ.

Визуальные предупреждающие сигналы на шлифовальной бабке

Следующие визуальные сигналы появляются на светодиоде **[10-2]** на корпусе двигателя, и машинка, при необходимости, переключается на меньшую частоту вращения.

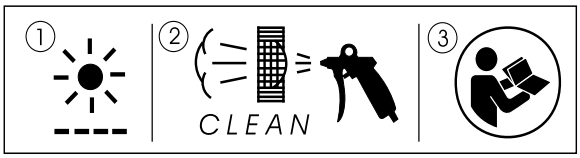

Редкое мигание зеленого СД

Машинка перегрета из-за сильного загрязнения вентиляционных прорезей и пылевого фильтра **[10-1]**.

- ▶ Прочистите вентиляционные прорези.
- ▶ Выньте пылевой фильтр **[10-1]**.
- ▶ Удалите отложения.
- ▶ Вставьте пылевой фильтр **[10-1]** до слышимой фиксации.
- ⓘ Мигание прекращается после очистки и остывания машинки. Вы можете продолжать работу.

Если СД продолжает мигать, несмотря на очистку сетки фильтра и вентиляционных прорезей:

- ▶ постарайтесь нажимать на машинку с меньшим усилием.
- ▶ Уменьшите мощность всасывания с помощью регулировочного колесика **[5-3]**.

Частое мигание СД

При нарушениях передачи оборотов от рукоятки к двигателю тот после включения повышает частоту вращения до максимального значения, одновременно СД **[10-2]** начинает быстро мигать до тех пор, пока машинка не выключится.

- ⓘ Существует внутреннее нарушение функционирования. Машинку необходимо проверить в авторизованной мастерской Сервисной службы.

9 Обслуживание и уход

ПРЕДУПРЕЖДЕНИЕ

Опасность несчастного случая, удара током

- ▶ Перед началом работ всегда вынимайте вилку из розетки.
- ▶ Любые работы по обслуживанию и ремонту, требующие открытия корпуса двигателя, могут проводиться только в авторизированных мастерских Сервисной службы.
- ▶ Регулярно проверяйте штекер и кабель, заменяйте их только в авторизованных мастерских Сервисной службы.

Сервисное обслуживание и ремонт только через фирму- изготовителя или в наших сервисных мастерских: адрес ближайшей мастерской см. на www.festool.com/Service

Используйте только оригинальные запасные части Festool! № для заказа на: www.festool.com/Service

- ▶ Для обеспечения циркуляции воздуха вентиляционные прорези в корпусе двигателя всегда должны быть открытыми и чистыми. Соблюдайте указания по визуальным предупредительным сигналам в разделе "8 Эксплуатация".
- ▶ Держите в чистоте ползунки и регулярно очищайте их. Не используйте для этого твердые предметы.

Машинка оснащена самоотключающимися угольными щетками. При их полном изнашивании автоматически производится прекращение подачи тока и инструмент прекращает работу.

- ⓘ Если зажимные рычаги не обладают необходимой силой удерживания, их необходимо затянуть:
- ▶ поверните винты на зажимных рычагах **[2-1]** и **[2-2]** на 1/8 оборота.

10 Оснастка, инструменты

При работе используйте только предназначенные для данной машины оригинальные оснастку и расходные материалы фирмы Festool, так как эти компоненты системы оптимально подходят друг другу. В случае использования оснастки и расходных материалов других производителей следует принимать во внимание возможность снижения качества работы и ограничений по гарантийным обязательствам. При выполнении некоторых работ возможны более интенсивный износ машинки или увеличение нагрузки на их исполнителя. Используя оригинальные оснастку и расходные материалы фирмы Festool, Вы защищаете свою машину от повреждений, экономите силы и обеспечиваете предоставление Вам услуг по гарантии в полном объеме!
Коды для заказа оснастки и инструментов можно найти в каталоге Festool и в сети Интернет по адресу «www.festool.com».

11 Утилизация

Не выбрасывайте электроинструменты вместе с бытовыми отходами! Передайте инструмент, оснастку и упаковку для экологичной утилизации. Соблюдайте действующие национальные инструкции.
Только для стран ЕС: согласно директиве ЕС об отходах электрического и электронного оборудования, а также гармонизированным национальным стандартам отслужившие свой срок электроинструменты должны утилизироваться раздельно и направляться на экологически безопасную переработку.

Информация по директиве REACh:
www.festool.com/reach

12 Декларация соответствия ЕС

Шлифмашинка с удлинением	Серийный №
LHS 225 EQ *PLANEX*	492236, 494828
Год маркировки CE: 2007	

Дата производства - см. этикетку инструмента

Мы со всей ответственностью заявляем, что данная продукция соответствует следующим нормам и нормативным документам:

EN 60745-1, EN 60745-2-4, EN 55014-1, EN 55014-2, EN 61000-3-2, EN 61000-3-3 в соответствии с положениями директив 2006/42/ EG, 2004/108/ EG, 2011/65/EU.

ppa. Dr. Johannes Steimel

Dr. Johannnes Steimel 2014-12-17

Руководитель отдела исследований и разработок, технической документации

CE

Festool GmbH
Wertstraße 20
D-73240 Wendlingen

13 Устранение неисправностей

Проблема	Возможные причины	Способы устранения
PLANEX перемещается по поверхности неравномерно.	Слишком высокая мощность всасывания	Уменьшить мощность всасывания/при необходимости перейти на внешнюю систему пылеудаления.
	Твёрдая шпатлёвка/основание	Уменьшить мощность всасывания/при необходимости перейти на внешнюю систему пылеудаления.
		Уменьшить частоту вращения.

Проблема	Возможные причины	Способы устранения
Недостаточная мощность всасывания.	Засорение/забивание фильтрующего элемента на CTL/M 36 E AC *PLANEX*	Регулярная очистка фильтрующего элемента: Вариант 1: установить регулятор интенсивности всасывания на максимальную мощность всасывания. Закрыть ладонью на 10 секунд отверстия сопла, всасывающего шланга или всасывающего отверстия на пылеудаляющем аппарате до срабатывания системы автоматической очистки. Вариант 2: выполнить механическую очистку фильтрующего элемента удаления пыли с помощью пылесоса. Вариант 3: проверить фильтрующий элемент на отсутствие повреждений и засорения. Регулярно менять фильтрующий элемент.
	Неправильно установлен мешок для утилизации.	Перфорированные отверстия в мешке для утилизации должны находиться внутри контейнера.
	Встроенный фильтр-мешок вместо сменного мешка.	При работе с *PLANEX* использовать только мешок для утилизации (Серый мешок).
	На CTL/M 36 E AC *PLANEX* установлена слишком низкая мощность всасывания.	Установить регулятор интенсивности всасывания на большее значение
	Слишком высокая частота вращения *PLANEX*	Уменьшить частоту вращения.
	Установить внутреннюю систему пылеудаления на *PLANEX* с помощью регулятора на ступень 1	Увеличить мощность всасывания или перейти на внешнюю систему пылеудаления.
	Шпатлёвка с высоким содержанием заполнителя, мягкая шпатлёвка	Включить внешнюю систему пылеудаления на *PLANEX*, установить регулятор всасывания на ступень 6, в экстренных случаях уменьшить частоту вращения.
	Засорение или перегиб всасывающего шланга	Удалить засорение и распрямить шланг.
	Мешок для утилизации заполнен	Удалить мешок для утилизации.
Слишком большой съём материала	Слишком высокая частота вращения *PLANEX*	Уменьшить частоту вращения.
	Слишком высокая мощность всасывания на *PLANEX*	Уменьшить мощность всасывания или перейти на внешнюю систему пылеудаления.
	Шпатлёвка с высоким содержанием заполнителя, мягкая шпатлёвка	Включить внешнюю систему пылеудаления на *PLANEX*, установить регулятор всасывания на ступень 6, в экстренных случаях уменьшить частоту вращения.
	Слишком крупное зерно абразивного материала	Взять абразивный материал с меньшей зернистостью.
Неудовлетворительное качество обработки поверхности	Неправильный выбор абразивного материала (по зерну)	Взять абразивный материал с меньшей зернистостью.
	Несоблюдение времени сушки шпатлёвки.	Следовать техническим инструкциям и рекомендациям изготовителя.
	Слишком высокая мощность всасывания на *PLANEX*	Уменьшить мощность всасывания на *PLANEX*.
	Шпатлёвка с высоким содержанием заполнителя, мягкая шпатлёвка	Взять абразивный материал с меньшей зернистостью, например P180.

Проблема	Возможные причины	Способы устранения
	Машина была опущена на поверхность в рабочем состоянии (следы обработки)	Сначала правильно позиционировать машину и только затем включать её.
		При выполнении работ на поверхности всегда работать со съёмным щёточным сегментом.
Следы шлифования на поверхности	Неправильная установка жёсткой шлифтарелки на поверхности.	Используйте шлифтарелку IP с промежуточной подложкой.
	Для обработки очень мягкой шпатлёвки используется слишком жёсткая шлифтарелка/абразивный материал с крупным зерном.	Используйте шлифтарелку IP с промежуточной подложкой.
		Использовать абразивный материал с мелким зерном (абразивный материал Brilliant 2, с зерном до P 320).
Отключение *PLANEX* во время работы – в верхней части машины горит красный светодиод	Засорение пылевого фильтра на *PLANEX*	Очистить пылевой фильтр на *PLANEX*.
	Слишком сильное давление -> машина активизирует защиту от перегрева	Дать остыть машине и оказывать меньшее давление нажима; в экстренных случаях включить внешнюю систему пылеудаления и установить регулятор всасывания на ступень 6.
PLANEX не работает	Шлифтарелка блокирована, после замены не пришлифована.	Проверните шлифтарелку несколько раз вручную для пришлифовки, см. также гл. 7.3
	Неправильное подключение электрического штекерного разъёма.	Проверить подключение электрического штекерного разъёма.

При возникновении проблем, описание которых здесь не приводится, свяжитесь с мастерской Сервисной службы или ближайшим дилером фирмы Festool.