Festool GmbH
Wertstraße 20
D-73240 Wendlingen
Tel.: +49 (0)7024/804-0
Telefax: +49 (0)7024/804-20608
www.festool.com

FESTOOL

D	Originalbetriebsanleitung - Absaugmobil	6
GB	Original operating manual - Mobile dust extractors	11
F	Notice d'utilisation d'origine - Aspirateurs mobile	16
E	Manual de instrucciones original - Sistemas móviles de aspiración	21
I	Istruzioni per l'uso originali - Unità mobili d'aspirazione	26
NL	Originele gebruiksaanwijzing - Mobiele afzuigapparaten	31
S	Originalbruksanvisning - Dammsugare	36
FIN	Alkuperäiset käyttöohjeet - Siirrettävät imurit	36
DK	Original brugsanvisning - Støvsugere	46
N	Originalbruksanvisning - Mobil støv-/våtsuger	51
P	Manual de instruções original - Aspiradores móveis	56
RUS	Оригинал Руководства по эксплуатации - Пылеудаляющие аппараты	61
CZ	Originál návodu k obsluze - Mobilní vysavače	67
PL	Oryginalna instrukcja eksploatacji - Odkurzacze mobilne	72

CTL 26 E, CTL 26 E SD,
CTL 26 E AC, CTL 26 E SD E/A,
CTL 36 E, CTL 36 E AC,
CTL 36 E AC-LHS,
CTL 36 E LE, CTL 36 E LE AC,
CTL 48 E, CTL 48 E LE,
CTL 48 E AC, CTL 48 E LE AC

704547_004

1

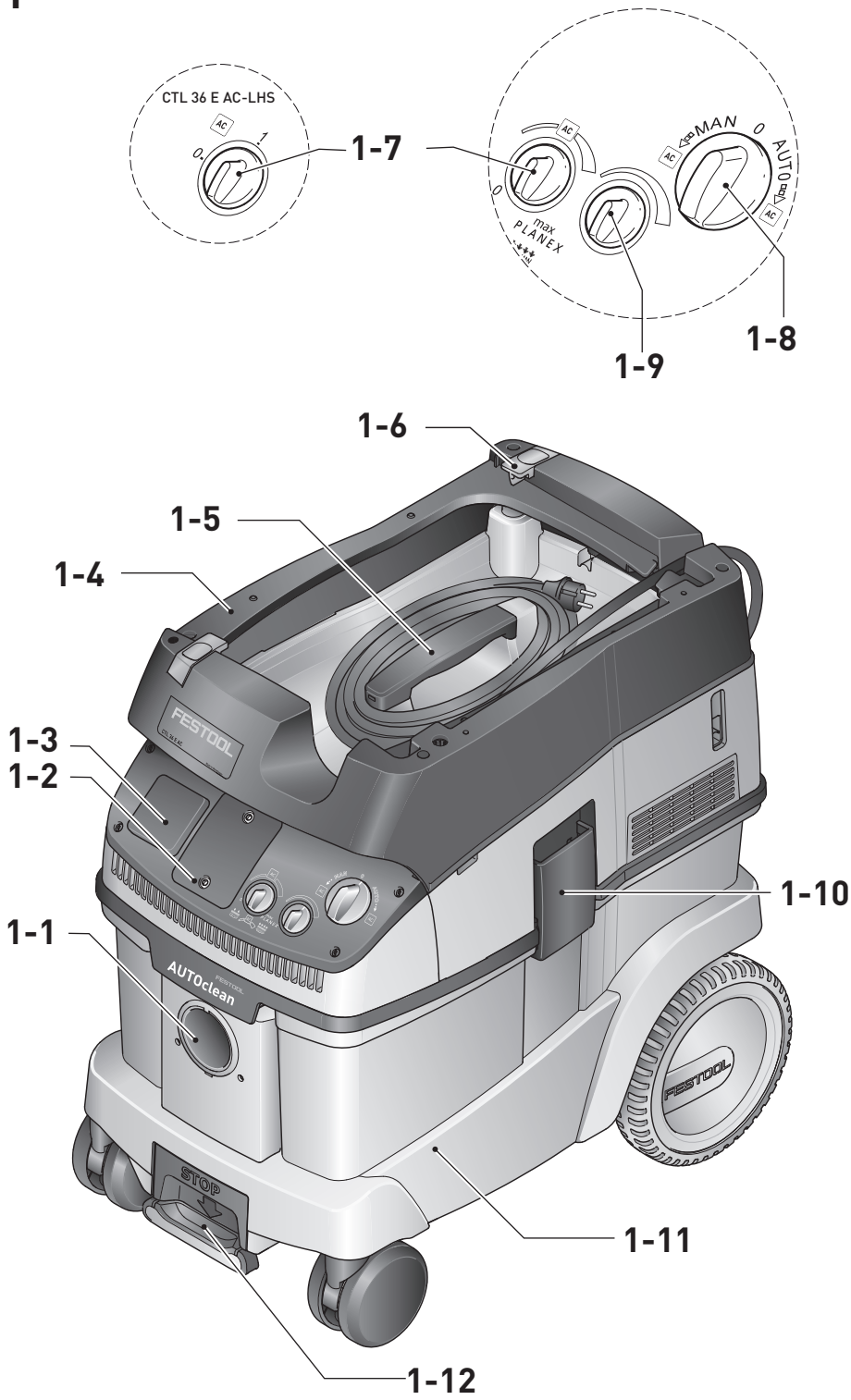
CTL 36 E AC-LHS
AC
0
1
1-7
AC
0
max
PLANEX
MAN
0
AUTO
AC
AC
1-8
1-9
1-6
1-5
1-4
FESTOOL
1-3
1-2
1-10
1-1
AUTOclean
FESTOOL
STOP
1-11
1-12

2

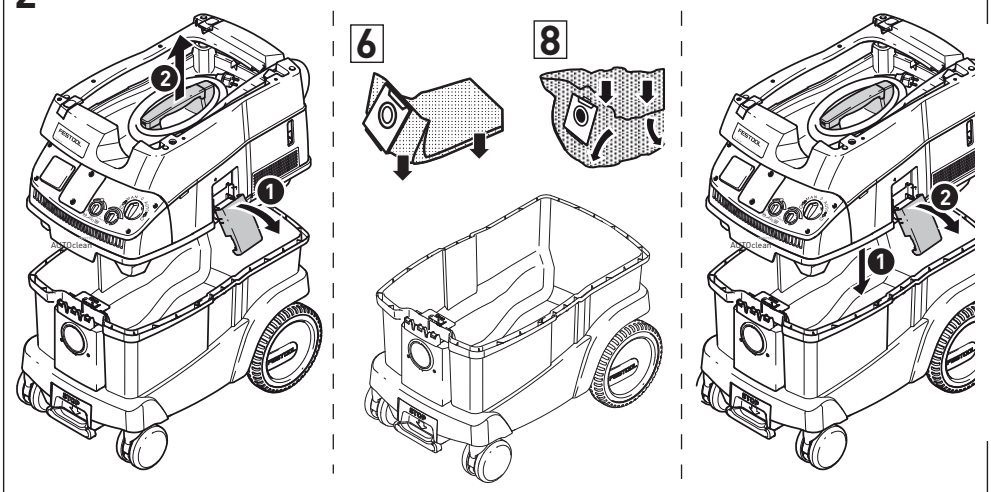

3

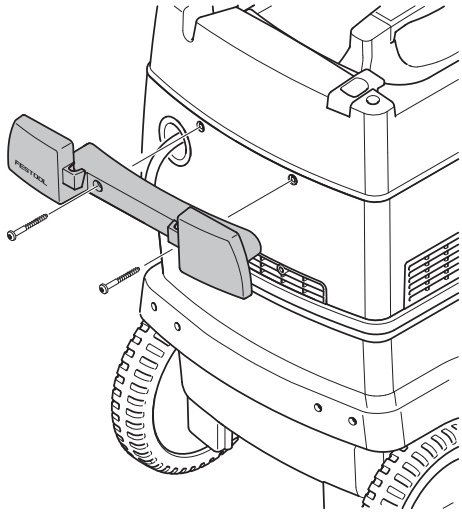

4

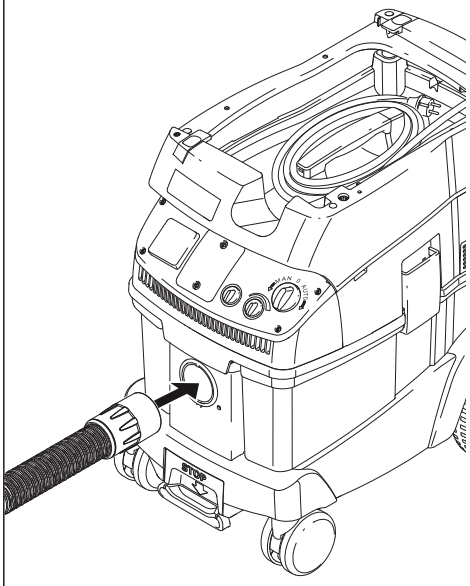

5

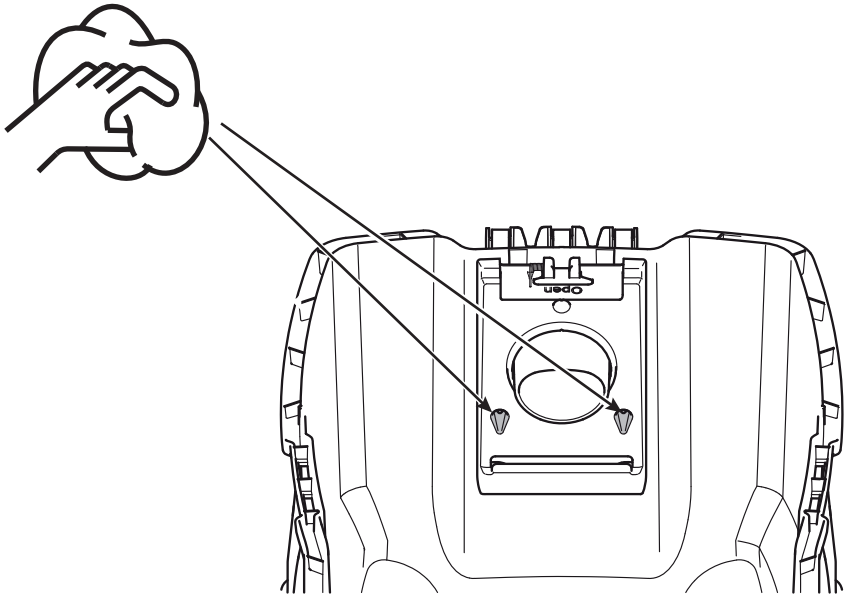

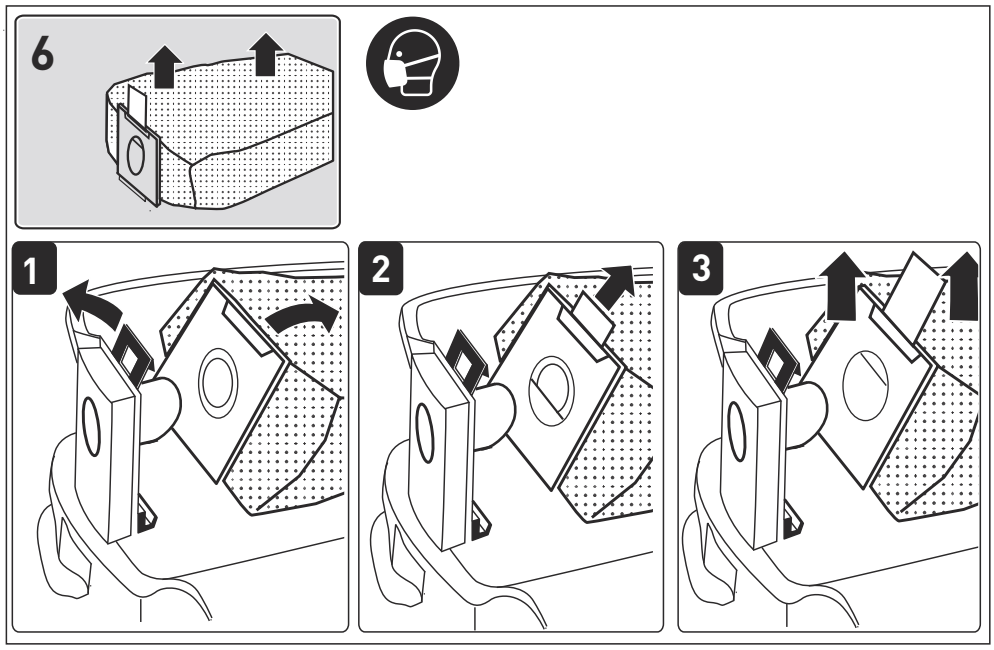
6
1
2
3

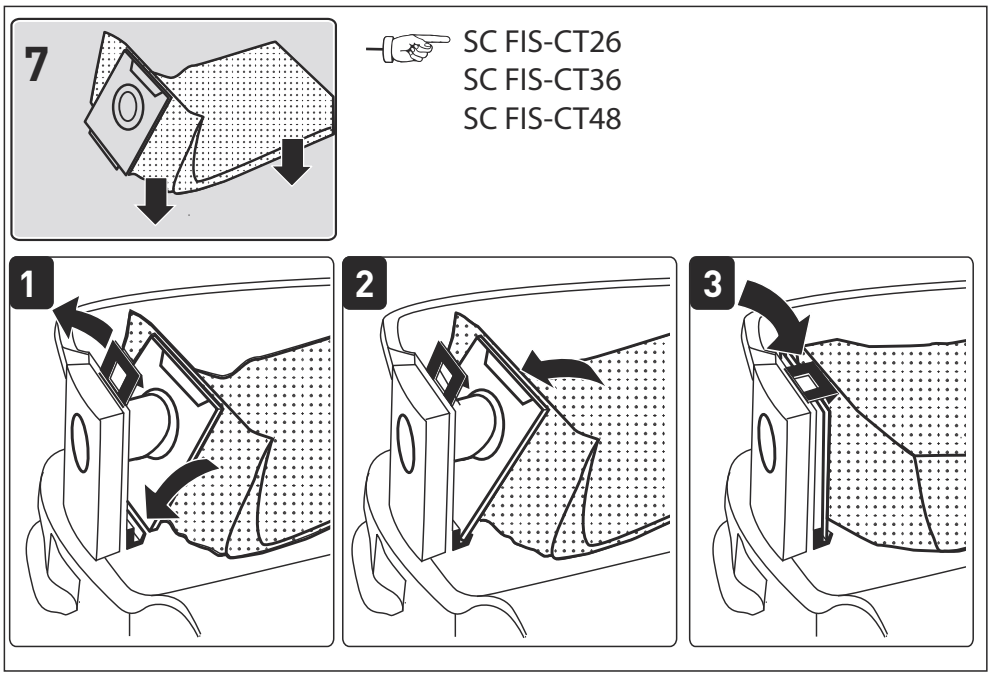
7
SC FIS-CT26
SC FIS-CT36
SC FIS-CT48
1
2
3

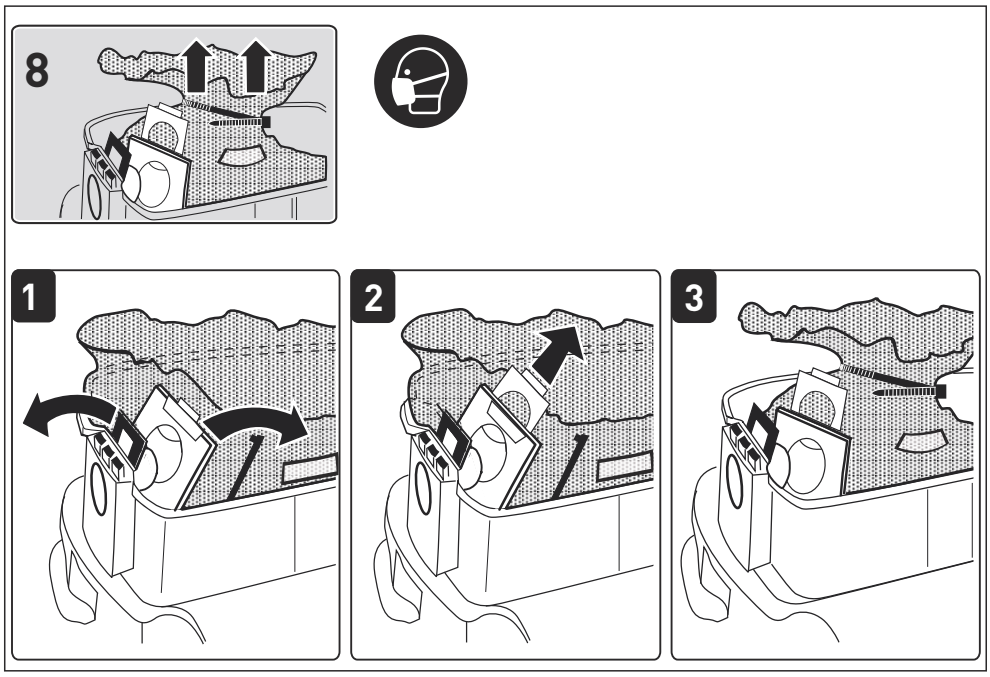
8
1
2
3

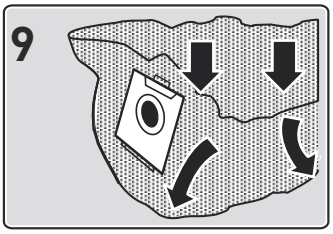

ENS-CT26
ENS-CT36
ENS-CT48

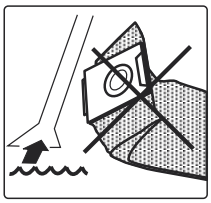

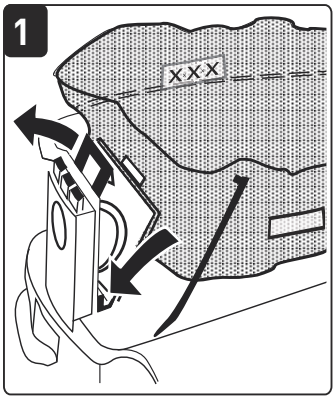

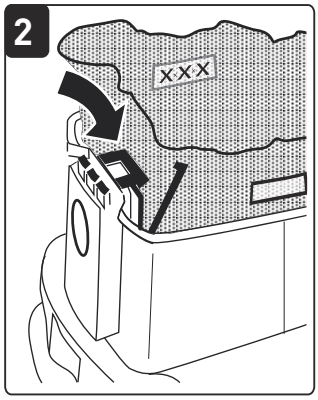

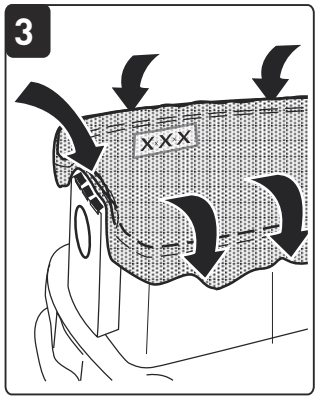

10

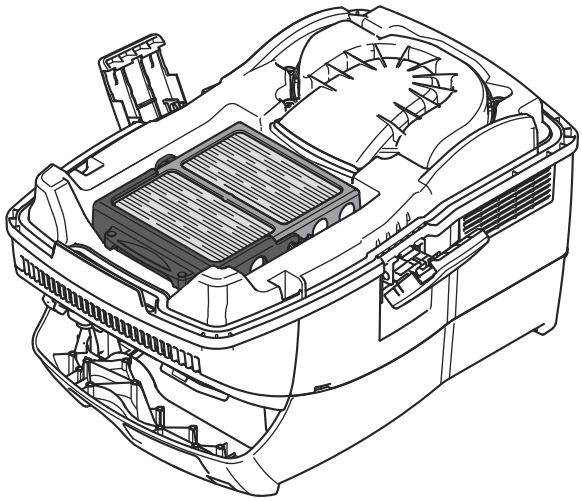

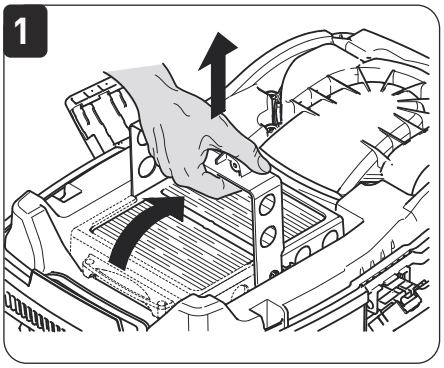

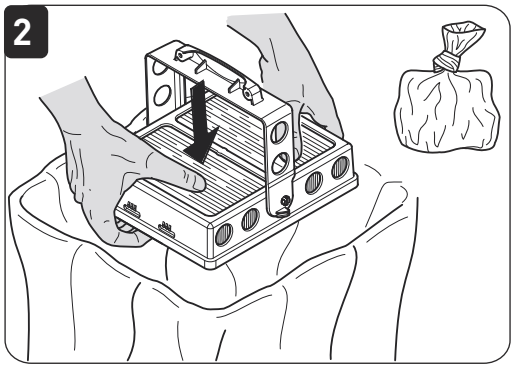

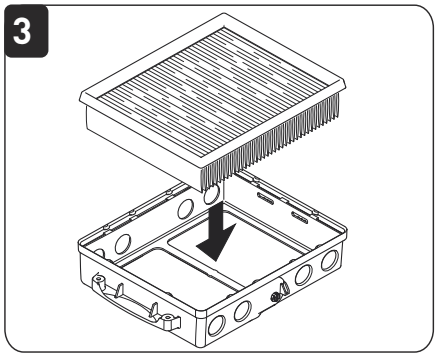

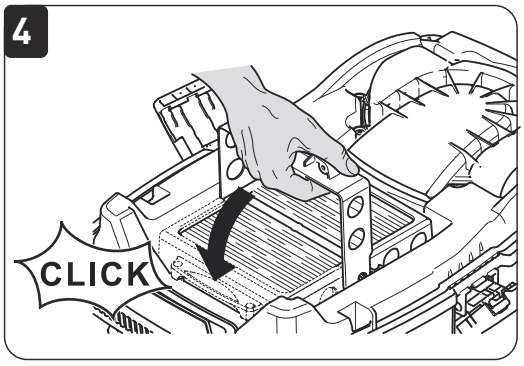

Оригинальное руководство по эксплуатации

1 Указания по технике безопасности

⚠ Внимание! **Прочтите все указания по технике безопасности и инструкции.** Неточное соблюдение инструкций и предупреждений может стать причиной удара электрическим током, пожара и/или тяжелых травм.

Сохраняйте все указания по технике безопасности и руководства для будущих владельцев.

– Запрещается использовать данное устройство без присмотра лицам (включая детей) с ограниченными физическими, сенсорными или умственными способностями, или не имеющим необходимого опыта и знаний. Следите за тем, чтобы **дети** не играли с инструментом.

– Внимание: аппарат может содержать опасную для здоровья пыль. Обслуживание, опорожнение, смену фильтра должны выполнять только авторизованные специалисты, экипированные подходящими средствами индивидуальной защиты.
– Разрешается эксплуатировать только с установленной системой фильтрации!
– **Взрыво- и пожароопасность! Не допускайте всасывания:**
  - искр или горячей пыли;
  - горючих или взрывоопасных материалов (например, магния, алюминия, бензина, разбавителей);
  - едких веществ (напр. кислоты, щелочей, растворителей);
  - химически реактивных веществ, вступающих в реакцию с выделением тепла, образованием кислоты/щёлочи, газов и т. д. (напр. реактивные 2-компонентные материалы, алюминий и вода).
– Соблюдайте региональные правила техники безопасности и данные изготовителя материала!
– Разрешается работать только с использованием подходящих средств индивидуальной защиты!
– Убедитесь в исправном состоянии аппарата, работайте только в сухом помещении!
– Используйте розетку на аппарате только для указанной цели!
– Регулярно проверяйте вилку и кабель во избежание возможных повреждений. В случае повреждения замену вилки и кабеля выполняйте только в авторизованной мастерской Сервисной службы.
– Запрещается поднимать и транспортировать аппарат с помощью подъёмника или крана.

2 Технические данные

Пылеудаляющие аппараты		
Потребляемая мощность		350 - 1200 Вт
Макс. допустимая мощность подключаемого инструмента:	EC	2400 Вт
	Чехия, Дания	1100 Вт
	Великобритания 240 В/110 В	1800 Вт/500 Вт
Макс. объёмный расход (воздуха), турбина		234 $м^3$/ч (3900 л/мин)
Макс. разрежение, турбина		24000 Па
Площадь фильтроэлемента		6318 $см^2$
Всасывающий шланг		D 27 мм x 3,5 м AS
Длина сетевого кабеля		7,5 м
Уровень звукового давления согласно EN 60704-2-1 / Погрешность K		71 дБ(A) / 3 дБ
Вид защиты		IP X4
Объём резервуара	CTL 26 E, CTL 26 E AC, CTL 26 E SD	26 l
	CTL 36 E, CTL 36 E LE, CTL 36 E AC, CTL 36 E LE AC, CTL 36 E AC-LHS	36 l
	CTL 48 E, CTL 48 E LE, CTL 48 E AC, CTL 48 E LE AC	48 l
Размеры ДхШхВ	CTL 26 E, CTL 26 E AC, CTL 26 E SD	630 x 365 x 540 mm
	CTL 36 E, CTL 36 E LE, CTL 36 E AC, CTL 36 E LE AC, CTL 36 E AC-LHS	630 x 365 x 596 mm
	CTL 48 E, CTL 48 E LE, CTL 48 E AC, CTL 48 E LE AC	740 x 406 x 1005 mm
Масса	CTL 26 E, CTL 26 E SD	13,9 kg
	CTL 36 E, CTL 36 E LE	14,4 kg
	CTL 48 E, CTL 48 E LE	18,8 kg
	CTL 26 E AC	14,7 kg
	CTL 36 E AC, CTL 36 E LE AC, CTL 36 E AC-LHS	15,2 kg
	CTL 48 E AC, CTL 48 E LE AC	19,6 kg

3 Символы

Символ	Значение
	Предупреждение об общей опасности
	Предупреждение об ударе током
	Прочтите руководство по эксплуатации и указания по технике безопасности!
EAC TR066	
	Используйте респиратор!
	Инструкция, рекомендация
▶	Инструкция по использованию

Символ	Значение
	Внимание! Данный аппарат может содержать опасную для здоровья пыль!
	Не выбрасывать вместе с бытовыми отходами!

4 Составные части инструмента

[1-1] Всасывающее отверстие

[1-2] Гнездо для установки модулей (пневматический модуль у CTL 36/48 E LE, CTL 36/48 E LE AC, модуль штепсельных розеток у CTL 26 E SD)

[1-3] Штепсельный разъём аппарата

[1-4] Отсек для хранения шланга

[1-5] Рукоятка

[1-6] SysDoc

[1-7] Автоматическая очистка (только модели с AutoClean)

[1-8] Выключатель

[1-9] Регулятор интенсивности всасывания

[1-10] Зажимная скоба

[1-11] Резервуар для грязи

[1-13] Тормоз

Иллюстрации находятся в начале руководства по эксплуатации.

5 Применение по назначению

Пылеудаляющий аппарат предназначен

- для удаления пыли до 1 мг/м³ класса 'L', включая древесную пыль и пыль,
- для всасывания воды,
- для повышенных нагрузок в промышленном производстве,

  согласно IEC/EN 60335-2-69.

⚠ Ответственность за использование не по назначению несёт пользователь.

⚠ Инструмент сконструирован для профессионального применения.

6 Начало работы

⚠ ⚠ **Предупреждение**

Недопустимое напряжение или частота!

Опасность несчастного случая

▶ Соблюдайте параметры на заводской табличке.

▶ Учитывайте национальные особенности.

6.1 Первый ввод в эксплуатацию

▶ Вложите фильтр/мешок для утилизации **[2]**.

▶ Установите бухту для кабеля **[3]**.

▶ Подсоедините всасывающий шланг **[4]**

6.2 Подсоединение пылеудаляющего аппарата

⚠ **Предупреждение**

Опасность травмирования по причине неконтролируемого включения инструмента

▶ Прежде чем повернуть переключатель в положение "AUTO" или "MAN", убедитесь в том, что подсоединённый инструмент выключен.

Переключатель **[1-8]** служит выключателем.

Положение переключателя '0'

Штепсельный разъём аппарата **[1-3]** обесточен, пылеудаляющий аппарат выключен.

Положение переключателя 'MAN'

Штепсельный разъём аппарата **[1-3]** находится под напряжением, пылеудаляющий аппарат включается.

Положение переключателя 'Auto'

Штепсельный разъём аппарата **[1-3]** находится под напряжением, пылеудаляющий аппарат включается при включении подсоединённого инструмента.

▶ Вставьте вилку в розетку с заземлением.

⚠ По окончании работ с использованием аппарата, а также перед техническим обслуживанием и ремонтом вынимайте вилку из розетки.

6.3 Подсоединение электроинструмента

⚠ ⚠ **Предупреждение**

Опасность травмирования

▶ Соблюдайте указания в отношении макс. допустимой мощности подключаемого инструмента (см. главу «Технические данные»).

▶ Выключите электроинструмент.

▶ Подсоедините электроинструмент к штепсельному разъёму аппарата **[1-3]**.

Особенности CTL26 E SD

- **CTL 26 E SD E/A:** модуль штепсельных розеток с устройством автоматического включения для работы с двумя электроинструментами: 2 шлифмашинки, 1 лобзик + 1 шлифмашинка
- **CTL 26 E SD:** модуль штепсельных розеток с постоянной подачей тока для использования в качестве удлинительного кабеля: для зарядного устройства, осветительного устройства и т. п.

6.4 Подсоединение пневмоинструмента

⚠ **Предупреждение**

Опасность травмирования

▶ Выключите пневмоинструмент.

Устройство автоматического включения при работе с пневмоинструментами (CTL 36/48 E LE, CTL 36/48 E LE AC или оснастка)

с пневматическим модулем в гнезде для установки модулей **[1-2]**

Рекомендация:

- Установка блока подготовки воздуха VE (495886): отфильтрованный сжатый воздух с подачей масла
- использование системы IAS с соединительным элементом IAS (454757) для пневматических инструментов Festool

Обязательное условие: рабочее давление инструмента 6 бар!

6.5 Особенности CTL 36 E AC- LHS

Для использования пылеудаляющего аппарата в комбинации с PLANEX:

- ▶ Используйте входящий в комплект поставки всасывающий шланг D 36 мм x 3,5 м AS.
- ▶ Используйте специальную всасывающую муфту для подключения PLANEX.
- ▶ Установите затвор CT-VS между всасывающим отверстием **[1-1]** и шлангом
- ▶ Установите держатель инструментов.
- ▶ **Разрешается использовать только с мешком для утилизации!**

7 Настройки

7.1 Регулировка интенсивности всасывания

- ▶ с помощью винта-барашка **[1-9]**.

7.2 Защита от перегрева

Защита от перегрева отключает пылеудаляющий аппарат до достижения критической температуры.

- ▶ Выключите пылеудаляющий аппарат, дайте ему остыть в течение прим. 5 минут, подключите.
- ⓘ Аппарат не включается: обратитесь в мастерскую Сервисной службы Festool.

7.3 Очистка основного фильтра AUTOClean(только модели с AutoClean)

Только при использовании мешка для утилизации (класс пыли 'L'). Не для мокрого всасывания!

Система автоматической очистки

Установите частоту с помощью винта-барашка **[1-7]**.

Только CTL для 36 E AC- LHS: включается поворотной кнопкой **[1-7]**.

Ручная очистка

Установите переключатель **[1-8]** на символ **AC**.

Полная очистка вручную

- ▶ Закройте ладонью или затвором CT-VS (497926) на 2 секунды отверстия сопла или всасывающего шланга.
- ▶ Установите переключатель **[1-8]** на символ **AC**.

8 Выполнение работ

8.1 Сбор сухих материалов

Осторожно

Опасная для здоровья пыль

Повреждение дыхательных путей

- ▶ Всегда используйте мешок-пылесборник или мешок для утилизации!

В режиме удаления пыли с ПДК вредных для здоровья веществ всасывание следует производить только от одного источника пыли (электро- или пневмоинструмента).

Соблюдайте следующие правила при сборе пыли, образующейся в результате работы электроинструмента:

Обеспечьте достаточную вентиляцию! Соблюдайте региональные предписания!

Предельные значения: отвод не более 50 % от объёмного расхода приточного воздуха

Формула: объём помещения V_R x интенсивность воздухообмена L_W

8.2 Всасывание мокрых материалов/ жидкостей

Удалите из аппарата мешок-пылесборник или мешок для утилизации!

Рекомендация: используйте специальный фильтр для влажной уборки (NF-CT).

При достижении максимального уровня заполнения всасывание автоматически прекращается.

После мокрого всасывания просушите фильтрующий элемент!

Осторожно

Выступающая пена и жидкости

- ▶ Немедленно выключите и опорожните аппарата.

8.3 По окончании работы

- ▶ **Только модели с AutoClean:** очистите фильтрующий элемент автоматически или вручную (см. главу 7.3).
- ▶ Выключите пылеудаляющий аппарат и выньте вилку из розетки.
- ▶ Смотайте сетевой кабель.
- ▶ Опорожните резервуар для грязи.
- ▶ Поставьте пылеудаляющий аппарат в сухом помещении, примите меры для предупреждения использования без разрешения.

9 Обслуживание и уход

Предупреждение

Опасность травмирования, удар током

- ▶ Перед началом любых работ на машинке вынимайте вилку из розетки!
- ▶ Все работы по обслуживанию и ремонту, которые требует открывания корпуса двигателя, могут выполняться только авторизованной мастерской сервисной службы.

Сервисное обслуживание и ремонт только через фирму-изготовителя или в наших сервисных мастерских: адрес ближайшей мастерской см. на www.festool.com/service

Используйте только оригинальные запасные части Festool! № для заказа на: www.festool.com/service

- ▶ Регулярно очищайте датчики уровня **[5]** и вытряхивайте грязь из резервуара для грязи **[1-11]**.

Соблюдайте следующие указания:

- Не реже одного раза в год изготовитель или лицо, прошедшее соответствующий инструктаж, должны проводить технический контроль с целью выявления нарушения защиты от пыли (например, проверку целостности фильтра, герметичности аппарата и исправности действия контрольного оборудования).
- То, что невозможно очистить, подлежит утилизации. Используйте для этого герметичные пакеты. Соблюдайте действующие правила утилизации отходов!

9.1 Мешок-пылесборник/ мешок для утилизации/ фильтрующий элемент

- ▶ Извлечение мешка-пылесборника **[6]**
- ▶ Установка мешка-пылесборника **[7]**
- ▶ Извлечение мешка для утилизации **[8]**
- ▶ Установка мешка для утилизации **[9]**
- ▶ Замена фильтрующего элемента **[10]**

Утилизируйте использованный фильтрующий элемент в соответствии с законодательными предписаниями.

ⓘ Номера для заказа оснастки, фильтров и расходных материалов можно найти в Каталоге Festool или в Интернете на сайте: www.festool.com.

10 Опасность для окружающей среды

Не выбрасывайте инструмент вместе с бытовыми отходами! Обеспечьте экологически безопасную утилизацию инструментов, оснастки и упаковки. Соблюдайте действующие национальные предписания!

Только для стран ЕС: согласно директиве ЕС об отходах электрического и электронного оборудования, а также гармонизированным национальным стандартам отслужившие свой срок электроинструменты должны утилизироваться раздельно и направляться на экологически безопасную переработку.

Информация по директиве REACh:

www.festool.com/reach

11 Декларация соответствия ЕС

Пылеудаляющий аппарат	Серийный №
CTL 26 E	495851, 495853, 495855
CTL 26 E SD (E/A)	497067, 497068
CTL 26 E AC	498717, 498719, 498720, 498721
CTL 36 E	495484, 495859, 495860, 495861
CTL 36 E AC	498725, 498727, 498728, 498729
CTL 36 E AC-LHS	500861, 500856, 500858
CTL 36 E LE	495863, 496946
CTL 36 E LE AC	498732
CTL 48 E	497708, 498766, 498001, 498009

Пылеудаляющий аппарат	Серийный №
CTL 48 E LE	498004
CTL 48 E AC	498753, 498758
CTL 48 E LE AC	498761
Год маркировки CE:	
CTL 26 E, CTL 36 E, CTL 36 E LE: 2008	
CTL 26 E AC, CTL 36 E AC, CTL 36 E LE AC, CTL 36 E AC-LHS: 2010	
CTL 48 E, CTL 48 E LE, CTL 48 E AC, CTL 48 E LE AC: 2011	

Дата производства - см. этикетку инструмент

Мы со всей ответственностью заявляем, что данная продукция соответствует всем применимым требованиям следующих стандартов и нормативных документов: 2006/42/EG, 2004/108/EG (до 19.04.2016), 2014/30/EU (начиная с 20.04.2016), 2011/65/EU, EN 60335-1:2012, EN 60335-2-69:2012, EN 55014-1:2006+A1:2009+A2:2011, EN 55014-2:1997+поправка 1997+A1:2001+A2:2008, EN 61000-3-2:2006+A1:2009+A2:2009, EN 61000-3-3:2013.

Festool GmbH

Wertstr. 20, D-73240 Wendlingen, Германия

i.V. W. Z

Wolfgang Zondler

Руководитель отдела исследований и разработок, технической документации

2015-07-20