Festool GmbH
Wertstraße 20
D-73240 Wendlingen
Tel.: +49 (0)7024/804-0
Telefax: +49 (0)7024/804-20608
www.festool.com

FESTOOL

D	Originalbedienungsanleitung - Stichsäge	6
GB	Original operating manual - Jigsaw	12
F	Notice d'utilisation d'origine - Scie sauteuse	17
E	Manual de instrucciones original - Sierra de calar	23
I	Istruzioni per l'uso originali - Sierra de calar	29
NL	Originele gebruiksaanwijzing - Pendeldecoupeerzagen	35
S	Originalbruksanvisning - Pendelsticksågarna	41
FIN	Alkuperäiset käyttöohjeet - Pistosaha	46
DK	Original brugsanvisning - Stiksav	51
N	Originalbruksanvisning - Stikksag	56
P	Manual de instruções original - Serrote de ponta	61
RUS	Оригинал Руководства по эксплуатации - Лобзиковая пила	67
CZ	Originál návodu k obsluze - Přímočará pila	73
PL	Oryginalna instrukcja eksploatacji - Wyrzynarka	78

TRION

PS 300 Q
PS 300 EQ
PSB 300 Q
PSB 300 EQ

468045_008

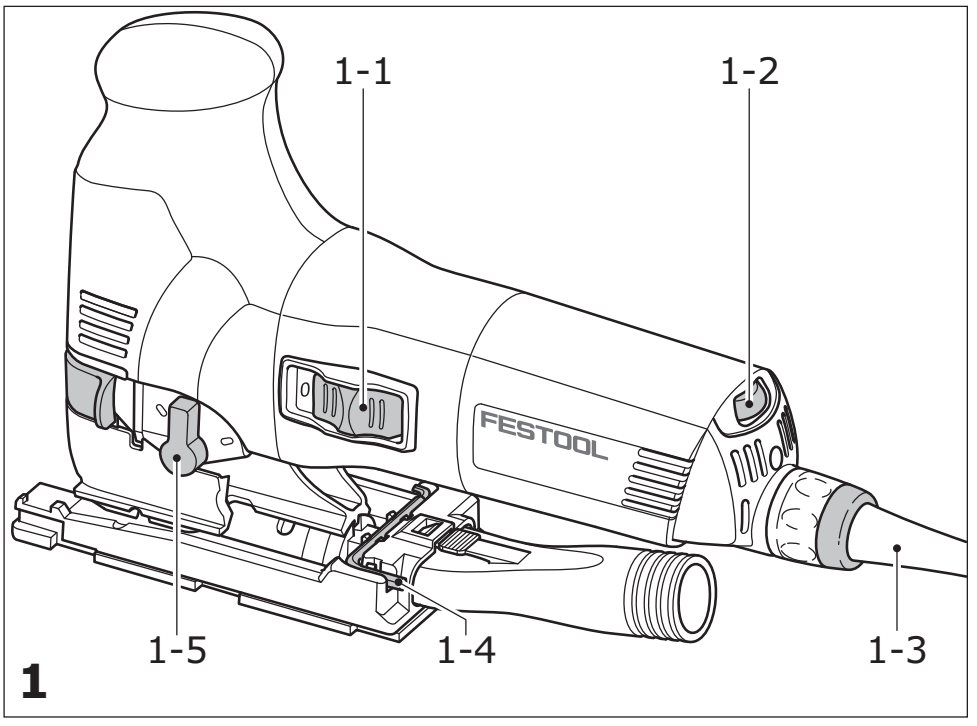

1

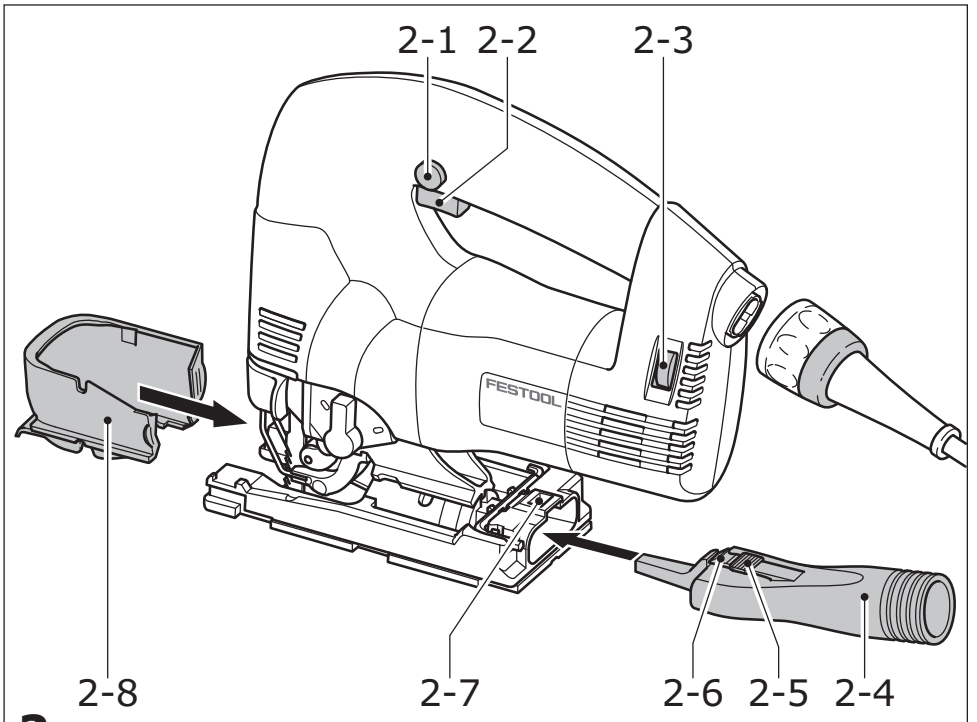

2

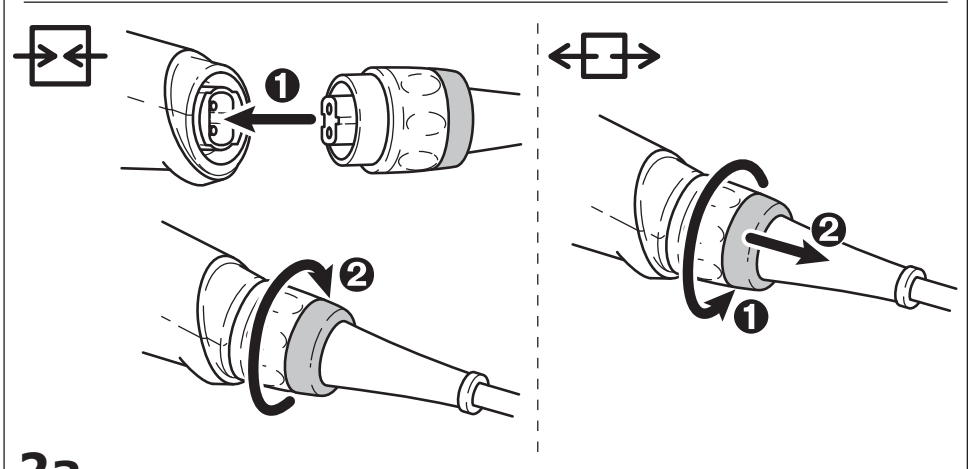

2a

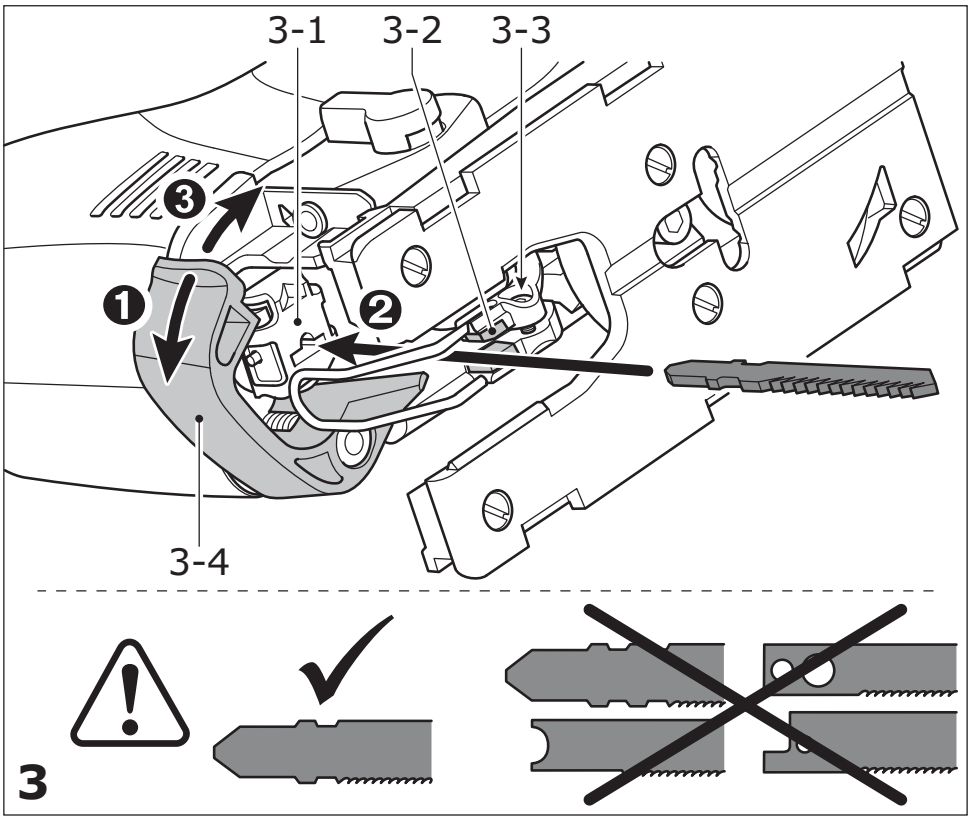
3-1
3-2
3-3
3-4
3

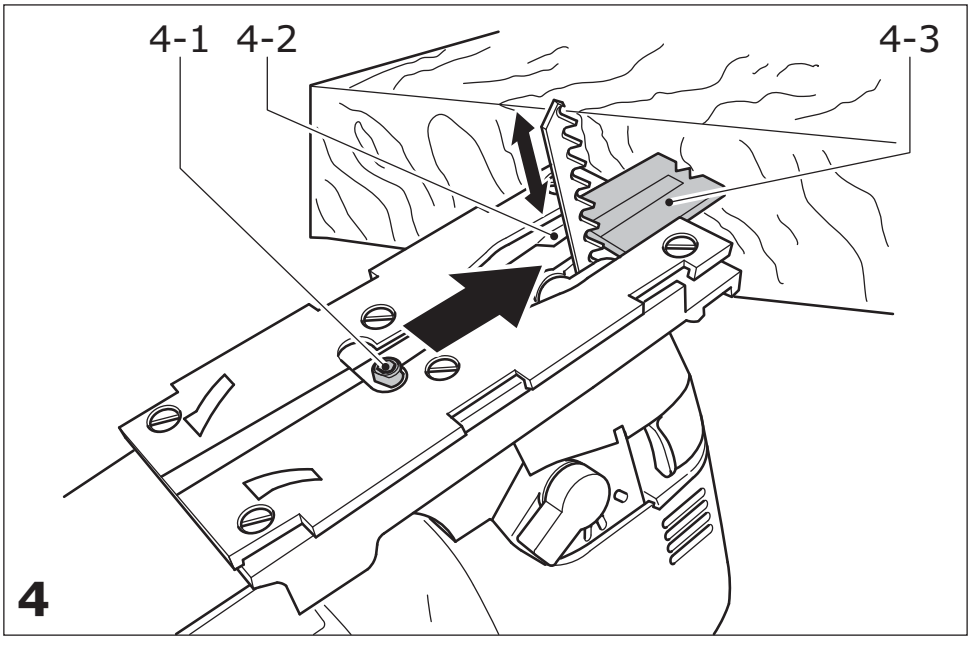
4-1
4-2
4-3
4

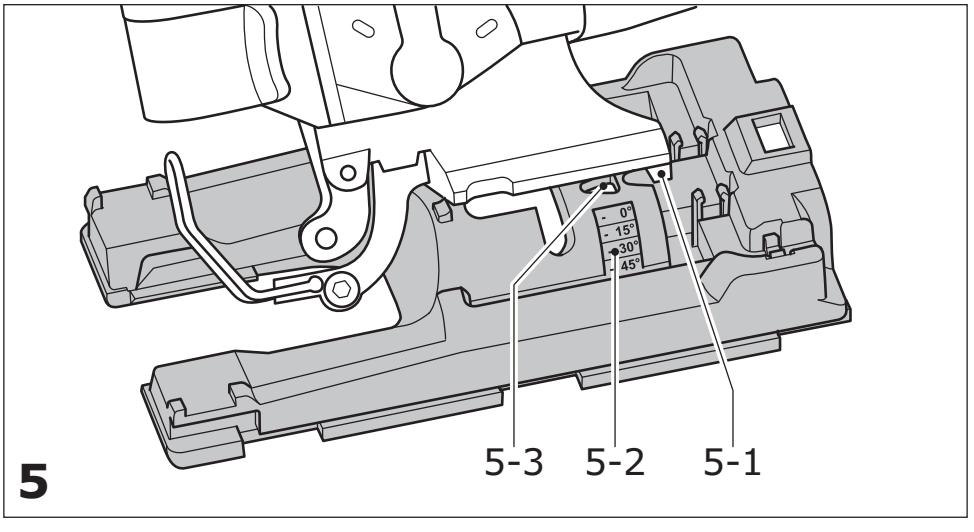
0°
15°
30°
45°
5-3
5-2
5-1
5

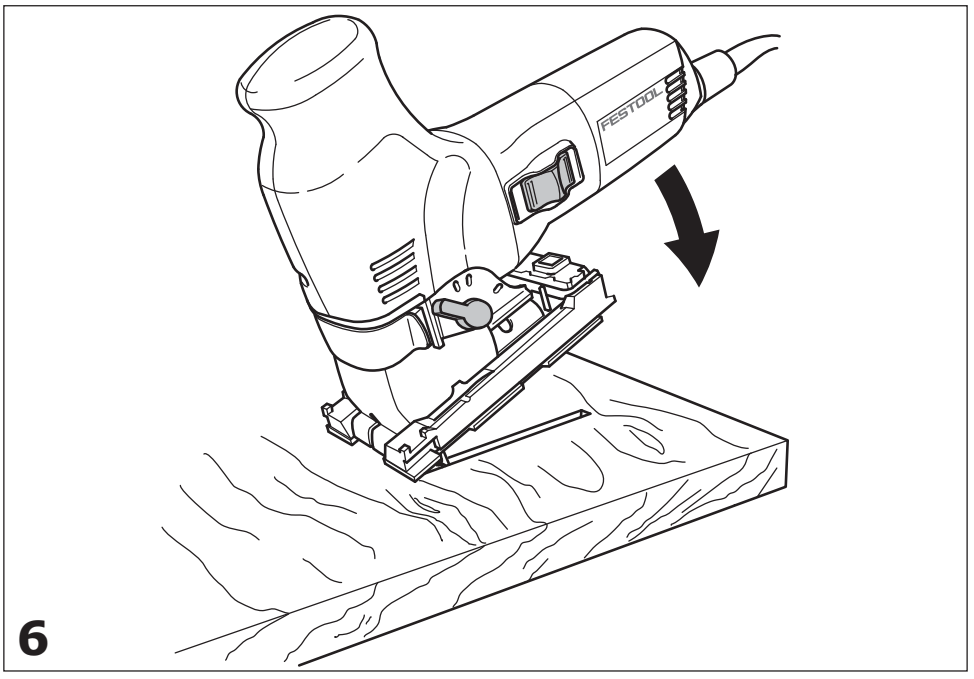
FESTOOL
6

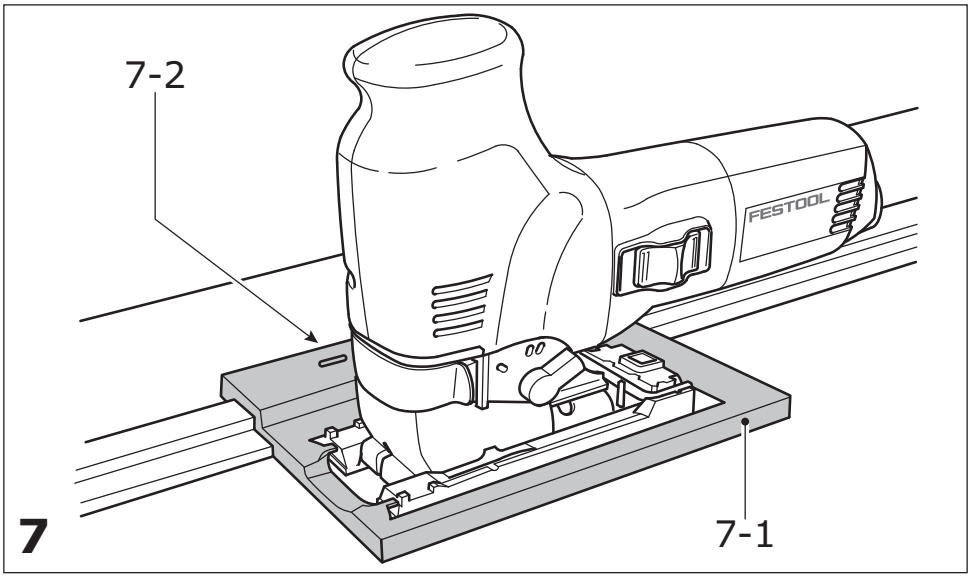
7-2
FESTOOL
7
7-1

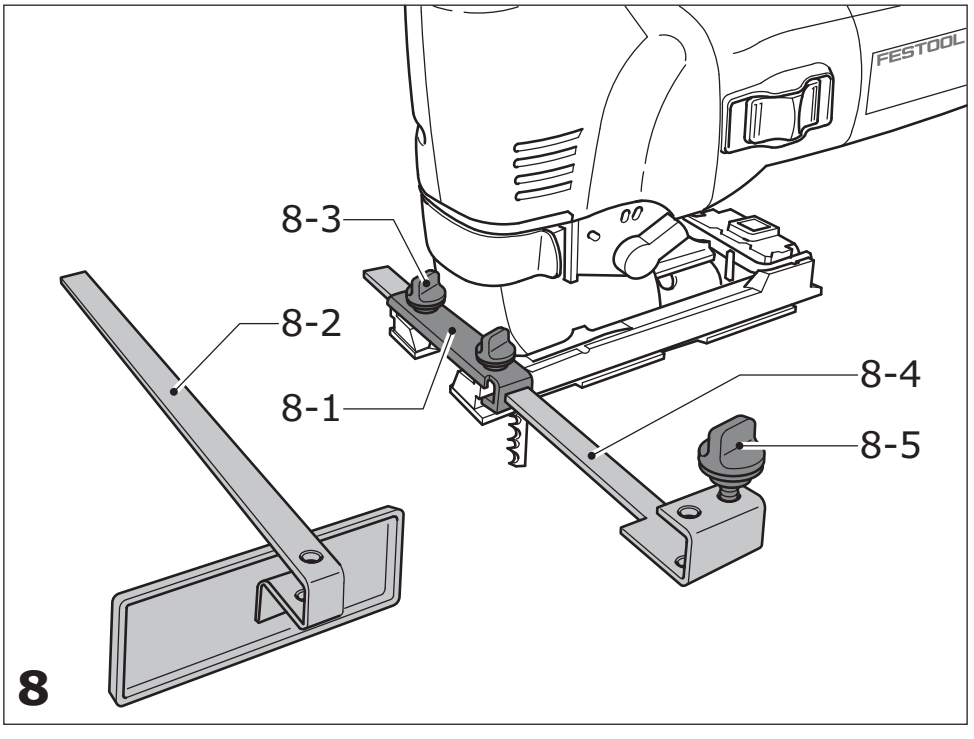
FESTOOL
8-3
8-2
8-1
8-4
8-5
8

Оригинальное руководство по эксплуатации

1 Символы 67
2 Технические данные 67
3 Применение по назначению 67
4 Указания по технике безопасности ... 67
5 Уровни шума 68
6 Начало работы 69
7 Настройки 69
8 Выполнение работ с помощью машинки 71
9 Обслуживание и уход 71
10 Оснастка 71
11 Опасность для окружающей среды ... 72
12 Декларация соответствия ЕС 72

Иллюстрации находятся в начале руководства по эксплуатации.

1 Символы

Предупреждение об общей опасности

Предупреждение об ударе током

Соблюдайте руководство по эксплуатации/указания!

TR066

Используйте респиратор!

Используйте защитные наушники!

Работайте в защитных очках!

Работайте в защитных перчатках!

2 Технические данные

Лобзиковая пила			PS 300 Q, PSB 300 Q	PSB 300 EQ, PSB 300 Q
мощность		Вт	550	720
Частота рабочих ходов		мин	3100	1000 - 2900
Глубина хода		мм	26	26
Маятниковый ход			3 ступени	3 ступени
Угол наклона резания			45° в обе стороны	
Глубина резания (зависит от полотна пилы)	древесина	мм	100	120
	алюминий	мм	20	20
	сталь	мм	10	10
Масса		кг	2,4	2,4
Безопасность			⧈ / II	

3 Применение по назначению

Лобзики предназначены для пиления древесины и материалов, подобных древесине. Festool предлагает к ним также специальные пильные полотна для пиления пластмассы, стали, алюминия, цветного металла и керамических плит.

Ответственность за использование не по назначению несёт пользователь.

Инструмент сконструирован для профессионального применения.

4 Указания по технике безопасности

4.1 Общие указания по технике безопасности

Предупреждение! Прочтите все указания по технике безопасности и инструкции. Неточное соблюдение инструкций и предупреждений может стать причиной удара электрическим током, пожара и/или тяжёлых травм.

Сохраняйте все указания по технике безопасности и инструкции.

Используемый в указаниях по технике безопасности термин «электроинструмент» относится к сетевым электроинструментам (с сетевым кабелем) и аккумуляторным электроинструментам (без сетевого кабеля).

4.2 Указания по технике безопасности при пользовании инструментом

- **Всегда надёжно держите машинку обеими руками за изолированные рукоятки на случай контакта рабочих (режущих) инструментов со скрытой электрической проводкой или с собственным сетевым кабелем.** При контакте режущих инструментов с электропроводкой металлические детали машинки могут находиться под напряжением и стать причиной удара электрическим током.
- **Электроинструменты Festool можно устанавливать только на специально предусмотренных фирмой Festool верстаки.** При установке на верстак другого/собственного изготовления электроинструмент может выйти из-под контроля и стать причиной серьёзного травмирования.
- **Перед тем как положить инструмент подождите, пока вал двигателя полностью остановится.** В противном случае возможно зацепление вращающихся деталей, что приведёт к потере контроля над инструментом.
- Не пользуйтесь деформированными или треснувшими пильными дисками, а также пильными полотнами с затупившимся или деформированным режущим краем.
- Лобзики приводятся в соприкосновение с обрабатываемым материалом только в движущемся состоянии.

- Пользуйтесь подходящими индивидуальными средствами защиты: защитные наушники, защитные очки, респиратор (при обработке пылеобразующих материалов), защитные перчатки (при обработке грубых материалов и смене рабочего инструмента).
- Всегда укрепляйте обрабатываемую деталь так, чтобы она не двигалась при обработке.
- При проведении работ с интенсивным пылеобразованием всегда подключайте лобзик к системе пылеудаления.
- Регулярно проверяйте штекер и кабель. В случае повреждения заменяйте их в авторизованных мастерских Сервисной службы.

4.3 Обработка металла

При обработке металлических поверхностей из соображений безопасности необходимо соблюдать следующие указания:

- Подключайте выключатель защиты от превышения тока (FI, PRCD).
- Подключайте машинку к подходящему пылеудаляющему аппарату.
- Регулярно очищайте машинку от пыли, осевшей на корпусе двигателя.
- Используйте пилки по металлу.
- Закрывайте щиток для защиты от опилок.

Работайте в защитных очках!

5 Уровни шума

Определенные в соответствии с EN 60745 типовые значения:

PS 300 Q, PSB 300 Q	
Уровень шума	L_{PA} = 86 dB(A)
Звуковая мощность	L_{WA} = 97 dB(A)
Допуск на погрешность измерения	K = 3 dB

PS 300 EQ, PSB 300 EQ	
Уровень шума	L_{PA} = 83 dB(A)
Звуковая мощность	L_{WA} = 94 dB(A)
Допуск на погрешность измерения	K = 3 dB

Осторожно

Шум, возникающий при работе

Повреждение органов слуха

▶ При работе используйте защитные наушники!

Коэффициент эмиссии колебаний a_h (сумма векторов трёх направлений) и погрешность K рассчитываются согласно EN 60745::

Пиление древесины	
Рукоятка (PS 300 Q, PSB 300 Q, PS 300 EQ, PSB 300 EQ)	a_h = 4,5 m/s^2 K = 2,0 m/s^2
Кожух редуктора (PS 300 Q, PS 300 EQ)	a_h = 7,0 m/s^2 K = 2,0 m/s^2
Пиление металла	
Рукоятка (PS 300 Q, PSB 300 Q, PS 300 EQ, PSB 300 EQ)	a_h = 3,0 m/s^2 K = 2,0 m/s^2
Кожух редуктора (PS 300 Q, PS 300 EQ)	a_h = 5,0 m/s^2 K = 2,0 m/s^2

Указанные значения уровня шума/вибрации

- служат для сравнения инструментов;
- можно также использовать для предварительной оценки шумовой и вибрационной нагрузки во время работы;
- отражают основные области применения электроинструмента.

При использовании машинки в других целях, с другими сменными (рабочими) инструментами или в случае их неудовлетворительного обслуживания шумовая и вибрационная нагрузки могут возрастать. Соблюдайте значения времени работы на холостом ходу и времени перерывов в работе!

6 Начало работы

Предупреждение

Недопустимое напряжение или частота!

Опасность несчастного случая

▶ Сетевое напряжение и частота источника тока должны соответствовать данным, указанным на заводской табличке.

▶ В Северной Америке можно использовать только машинки Festool с характеристикой по напряжению 120 В/60 Гц.

Предупреждение

Опасность травмирования, удар током

▶ Перед началом любых работ на рубанке всегда вынимайте вилку из розетки!

Соединение и отсое-динение линии сетевого питания - см. рис. **[2a]**.

PS 300 Q, PS 300 EQ

PS 300 Q и PS 300 EQ имеют выключатель-ползунок **[1-1]**, предназначенный для включения и выключения прибора (I = ВКЛ, 0 = ВЫКЛ).

PSB 300 Q, PSB 300 EQ

PSB 300 и PSB 300 EQ имеют кнопочный выключатель **[2-2]**, предназначенный для включения и выключения прибора.

При длительном режиме работы выключатель можно заблокировать с помощью фиксирующей кнопки **[1-3]**. При повторном нажатии выключателя происходит его разблокировка.

7 Настройки

Предупреждение

Опасность травмирования, удар током

▶ Перед началом любых работ на рубанке всегда вынимайте вилку из розетки!

7.1 Замена инструмента

Осторожно

Горячий и острый сменный инструмент

Опасность травмирования

▶ Не используйте затупившиеся и дефектные сменные инструменты!

▶ Надевайте защитные перчатки!

▶ Натяжной рычаг **[3-4]** поднять до упора,

▶ Вынуть имеющуюся пилку,

▶ Вставить новую пилку до упора в зажим **[3-1]**,

▶ Закрыть натяжной рычаг.

7.2 Настройка направляющей для пилок

Для лучшего направления пилок маятниковые лобзики оснащены дополнительной направляющей из твёрдосплавного металла, расположенной непосредственно над заготовкой **[3-2]**.

▶ Внутренним шестигранным ключом **[1-4]** затянуть болт **[3-3]** настолько, чтобы щечки прилегали вплотную к пильному полотну.

Пилка не должна быть закреплена намертво!

7.3 Применение защиты от сколов

Приспособление для защиты от сколов делает возможным создание превосходных кромок без задиров также с выпускной стороны пилки.

- ▶ При выключенном приборе насадить защиту от сколов **[4-3]** до пилки на направляющую **[4-2]**,
- ▶ Включить лобзик,
- ▶ во время его работы продвинуть защиту от сколов на горизонтальной плоскости, обрабатываемый материал надпилить до тех пор, пока защита не будет прилажена на переднем крае рабочего стола.

ⓘ Для надёжной работы приспособления необходимо, чтобы оно плотно прилегало к пильному полотну с двух сторон. Для получения чистой кромки реза при каждой смене пильного полотна необходима одновременная замена приспособления для защиты от сколов.

7.4 Применение защиты от осколков и стружки

Применение защиты от осколков и стружки препятствует отбрасыванию стружки и улучшает действенность устройства для удаления стружек.

- ▶ Приспособление для защиты от стружки **[2-8]** установить между пильным столом и натяжным рычагом,
- ▶ слегка нажимая на приспособление для защиты от стружки, подвинуть его назад, чтобы оно зафиксировалась.

7.5 Пылеудаление

Предупреждение

Опасность для здоровья в результате воздействия пыли

- ▶ Пыль может представлять опасность для здоровья. Поэтому никогда не работайте без пылеудаления.
- ▶ При удалении опасной для здоровья пыли всегда соблюдайте национальные предписания.

С помощью адаптера для удаления пыли **[2-4]** лобзик можно подсоединить к пылеудаляющему аппарату (диаметр шланга 27 мм).

ⓘ Всегда устанавливайте защитный фильтр для осколков при выполнении работ с отсасыванием, чтобы предотвратить закупорку отсасывающих каналов.

- ▶ Адаптер для удаления пыли следует вставить в заднее отверстие пильного стола таким образом, чтобы крюк **[2-6]** зашёл в паз **[2-7]**.
- ▶ После нажатия на рукоятку **[2-5]** адаптер для удаления пыли можно снять.

7.6 Установка пильного стола

Пильный стол можно поворачивать на угол до 45° в обе стороны для произведения косого распила.

- ▶ Снять защиту от осколков и стружки,
- ▶ Ослабить зажимной винт **[4-1]** при помощи внутреннего шестигранного ключа **[1-4]**,
- ▶ Пильный стол подвинуть приблизительно на 5 мм вперёд,
- ▶ Установить желаемый угол косого распила по шкале **[5-2]**,
- ▶ Затянуть зажимной винт **[4-1]**.

Для пиления близко к краю пильный стол может быть передвинут назад:

- ▶ Снять защиту от осколков и стружки,
- ▶ Ослабить зажимной винт **[4-1]** при помощи внутреннего шестигранного ключа **[1-4]**,
- ▶ Пильный стол подвинуть в заднее положение таким образом, чтобы центрирующая оправка **[5-1]** входила в отверстие **[5-3]**,
- ▶ Затянуть зажимной внти **[4-1]**.

7.7 Установка маятникового хода

Для обработки различных материалов с оптимальной подачей маятниковые лобзики оснащены регулируемым маятниковым ходом. При помощи переключателя маятникового хода **[1-5]** можно выбрать желаемый вид работы:

Положение 0 = выключение маятникового хода

положение 3 = максимальный маятниковый ход

Рекомендуемая величина маятникового хода	
Твёрдое и мягкое дерево, Древесно-стружечные плиты, Древесноволокнистыеплиты	1 - 3
Столешница, Фанера, Пластмасса	1 - 2
Керамика	0
Алюминий, цветные металлы	0 - 2
Сталь	0 - 1

7.8 Настройка числа ходов

JSP 120 E, PSB 300 EQ

Число ходов можно плавно изменять при помощи регулировочного колесика **[1-2; 2-3]**в диапазоне от 1000 до 2900 об/мин. Таким образом Вы можете подобрать оптимальную скорость пиления для каждого материала.

Рекомендуемая частота хода (положение установочного колёсика):	
Твердая и мягкая древесина, Столешница, Фанера, Древесно-стружечные плиты	6
Древесно-волокнистые плиты	4 - 6
Пластмасса	3 - 6
Керамика, Алюминий, цветные металлы	3 - 5
Сталь	2 - 4

8 Выполнение работ с помощью машинки

Предупреждение

Опасность травмирования

- ▶ Всегда укрепляйте обрабатываемую деталь так, чтобы она не двигалась при обработке.

8.1 Свободное ведение по разметочной линии

Благодаря своей треугольной форме приспособление для защиты от сколов **[4-3]** всегда освобождает линию резания от загрязнений. Оно облегчает, тем самым, пиление по разметке.

8.2 Погружение без предварительного сверления

Для погружного пиления древесных материалов пилорама должна находится в передней позиции (Основная позиция, см. рис. **[1]**).

- ▶ Насадить пилу на переднюю кромку пилорамы,
- ▶ погрузить пилу на полной частоте ходов и положении маятникового хода 3 в заготовку (рис. **[6]**).

9 Обслуживание и уход

Предупреждение

Опасность травмирования, удар током

- ▶ Перед началом любых работ на машинке вынимайте вилку из розетки!
- ▶ Все работы по обслуживанию и ремонту, которые требует открывания корпуса двигателя, могут выполняться только авторизованной мастерской сервисной службы.

Сервисное обслуживание и ремонт только через фирму-изготовителя или в наших сервисных мастерских: адрес ближайшей мастерской см. на www.festool.com/service

Используйте только оригинальные запасные части Festool! № для заказа на: www.festool.com/service

По поводу надлежащего ремонта или замены повреждённых защитных устройств и деталей следует обращаться в аттестованную мастерскую, если руководством по эксплуатации не предписано иное.

Для обеспечения циркуляции воздуха отверстия для охлаждения в корпусе двигателя всегда должны быть открытыми и чистыми.

10 Оснастка

Коды для заказа оснастки и инструментов можно найти в каталоге Festool и в Интернете на www.festool.com

10.1 Festool Система направляющих FS

Применение системы направляющих (FS) (рис. **[7]**)) облегчит Вам производство прямых и точных разрезов, особенно, при толщине материала до 20 мм. Для этого лобзик вставляется в упор направляющей **[7-1]** (номер заказа 490031) и ведётся вместе с ним вдоль шины-направляющей. Для точной установки в упоре направляющей имеются два переставляемых направляющих кулака **[7-2]**. При применении упора направляющей используйте только пильные полотна с разведенным зубом. Мы рекомендуем пильное полотно Festool S 75/4 FSG.

10.2 Параллельный упор

При помощи параллельного упора (номер заказа 490119) лобзик можно вести параллельно кромке заготовки. Параллельный упор можно смонтировать на обеих сторонах пильного стола:

- ▶ Подвинуть натяжную скобу **[8-1]** спереди на пильный стол,
- ▶ параллельный упор **[8-2]** vзадвинуть со стороны, продев через натяжную скобу в желаемое положение,
- ▶ затянуть поворотную головку **[8-3]**.

10.3 Прибор для резки по кругу

При помощи прибора для резки по кругу (номер заказа 490118) можно производить кругообразные разрезы диаметром от 120 до 720 мм. Прибор для резки по кругу можно смонтировать на обеих сторонах пильного стола:

- ▶ Подвинуть натяжную скобу **[8-1]** спереди на пильный стол,
- ▶ Прибор для резки по кругу **[8-4]** задвинуть со стороны, продев через натяжную скобу в желаемое положение,
- ▶ затянуть поворотную головку **[8-3]**,
- ▶ Остриё циркуля **[8-5]** в заднее отверстие прибора для резки по кругу.

10.4 Festool CMS

Используя лобзик в системе Festool CMS, мы получаем полустационарную пилораму для формовочного пиления. Информацию по данному вопросу Вы можете получить из проспекта CMS.

10.5 Пильные полотна, прочая оснастка

Для быстрой и чистой распиловки различных материалов Festool предлагает пильные полотна, специально разработанные для лобзиков Festool.

11 Опасность для окружающей среды

Не выбрасывайте электроинструменты вместе с бытовыми отходами!Обеспечьте экологически безопасную утилизацию инструментов, оснастки и упаковки. Соблюдайте действующие национальные предписания!

Только для стран ЕС: согласно директиве ЕС об отходах электрического и электронного оборудования, а также гармонизированным национальным стандартам отслужившие свой срок электроинструменты должны утилизироваться раздельно и направляться на экологически безопасную переработку.

REACh:

www.festool.com/reach

12 Декларация соответствия ЕС

Лобзиковая пила	Серийный №
PS 300 Q	489580
PSB 300 Q	489584
PS 300 EQ	488639, 494353
PSB 300 EQ	489274, 491763
Год маркировки CE:2000	

Дата производства - см. этикетку инструмент

Мы со всей ответственностью заявляем, что данная продукция соответствует всем применимым требованиям следующих стандартов и нормативных документов:

2006/42/EG, 2004/108/EG, 2011/65/EU, EN 60745-1, EN 60745-2-11, EN 55014-1, EN 55014-2, EN 61000-3-2, EN 61000-3-3.

Festool GmbH

Wertstr. 20, D-73240 Wendlingen

ppa. Dr. Johannes Steimel

Dr. Johannes Steimel

Руководитель отдела исследований и разработок, технической документации

2014-12-04