Festool Group GmbH & Co. KG
Wertstraße 20
D-73240 Wendlingen
Tel.: +49 (0)7024/804-0
Telefax: +49 (0)7024/804-20608
www.festool.com

FESTOOL

D	Originalbetriebsanleitung/Ersatzteilliste	7
GB	Original operating manual/Spare parts list	10
F	Notice d'utilisation d'origine/Liste de pièces de rechange	13
E	Manual de instrucciones original/Lista de piezas de repuesto	16
I	Istruzioni per l'uso originali/Elenco parti di ricambio	19
NL	Originele gebruiksaanwijzing/Lijst met reserveonderdelen	22
S	Originalbruksanvisning/Reservdelslista	25
FIN	Alkuperäiset käyttöohjeet/Varaosaluettelo	27
DK	Original brugsanvisning/Reservedelsliste	30
N	Originalbruksanvisning/Reservedelsliste	32
P	Manual de instruções original/Lista de peças sobresselentes	35
RUS	Оригинал Руководства по эксплуатации/Перечень запасных частей	38
CZ	Originál návodu k obsluze/Seznam náhradních dílù	41
PL	Oryginalna instrukcja eksploatacji/Lista części zamiennych	44

OFK 700 EQ

468043_008

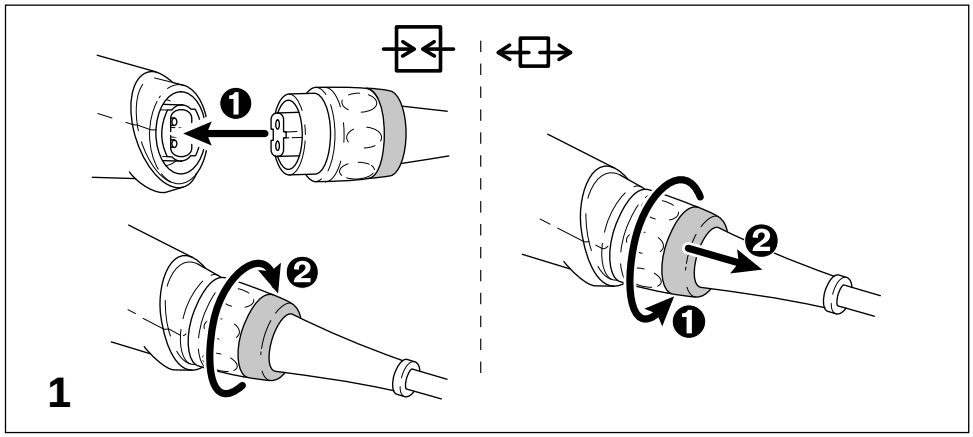
1

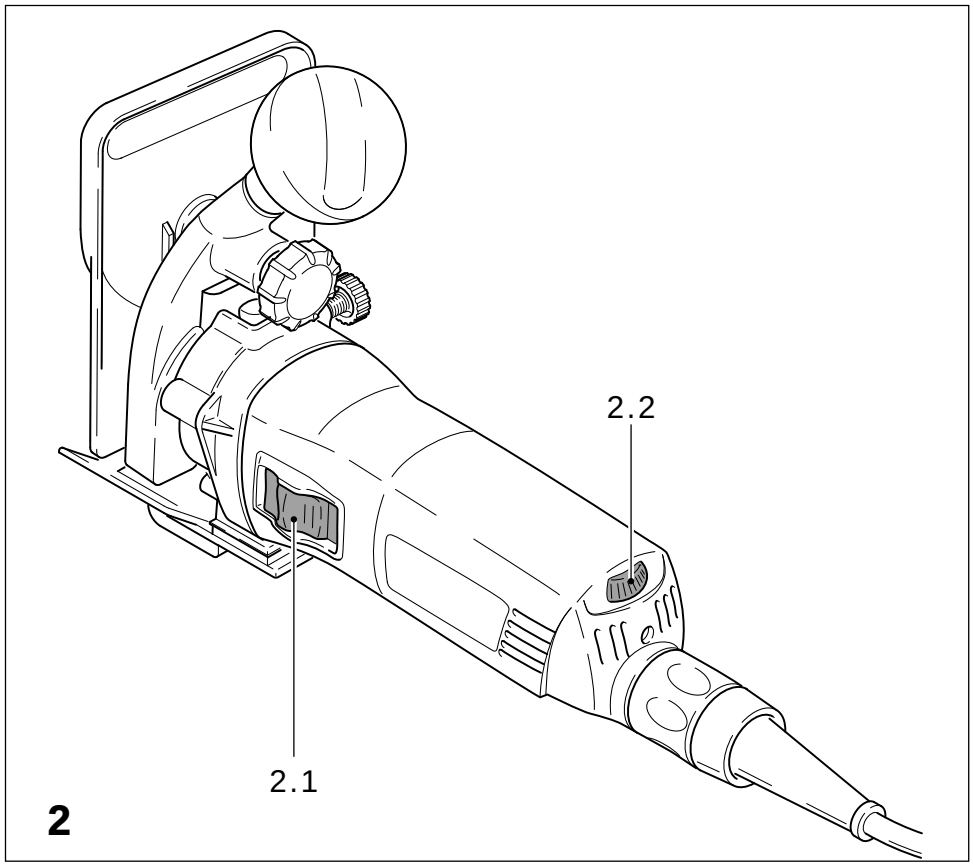
2.2
2.1
2

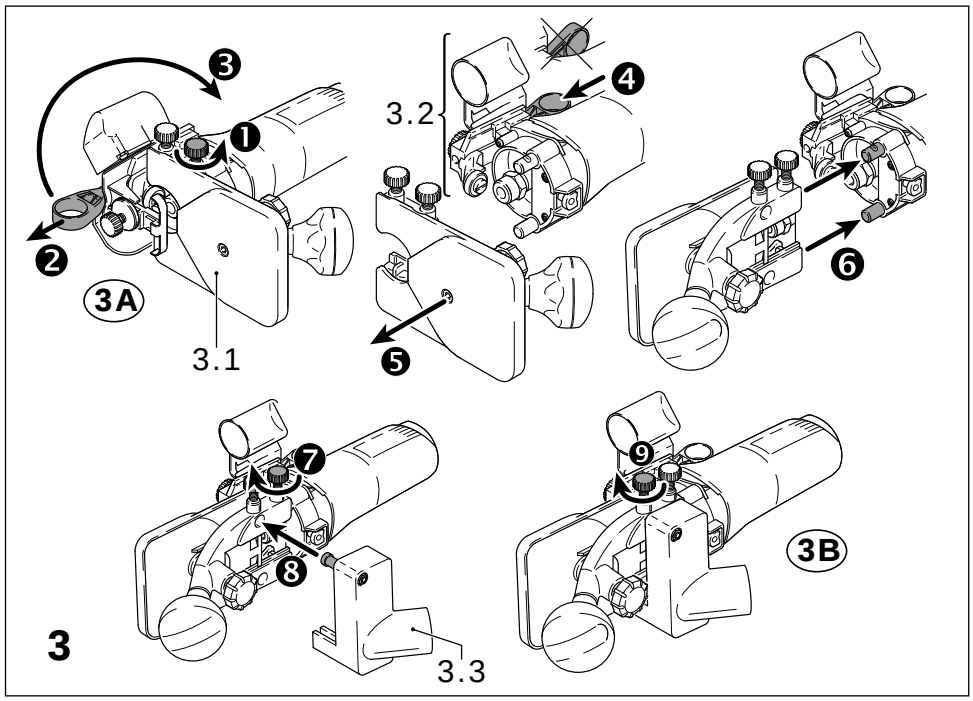
3A
3.1
3.2
3B
3.3
3

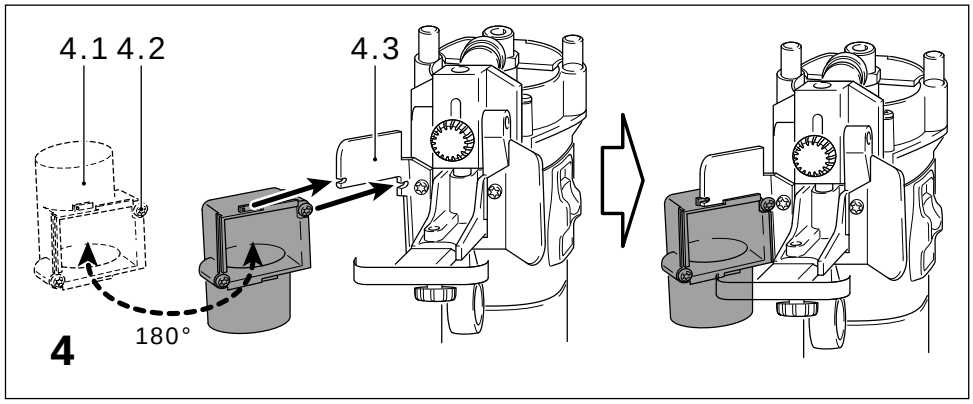
4.1 4.2
4.3
180°
4

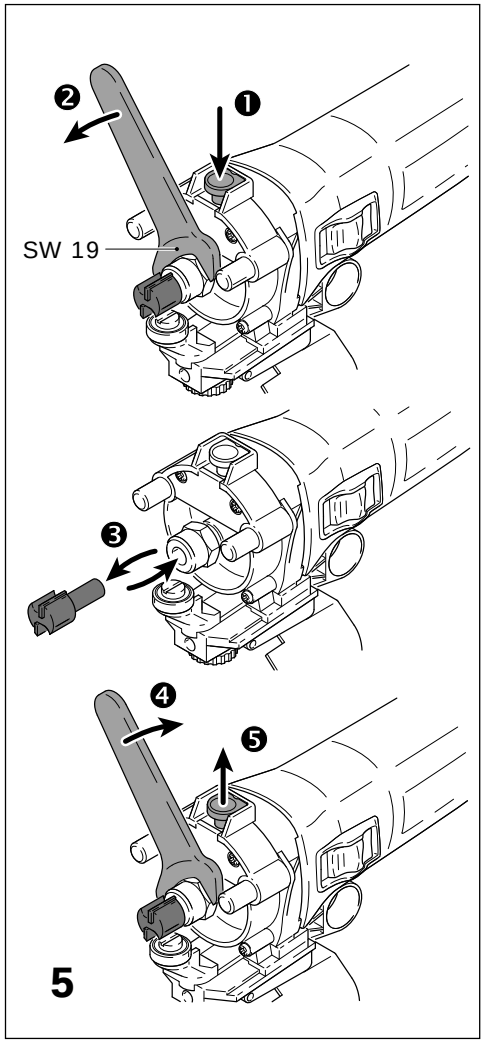
SW 19
5

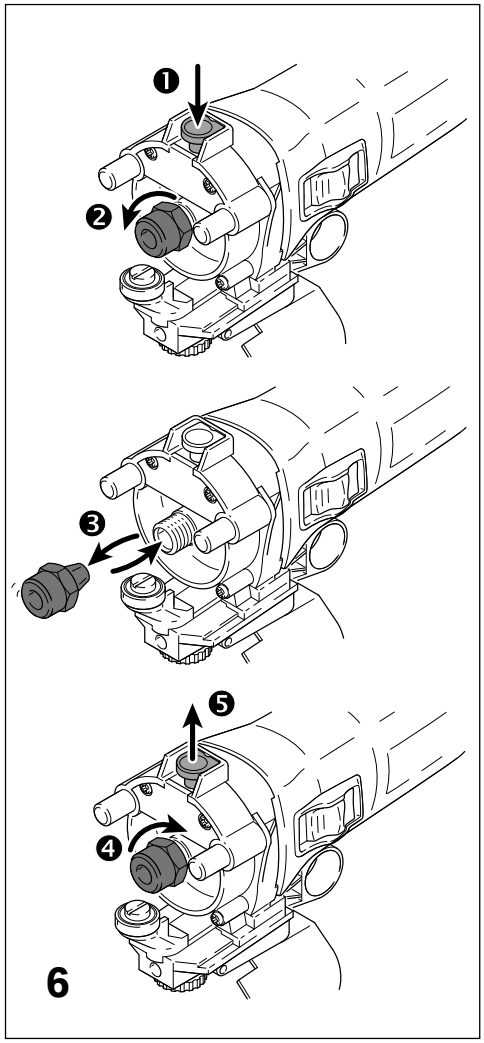
6

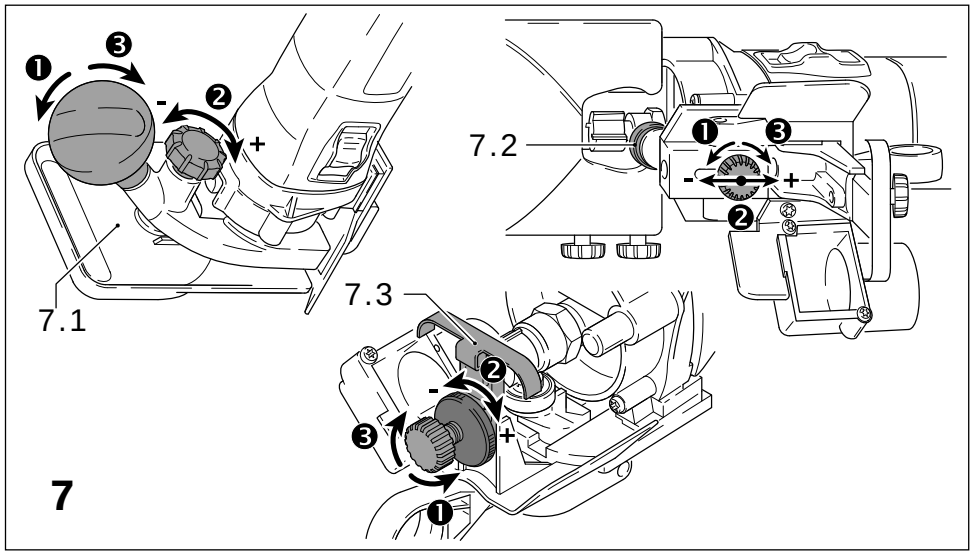
7.1
7.2
7.3
7

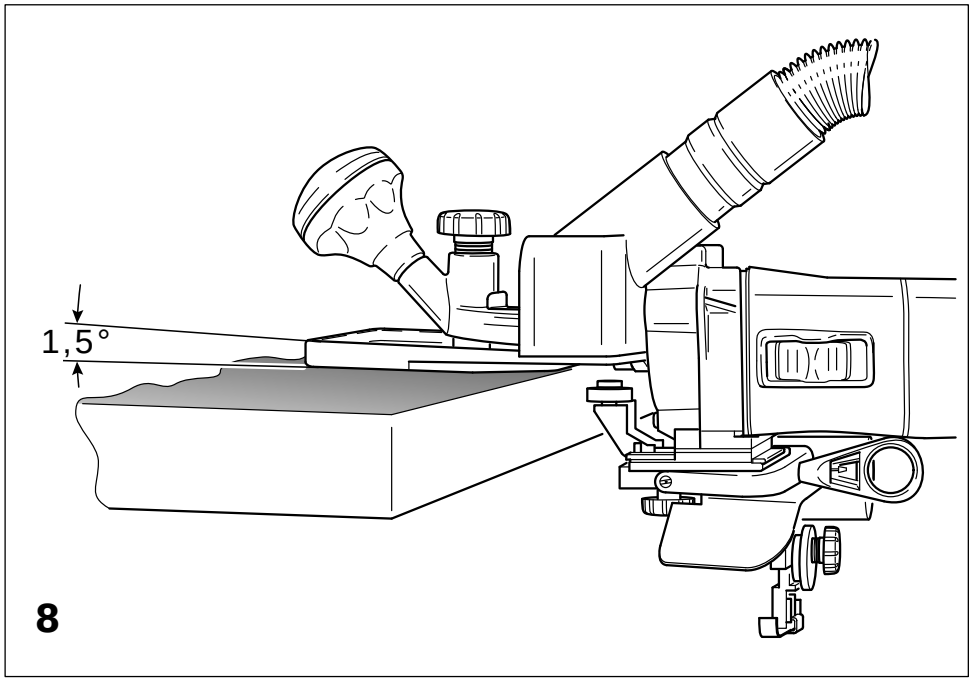
1,5°
8

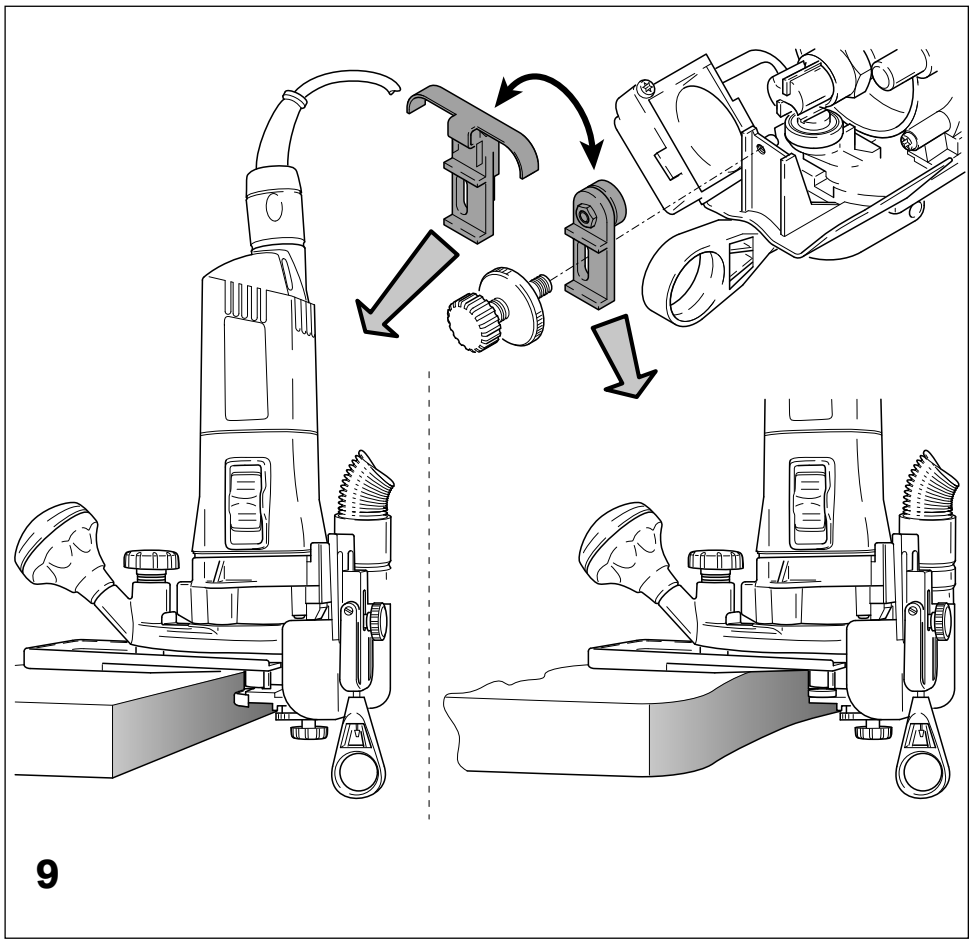
9

Кромочный фрезер

Технические данные	OFK 700 EQ
Потребляемая мощность	720 вт
Число оборотов (холостой ход)	10.000-26.000мин$^{-1}$
хвостовик фрезы	Ø 8 мм
Наклон стола фрезерного станка	1,5°
Вес	2,0 кг
Безопасность	⧈ / II

Указанные рисунки находятся в начале руководства по эксплуатации.

Символы

Предупреждение об общей опасности

Носить защиту органов слуха!

Соблюдайте руководство по эксплуатации/инструкции!

1 Применение по прямому назначению

OFK 700 EQ по прямому назначению предусмотрен для фрезерования заподлицо и профильного фрезерования древесины, пластмассы и подобных материалов.

Инструмент сконструирован для профессионального применения.

Ответственность за ущерб и несчастные случаи при использовании не по назначению несет пользователь!

2 Указания по технике безопасности

2.1 Общие указания по безопасности

ВНИМАНИЕ! Прочтите все указания по технике безопасности и рекомендации. Ошибки при соблюдении приведенных указаний и рекомендаций могут привести к поражению электрическим током, пожару, и/или вызвать тяжелые травмы.

Сохраняйте все указания по технике безопасности и Руководства по эксплуатации в качестве справочного материала.

Использованное в настоящих инструкциях и указаниях понятие «электроинструмент» распространяется на электроинструмент с питанием от сети (со шнуром питания от электросети) и на аккумуляторный электроинструмент (без шнуром питания от электросети).

2.2 Специфические правила техники безопасности

- **Держите электроинструмент только за изолированные части рукоятки, так как вал ножа может повредить сетевой кабель инструмента.** Контакт с повреждённым электрическим кабелем через находящиеся под напряжением металлические части инструмента может привести к удару электрическим током.
- **Закрепляйте заготовку с помощью струбцин или другим надёжным способом на неподвижном основании.** При удержании заготовки только рукой или корпусом она остаётся подвижной, что может привести к потере контроля.
- Пользоваться машиной разрешается только при установленном согласно предписаниям направляющем столе и отсасывающем кожухе.
- Используйте только фрезерный инструмент, который в соответствии с европейским стандартом EN 847 имеет допуск для числа оборотов минимум в 26.000 мин$^{-1}$. Фрезерный инструмент с трещинами или тот, что изменил свою форму, использовать не разрешается.
- Следите за прочной посадкой фрезерного инструмента и проверяйте его безупречный ход.
- Используйте только оригинальные принадлежности «Festool».

Пользуйтесь подходящими индивидуальными средствами защиты: защитные наушники, защитные очки, респиратор (при обработке пылеобразующих материалов), защитные перчатки (при обработке грубых материалов и смене рабочего инструмента).

3 Информация по шуму и вибрации

Установленные по EN 60745 значения имеют в нормальном случае следующую величину:

Уровень звука	80 дб (A)
Звуковая мощность	91 дБ(A)
Допуск на погрешность измерения	K = 3 дБ(A)

Необходимо носить наушники!

Общий коэффициент колебаний (сумма векторов трех направлений) рассчитывается в соответствие с EN 60745:

Коэффициент эмиссии колебаний (3-осевой)

Корпус машины	a_h = 6 м/сек²
Дополнительная рукоятка	a_h = 4 м/сек²
Погрешность	K =2 м/сек²

Указанные значения уровня шума/вибрации из-

мерены в соответствии с условиями испытаний по EN 60745 и служат для сравнения инструментов. Эти значения можно также использовать для предварительной оценки шумовой и вибрационной нагрузки во время работы. Указанные значения уровня шума/вибрации отображают основные области применения электроинструмента. При использовании электроинструмента в других целях, с другими сменными (рабочими) инструментами или в случае их неудовлетворительного обслуживания, шумовая и вибрационная нагрузки могут значительно возрастать на протяжении всего срока эксплуатации. Для точной оценки нагрузок в течение указанного срока эксплуатации необходимо также соблюдать приводимые в настоящем руководстве значения времени работы на холостом ходу и времени простоя. Это поможет значительно уменьшить нагрузку в течение всего срока эксплуатации электроинструмента.

4 Электрическое подключение и ввод в эксплуатацию

Сетевое напряжение должно соответствовать напряжению, указанному на фирменной табличке с паспортными данными!

Соединение и отсоединение линии сетевого питания - см. рис. 1.

Перед присоединением или отсоединением сетевого кабеля всегда выключайте машину!

Выключатель (2.2) служит в качестве включателя и выключателя (I=Вкл./0 = Выкл.).

5 Регулировки на станке

Перед началом любых работ на станке необходимо всегда доставать вилку соединительного шнура из розетки!

5.1 Рабочие положения

Машину можно использовать в одном из двух рабочих положений:

- **Рис. 3A + 9:** Вертикальное рабочее положение, для фрезерования заподлицо покрытий больших поверхностей, а также профильного фрезерования.
- **Рис. 3B + 8:** Горизонтальное рабочее положение, для фрезерования заподлицо покрытий узких поверхностей (торцовочная лента), а также профильного фрезерования.

Чтобы перевести машину из одного рабочего положения в другое необходимо снять направляющий стол (3.1), контактное приспособление(3.2) и отсос (3.3) – см. рис. 3.

5.2 Отсасывание пыли

Всегда подключайте машину к вытяжке.

Входящий в комплект отсасывающий кожух используется в обоих рабочих положениях (3.3, 4.1). К нему можно подключить вытяжное устройство Festool (отсасывающий шланг диаметром 27 мм).

По соображениям безопасности пользоваться машиной можно только при установленном надлежащим образом отсасывающем кожухе.

Вытяжной колпак (4.1) крепится двумя винтами (4.2) на щитке (4.3) в любом из двух положений (с поворотом на 180°).

5.3 Смена фрезерного инструмента

См. рис. 5.

5.4 Смена зажимной цанги

Входящая в комплект зажимная цанга предназначена для инструментов с диаметром хвостовика 8 мм. См. рис. 6.

6 Электроника

Машина оснащена электронным управлением со следующими характеристиками:

Плавный пуск

Плавный пуск предназначен для плавного, без рывков, пуска машины.

Регулировка числа оборотов

Число оборотов можно плавно изменять при помощи регулировочного колесика (2.2) в диапазоне от 10.000 до 26.000 об/мин. Таким образом Вы можете подобрать оптимальную скорость резания для каждого материала.

Постоянное число оборотов

Предварительно установленное число оборотов поддерживается постоянным на холостом ходу и во время обработки.

7 Работа со станком

Всегда закрепляйте заготовку так, чтобы она не могла двигаться при обработке.

Следите за тем, чтобы контактная пластина и/или контактный диск не касались фрезерного инструмента.

Регулировка глубины захода
см. рис. 7
❶ Отверните поворотную ручку.
❷ Отрегулируйте направляющий стол (7.1),контактный диск (7.2) или контактную пластину (7.3) на необходимую глубину захода.
❸ Затяните поворотную ручку.

Равномерно ведите машину вдоль обрабатываемой детали. Следите за тем, чтобы направляющий стол и контактный диск (или контактная пластина) всегда соприкасались с обрабатываемой деталью. Используйте контактную пластину если у детали прямые или грубые кромки и контактный диск если у детали неровные кромки.

Указание:
во избежание повреждения покрытия плит при обработке кромок серийно поставляемый направляющий стол имеет наклон 1,5°. Для фрезерования точно под прямым углом направляющий стол может поставляться с наклоном 0° (оснастка).

8 Техобслуживание и уход

Паред началом всех работ на машинке сначала вынуть штепсель из розетки.

Дея обеспечения циркуляции воздуха, все охлаждающие отверстия в корпусе двигателя должны быть постоянно чистыми и свободными.
Фасонно-фрезерные машинки оснащёны специальным углём для автоматического отключения.
Когда он изнашивается, происходит автоматическое отключение тока, и фасонно-фрезерная машинка прекращает работу.
Все профилактические осмотры и ремонтные работы, при которых необходимо открыть корпус двигателя, могут проводить только работники авторизированой станции технического обслуживания (см. рис. 8 + 9).

9 Принадлежности, инструменты

Номера заказа для принадлежностей и инструментов Вы найдете в Вашем каталоге Festool или в Интернет по адресу „www.festool.com“.

10 Утилизация

Не выбрасывайте электроинструменты вместе с бытовыми отходами! Обеспечьте безопасную для окружающей среды утилизацию инструмента, оснастки и упаковки. Соблюдайте действующие национальные инструкции.

Только для ЕС: согласно Европейской директиве 2002/96/EG отслужившие свой срок электроинструменты должны утилизироваться отдельно и направляться на экологически безопасную утилизацию.

11 Гарантия

На наш инструмент мы даем гарантию, распространяющуюся на материалы и дефекты изготовления в соответствии с законодательством каждой из стран, но не меньше 12 месяцев. В странах ЕС срок гарантии составляет 24 месяца (подтверждение по счету или накладной). Гарантия не распространяется на повреждения, полученные в результате естественного износа/использования, перегрузки, использования не по назначению, повреждения по вине пользователя или при эксплуатации вопреки руководству по эксплуатации, либо известные на момент покупки (уценка товара). Также исключается ответственность за ущерб, вызванный использованием неоригинальной оснастки и расходных материалов (например, шлифовальных тарелок). Рекламации принимаются к рассмотрению только в том случае, если инструмент поступил к поставщику или в аттестованную мастерскую Сервисной службы Festool в неразобранном виде. Сохраняйте руководство по эксплуатации, указания по технике безопасности, список запасных частей и квитанцию о покупке. В остальном имеют силу действующие на определенный момент условия предоставления гарантии изготовителем.

Примечание
В связи с постоянными исследованиями и новыми техническими разработками фирма оставляет за собой право на внесение изменений в технические характеристики.

REACh для изделий Festool, их оснастки и расходных материалов
С 2007 года директива REACh является регламентом по химическим веществам, действующим на территории всей Европы. Выступая в роли «привлекаемого участника» этого регламента, мы, как производители изделий, принимаем на себя обязательство предоставлять соответствующую информацию нашим клиентам. Чтобы держать вас в курсе последних событий и предоставлять информацию о веществах, которые включены в список вышеупомянутого регламента и которые могут использоваться в наших изделиях, мы создали специальный веб-сайт:
www.festool.com/reach