Festool GmbH
Wertstraße 20
D-73240 Wendlingen
Tel.: +49 (0)7024/804-0
Telefax: +49 (0)7024/804-20608
www.festool.com

FESTOOL

D	Originalbetriebsanleitung - Absaugmobil	6
GB	Original operating manual - Mobile dust extractors	10
F	Notice d'utilisation d'origine - Aspirateurs mobile	14
E	Manual de instrucciones original - Sistemas móviles de aspiración	18
I	Istruzioni per l'uso originali - Unità mobili d'aspirazione	22
NL	Originele gebruiksaanwijzing - Mobiele afzuigapparaten	26
S	Originalbruksanvisning - Dammsugare	30
FIN	Alkuperäiset käyttöohjeet - Siirrettävät imurit	34
DK	Original brugsanvisning - Støvsugere	38
N	Originalbruksanvisning - Mobil støv-/våtsuger	42
P	Manual de instruções original - Aspiradores móveis	46
RUS	Оригинал Руководства по эксплуатации - Пылеудаляющие аппараты	50
CZ	Originál návodu k obsluze - Mobilní vysavače	54
PL	Oryginalna instrukcja eksploatacji - Odkurzacze mobilne	58

CT 17 E

768066_003

1

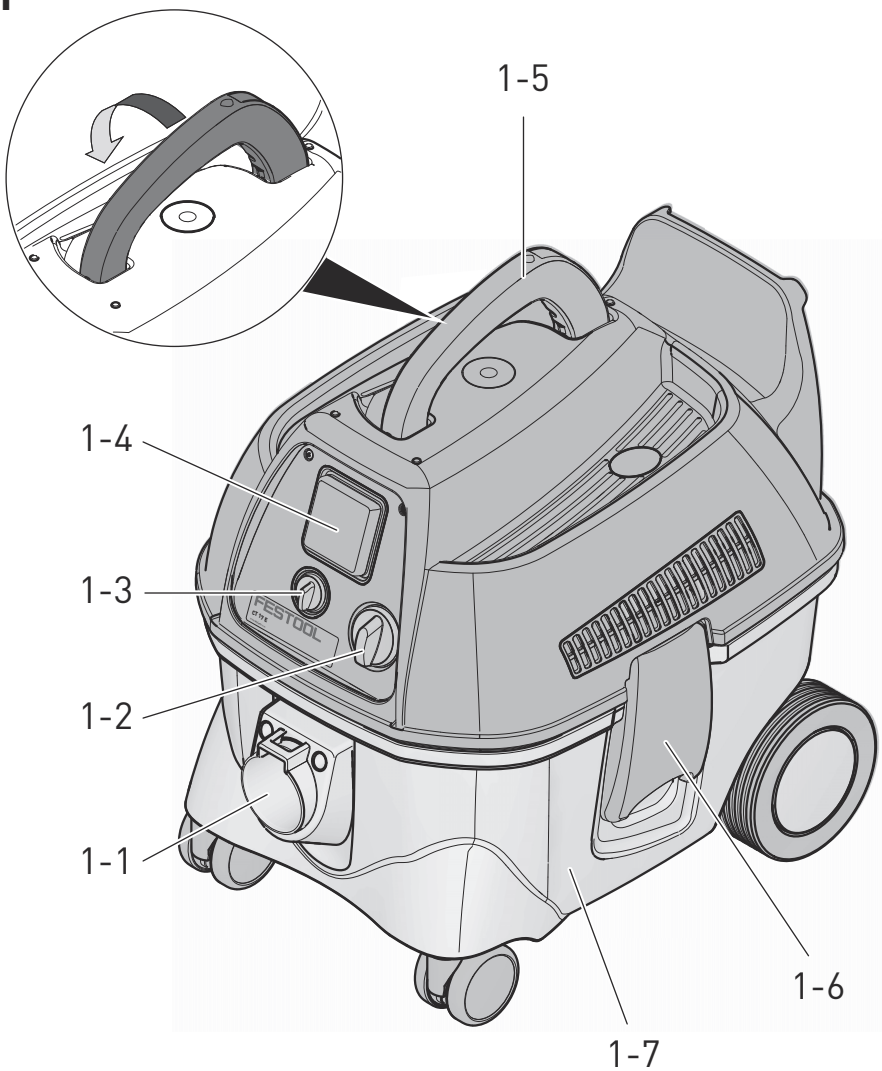

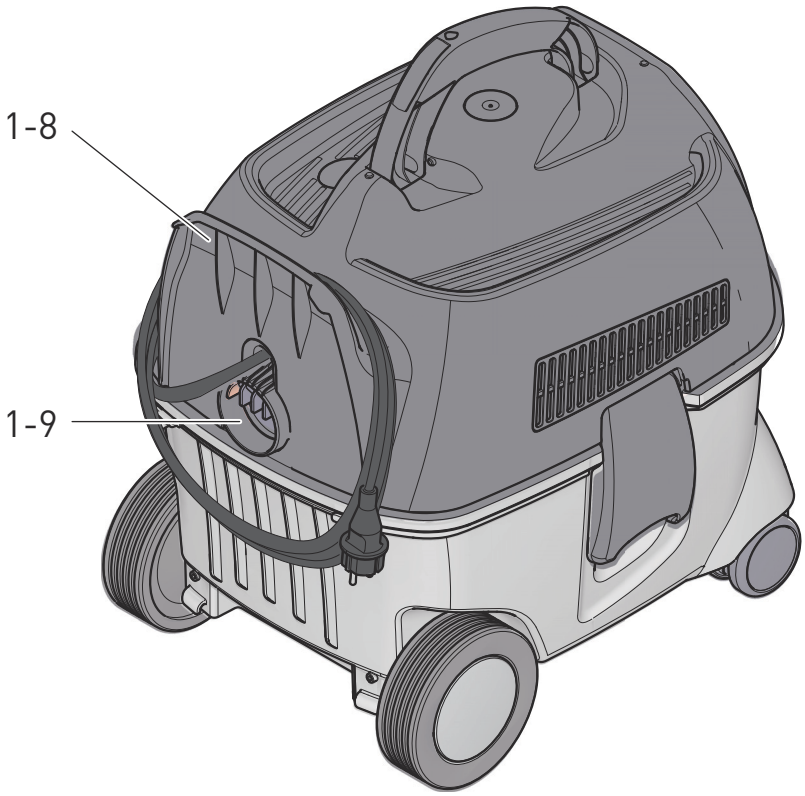

2

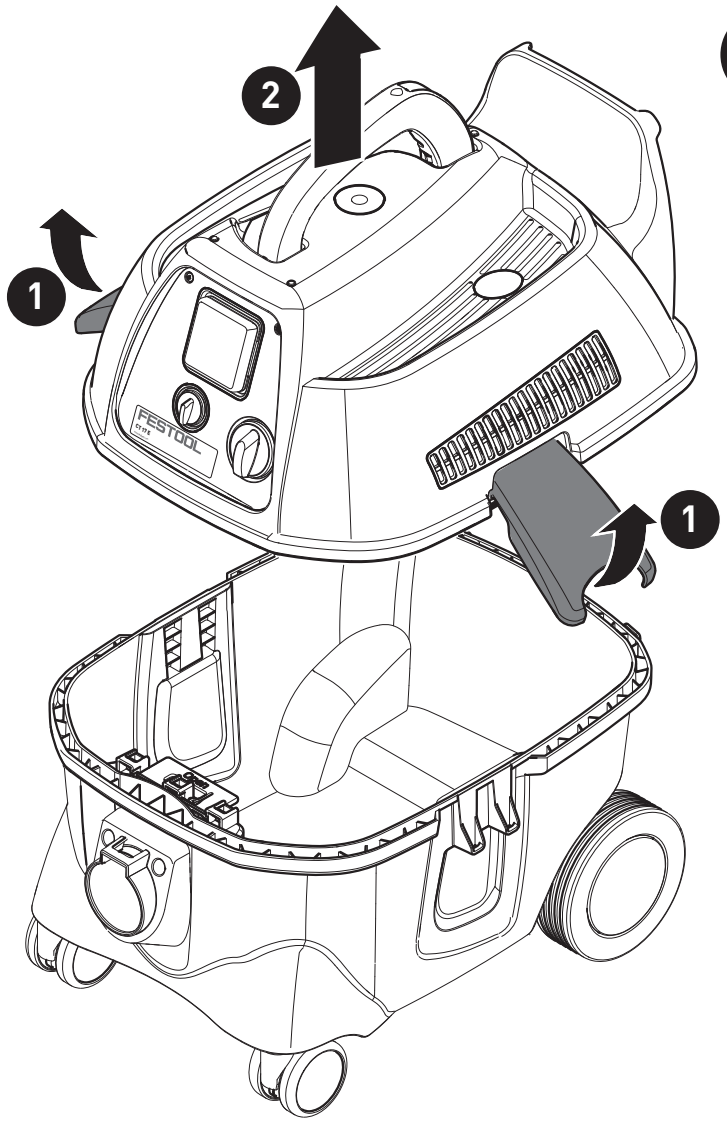

3

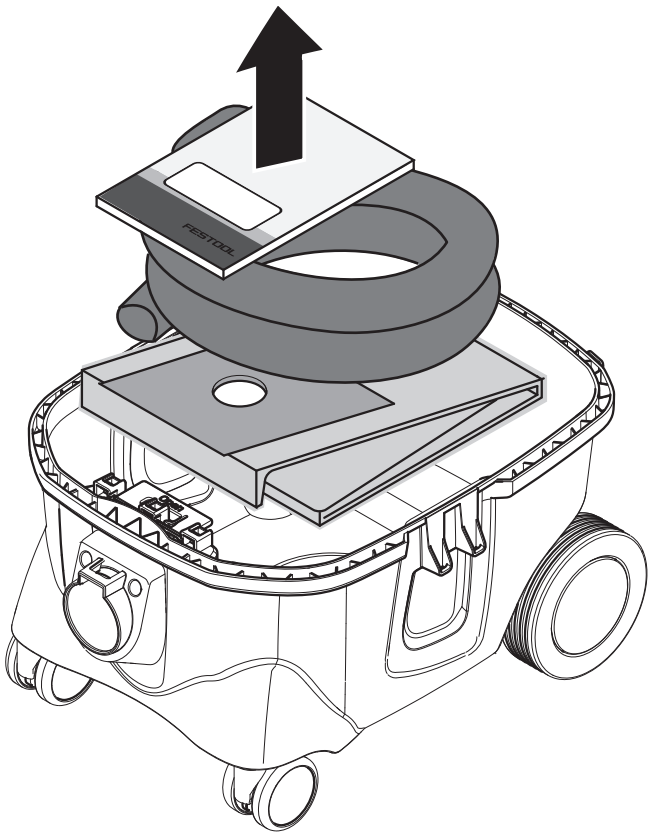

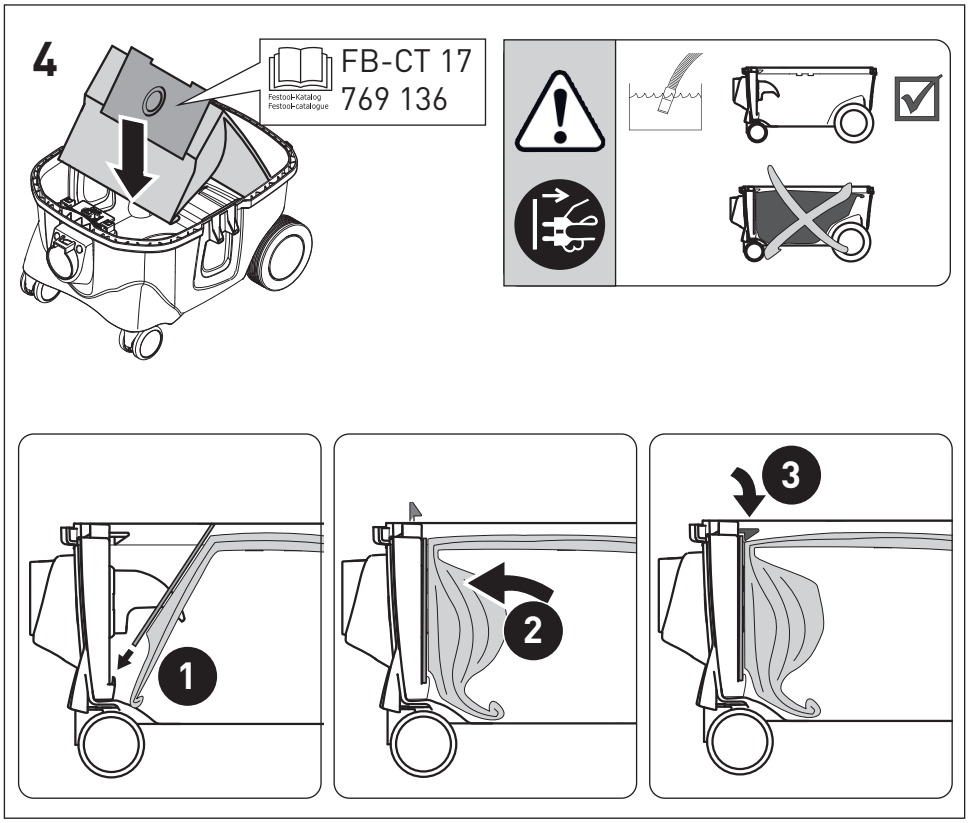
4
FB-CT 17
769 136
Festool-Katalog
Festool-catalogue
1
2
3

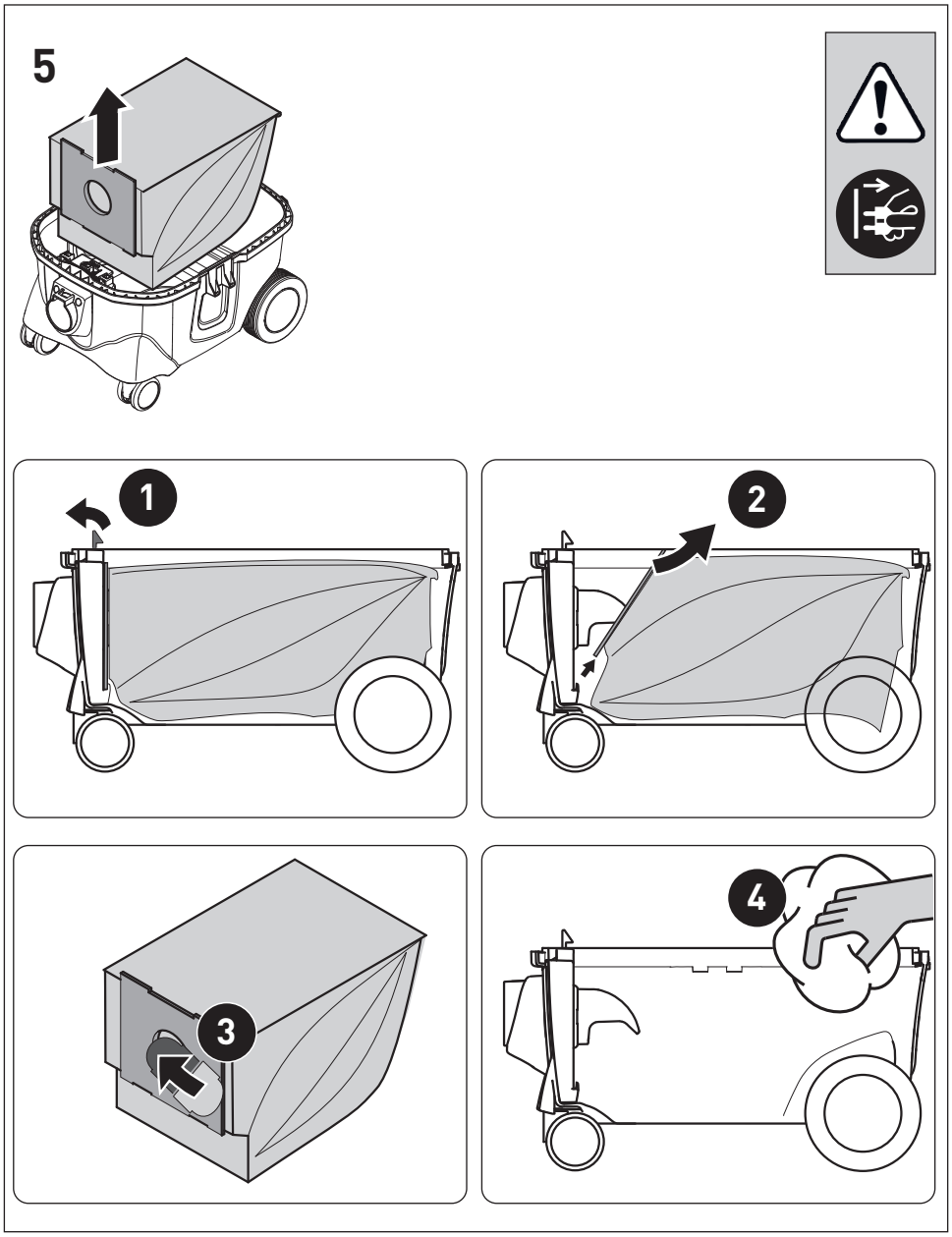
5
1
2
3
4

6

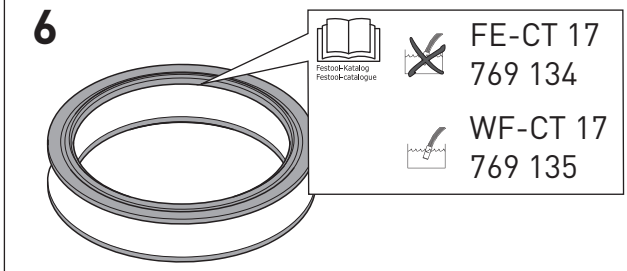
Festool-Katalog
Festool-catalogue
FE-CT 17
769 134
WF-CT 17
769 135

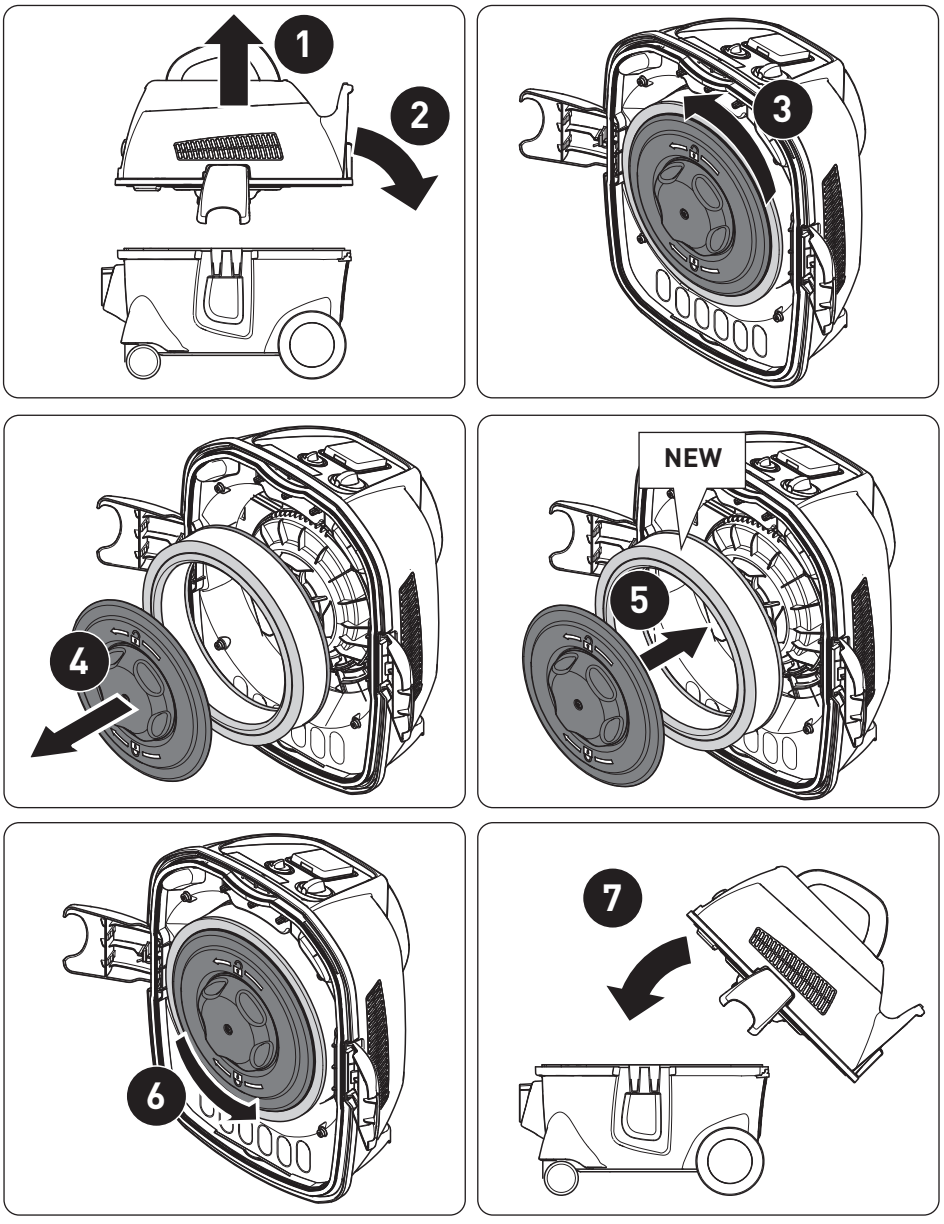
1
2
3
4
NEW
5
6
7

7

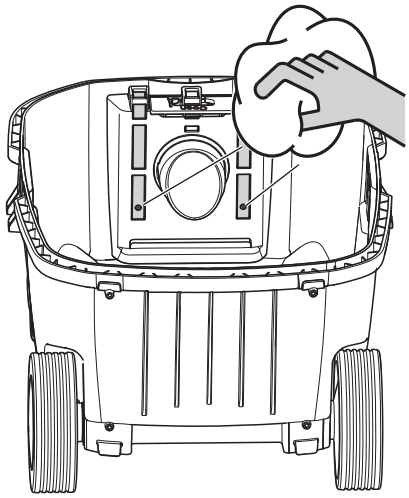

Оригинальное руководство по эксплуатации

1 Указания по технике безопасности

⚠ **Внимание! Прочтите все указания по технике безопасности и инструкции.** Неточное соблюдение инструкций и предупреждений может стать причиной удара электрическим током, пожара и/или тяжелых травм.

Сохраняйте все указания по технике безопасности и руководства для будущих владельцев.

- Лицам с ограниченными физическими, сенсорными или умственными способностями или не имеющим необходимого опыта и знаний запрещается использовать данный аппарат без присмотра или без соответствующего инструктажа по технике безопасности со стороны ответственного лица. Следите за тем, чтобы **дети** не играли с аппаратом.
- **Взрыво- и пожароопасность:Не допускайте всасывания:** искр или горячей пыли; горючих или взрывоопасных материалов (например, магния, алюминия, бензина, разбавителей, за исключением древесины); агрессивных жидкостей/твёрдых веществ (например, кислоты, щёлочей, растворителей).
- Соблюдайте региональные правила техники безопасности и данные изготовителя материала!
- Не подходит для всасывания опасной для здоровья пыли.
- Разрешается работать только с использованием подходящих средств индивидуальной защиты!
- Убедитесь в исправном состоянии аппарата, работайте только в сухом помещении!
- **ПРЕДУПРЕЖДЕНИЕ! Пользователи должны пройти инструктаж по работе с таким оборудованием.** Перед началом работы пользователи должны ознакомиться с правилами работы с инструментом и материалами, для сбора которых он предназначен, включая меры предосторожности при утилизации этих материалов.
- При выходе пены или жидкости немедленно отключите аппарат.
- Регулярно очищайте датчики уровня **[7]** и осматривайте их на возможные повреждения.
- Не подходит для всасывания сильно вспенивающихся жидкостей.
- Разрешается эксплуатировать только с установленной системой фильтрации.
- Используйте розетку на аппарате только для указанной цели!
- Регулярно проверяйте штекер и кабель. В случае повреждения заменяйте их в авторизованных мастерских Сервисной службы.
- Запрещается поднимать и транспортировать аппарат с помощью подъёмника или крана.

– При сбое в работе сразу отключите инструмент, отсоедините от сети и сдайте в ремонт в авторизованную мастерскую сервисной службы.

2 Символы

Предупреждение об общей опасности

Предупреждение об ударе током

Соблюдайте руководство по эксплуатации/указания!

TR066

Выньте вилку!

Используйте респиратор!

Не имеет место в коммунальных отхода.

Подходит для сбора жидкостей

3 Технические данные

Пылеудаляющие аппараты		
Потребляемая мощность		400 - 1200 Вт
Макс. допустимая мощность подключаемого инструмента:	EC (230 В, 50 Гц)	2400 Вт
	CH, DK (230 В, 50 Гц)	1100 Вт
	GB (240 В, 50 Гц)	1800 Вт
	AUS (240 В, 50 Гц)	1200 Вт
Макс. объёмный расход (воздуха), пылеудаляющий аппарат/турбина		3000 л/мин / 3700 л/мин
Макс. разрежение, турбина		24000 Па
Площадь фильтроэлемента		4600 см^2
Всасывающий шланг		D 27 мм x 3,5 м
Длина сетевого кабеля		5,5 м
Уровень звукового давления согласно EN 60704-2-1 / Погрешность K		74 дБ(A) / 3 дБ
Вид защиты		IP X4
Класс защиты		I
Объём резервуара		17 л
Размеры ДхШхВ		445 x 380 x 485 мм
Масса		9,4 кг

4 Составные части инструмента

[1-1] Всасывающее отверстие

[1-2] Выключатель

[1-3] Регулятор интенсивности всасывания

[1-4] Штепсельный разъём аппарата

[1-5] Перекидная рукоятка

[1-6] Зажимная скоба

[1-7] Резервуар для грязи

[1-8] Кронштейн для намотки кабеля/шланга

[1-9] Выпускное отверстие

Иллюстрации находятся в начале руководства по эксплуатации.

5 Применение по назначению

Пылеудаляющий аппарат предназначен

– для удаления неопасной для здоровья пыли, грязи, песка, опилок,

– для всасывания воды,

– для использования в промышленном

производстве в условиях повышенных нагрузок, согласно IEC/EN 60335-2-69.

Ответственность за использование не по назначению несёт пользователь.

Инструмент сконструирован для профессионального применения.

6 Начало работы

Предупреждение

Недопустимое напряжение или частота!

Опасность несчастного случая

- Соблюдайте параметры на заводской табличке.
- Учитывайте национальные особенности.

6.1 Первый ввод в эксплуатацию

- Разблокируйте зажимные скобы и снимите верхнюю часть аппарата **[2]**.
- Извлеките оснастку и сопроводительную документацию **[3]**.
- Вложите мешок-пылесборник **[4]**.

6.2 Подсоединение всасывающего шланга

Для всасывания: к всасывающему отверстию **[1-1]**

Для продувки: к выпускному отверстию **[1-9]**

6.3 Подсоединение пылеудаляющего аппарата

Предупреждение

Опасность травмирования по причине неконтролируемого включения инструмента

- Прежде чем повернуть переключатель в положение "AUTO" или "MAN", убедитесь в том, что подсоединённый инструмент выключен.

Переключатель **[1-2]** служит выключателем.

Положение переключателя ’0’

Штепсельный разъём аппарата **[1-4]** обесточен, пылеудаляющий аппарат выключен.

Положение переключателя ’MAN’

Штепсельный разъём аппарата **[1-4]** находится под напряжением, пылеудаляющий аппарат включается.

Положение переключателя ’Auto’

Штепсельный разъём аппарата **[1-4]** находится под напряжением, пылеудаляющий аппарат включается при включении подсоединённого инструмента.

- Вставьте вилку в розетку с заземлением.

По окончании работ с использованием аппарата, а также перед техническим обслуживанием и ремонтом вынимайте вилку из розетки.

6.4 Подсоединение электроинструмента

Предупреждение

Опасность травмирования

- Соблюдайте указания в отношении макс. допустимой мощности подключаемого инструмента (см. главу «Технические данные»).
- Выключите электроинструмент.

- Подсоедините электроинструмент к штепсельному разъёму аппарата **[1-4]**.

6.5 Регулировка интенсивности всасывания

- с помощью винта-барашка **[1-3]**.

7 Выполнение работ

7.1 Пылеудаление

Сбор сухих материалов

Всегда используйте мешок-пылесборник.

Всасывание мокрых материалов/жидкостей

Удалите мешок-пылесборник!

Установите специальный фильтр для влажной уборки.

При достижении максимального уровня заполнения всасывание автоматически прекращается.

После мокрого всасывания просушите фильтрующий элемент!

Осторожно

Выступающая пена и жидкости

- Немедленно выключите и опорожните аппарат.

7.2 По окончании работы

- Выключите пылеудаляющий аппарат и выньте вилку из розетки.

- ▶ Смотайте сетевой кабель.
- ▶ Опорожните резервуар для грязи.
- ▶ Поставьте пылеудаляющий аппарат в сухом помещении, примите меры для предупреждения использования без разрешения.

8 Обслуживание и уход

Предупреждение

Опасность травмирования, удар током

- ▶ Перед началом любых работ на машинке вынимайте вилку из розетки!
- ▶ Все работы по обслуживанию и ремонту, которые требует открывания корпуса двигателя, могут выполняться только авторизованной мастерской сервисной службы.

Сервисное обслуживание и ремонт только через фирму-изготовителя или в наших сервисных мастерских: адрес ближайшей мастерской см. на www.festool.com/service

Используйте только оригинальные запасные части Festool! № для заказа на: www.festool.com/service

–**При очистке пылеудаляющего аппарата используйте только обычные водорастворимые чистящие средства.** Запрещается использовать острые химические реагенты, растворители или абразивные чистящие средства.

8.1 Мешок-пылесборник/ мешок для утилизации/ фильтрующий элемент

- ▶ Извлеките мешок-пылесборник **[5]**
- ▶ Установите мешок-пылесборник **[4]**
- ▶ Замените фильтрующий элемент **[6]**

Утилизируйте использованный фильтрующий элемент в соответствии с законодательными предписаниями.

Расходные материалы	№ для заказа
Мешок-пылесборник CT 17 E	769136
Фильтрующий элемент, сухое пылеудаление CT 17 E	769134
Фильтрующий элемент, влажное пылеудаление CT 17 E	769135

ⓘ Номера для заказа оснастки, фильтров и расходных материалов можно найти в Каталоге Festool или в Интернете на сайте: www.festool.com.

9 Опасность для окружающей среды

Не выбрасывайте инструмент вместе с бытовыми отходами! Обеспечьте экологически безопасную утилизацию инструментов, оснастки и упаковки. Соблюдайте действующие национальные предписания!

Только для стран ЕС: согласно директиве ЕС об отходах электрического и электронного оборудования, а также гармонизированным национальным стандартам отслужившие свой срок электроинструменты должны утилизироваться раздельно и направляться на экологически безопасную переработку.

Информация по директиве REACh:

www.festool.com/reach

10 Декларация соответствия ЕС

Пылеудаляющий аппарат	Серийный №
CT 17 E	768061, 768229, 768140, 768652
Год маркировки CE: 2013	

Дата производства - см. этикетку инструмент

Мы со всей ответственностью заявляем, что данная продукция соответствует всем применимым требованиям следующих стандартов и нормативных документов:

2006/42/EG, 2004/108/EG, 2011/65/EU, EN 60335-1, EN 60335-2-69, EN 55014-1, EN 55014-2, EN 61000-3-2, EN 61000-3-3.

Festool GmbH

Wertstr. 20, D-73240 Wendlingen

ppa. Dr. Johannes Steimel

Dr. Johannes Steimel

Руководитель отдела исследований и разработок, технической документации

2014-10-28