Festool Group GmbH & Co. KG
Wertstraße 20
D-73240 Wendlingen
Tel.: +49 (0)7024/804-0
Telefax: +49 (0)7024/804-20608
www.festool.com

FESTOOL

D	Originalbetriebsanleitung/Ersatzteilliste	6
GB	Original operating manual/Spare parts list	8
F	Notice d'utilisation d'origine/Liste de pièces de rechange	10
E	Manual de instrucciones original/Lista de piezas de repuesto	12
I	Istruzioni per l'uso originali/Elenco parti di ricambio	14
NL	Originele gebruiksaanwijzing/Lijst met reserveonderdelen	16
S	Originalbruksanvisning/Reservdelslista	18
FIN	Alkuperäiset käyttöohjeet/Varaosaluettelo	20
DK	Original brugsanvisning/Reservedelsliste	22
N	Originalbruksanvisning/Reservedelsliste	24
P	Manual de instruções original/Lista de peças sobresselentes	26
RUS	Оригинал Руководства по эксплуатации/Перечень запасных частей	28
CZ	Originál návodu k obsluze/Seznam náhradních dílů	31
PL	Oryginalna instrukcja eksploatacji/Lista części zamiennych	33

CMS-GE

467989_005

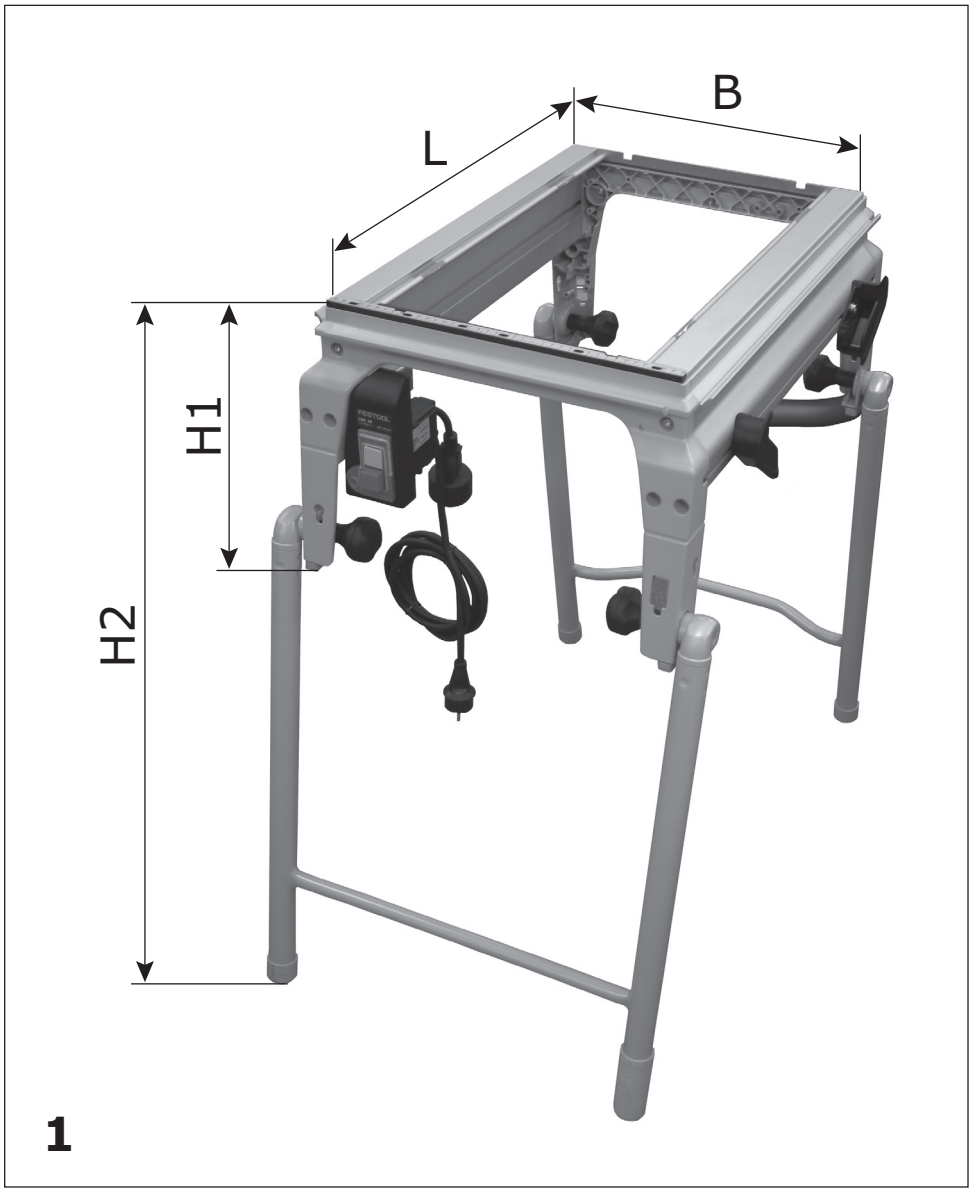
B
L
H1
H2
1

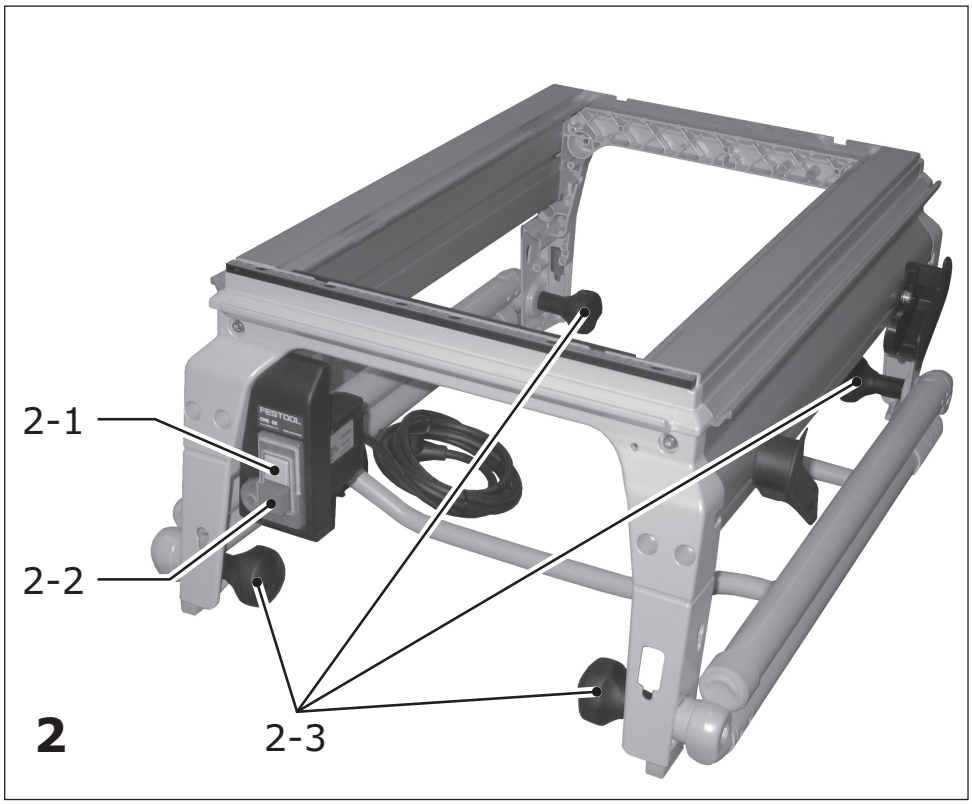
2-1
2-2
2-3
2

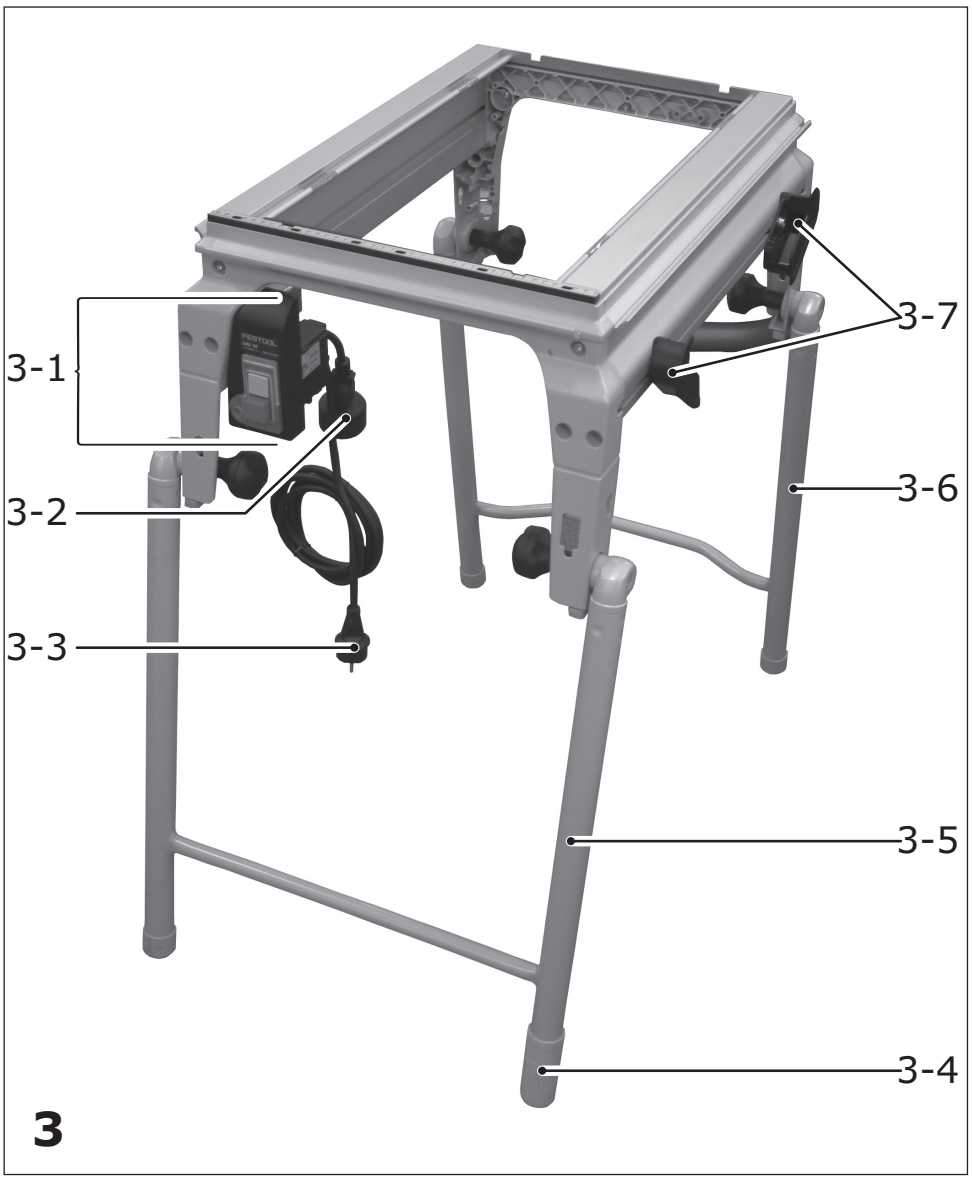
3-1
3-2
3-3
3-4
3-5
3-6
3-7
3

Оригинальное руководство по эксплуатации

Иллюстрации находятся в начале руководства по эксплуатации.

1 Символы

Предупреждение об общей опасности

Предупреждение об ударе током

Соблюдайте руководство по эксплуатации/указания!

ME 77

Не имеет место в коммунальных отхода.

2 Технические данные

столе, Основанием		CMS-GE
Размеры	L	580 mm
	B	400 mm
	H1	315 mm
	H2	900 mm
Масса без откидных ножек		7,1 kg
Масса откидных ножек		3,9 kg

3 Применение по назначению

CMS-GE является основанием для установки:

- CMS-TS 55
- CMS-TS 75
- CMS-PS 200/ PS 300
- CMS-BS 120
- CMS-OF 1400/OF 2000
- CMS-OF 1010
- CMS-OF
- Basis Module (не Basis 1A)

Разрешается устанавливать только модули и электроинструмент из ассортимента Festool. При установке электроинструмента других производителей не обеспечивается надлежащая защита оператора, и использование стола становится небезопасным.

Инструмент сконструирован для профессионального применения.

Предупреждение

Ответственность за повреждения или травмирование при использовании не по назначению несёт пользователь.

4 Указания по технике безопасности

ВНИМАНИЕ!Прочтите все указания по технике безопасности и инструкции, которые поставляются вместе с рабочим столом и используемым электроинструментом. Неточное соблюдение инструкций и предупреждений может стать причиной удара электрическим током, пожара и/или тяжёлых травм.

Сохраняйте эти инструкции и указания для будущего использования.

Использованное в настоящих инструкциях и указаниях понятие «электроинструмент» распространяется на электроинструмент с питанием от сети (со шнуром питания от электросети) и на аккумуляторный электроинструмент (без шнуром питания от электросети).

- **Держите прилагаемый пакет документов рядом с машинкой и обязательно передавайте его при последующей смене владельца.**
- **Перед регулировкой электроинструмента или заменой деталей оснастки выньте вилку сетевого кабеля из розетки и/или аккумулятор из инструмента.** Случайный пуск электроинструмента может стать причиной травмирования.
- **Перед установкой электроинструмента правильно установите рабочий стол.** Правильный монтаж оборудования предотвратит его поломку.
- **Перед использованием надёжно закрепите электроинструмент на рабочем столе.** Неправильное крепление электроинструментов может привести к потере контроля над ними.
- **Установите рабочий стол на твёрдое и ровное основание.** Качающийся или шатающийся рабочий стол не позволит надёжно и безопасно контролировать электроинструмент или заготовку.
- **Не перегружайте стол, не используйте его в качестве лестницы или подмостков.** Если перегрузить стол или встать на него, он

может потерять устойчивость и перевернуться.

5 Монтаж

⚠ Пол вокруг инструмента должен быть ровным и находиться в хорошем состоянии. На нем не должны находиться незакрепленные или посторонние предметы (напр., опилки или обрезки).

Инструментом можно пользоваться с откидными ножками или без них (рис. **[2] + [3]**).

Для откидывания ножек следует до упора отвернуть четыре винта-барашка **[2-3]**. После откидывания ножек эти четыре винта следует привернуть обратно.

Для устойчивости инструмента возможно изменение длины одной ножки за счет регулировки установленного на ней колпачка **[3-4]**.

При складывании стола следует сначала сложить ножки **[3-6]**, а затем ножки **[3-5]**.

6 Электрическое подключение и ввод в эксплуатацию

⚠ ⚠ **Предупреждение**

Недопустимое напряжение или частота!

Опасность несчастного случая

- ▶ Сетевое напряжение и частота источника тока должны соответствовать данным, указанным на заводской табличке.
- ▶ В Северной Америке можно использовать только машинки Festool с характеристикой по напряжению 120 В/60 Гц.

- ▶ Из соображений безопасности подсоединять машину можно **[3-3]** только к розетке с заземляющим контактом.
- ▶ Разрешается использовать удлинительный кабель только с защитным проводом.
- ▶ После окончания работ намотайте электрический кабель на держатели **[3-7].**

Блок переключателей/замыкателей **[3-1]** предназначен для подачи питания и включения/выключения установленных на CMS-GE электроинструментов.

- ▶ Вставьте сетевую вилку **[3-3]** в заземленную розетку.
- ▶ Включите установленный на CMS-GE электроинструмент в разъем **[3-2]**.
- ▶ Для включения нажмите на зеленую кнопку **[2-1]**.
- ▶ Для выключения нажмите на красную кнопку **[2-2]**.

В блоке переключателей/замыкателей расположен расцепитель минимального напряжения. Он предотвращает самопроизвольное восстановление напряжения после перерыва в подаче питания (напр. прекращение подачи питания). Для включения после перерыва в подаче питания снова нажмите на зеленую кнопку **[2-1]**.

7 Оснастка

Коды для заказа оснастки и инструментов можно найти в каталоге Festool и в Интернете на www.festool.com

7.1 Крышка выключателя (Оснастка)

Для защиты от несанкционированного включения на корпус выключателя можно установить крышку (CS 70 SA). Крышку выключателя можно заблокировать висячим замком.

8 Опасность для окружающей среды

Не выбрасывайте электроинструменты вместе с бытовыми отходами! Обеспечьте безопасную для окружающей среды утилизацию инструментов, оснастки и упаковки. Соблюдайте действующие национальные инструкции.

Только для ЕС: согласно Европейской директиве 2002/96/EG отслужившие свой срок электроинструменты должны отдельно от прочих отходов направляться на экологически безопасную утилизацию.

9 Декларация соответствия ЕС

столе, Основанием	Серийный №
CMS-GE	561228, 561231, 561229, 561261
Год маркировки CE:2008	

Под личную ответственность мы заявляем, что данное изделие соответствует следующим стандартам и нормативным документам:

2006/42/EG, 2004/108/EG, 2011/65/EU, EN 60 745-1, EN 55014-1, EN 55014-2, EN 61000-3-2, EN 61000-3-3.

Festool Group GmbH & Co. KG
Wertstr. 20, D-73240 Wendlingen

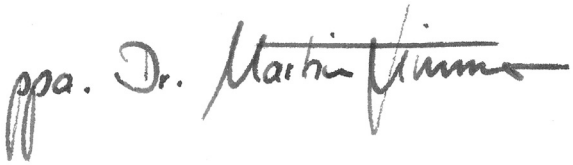

Dr. Martin Zimmer

Руководитель отдела исследований и разработок, технической документации

19.12.2012

Информация по директиве REACh: www.festool.com/reach

Сервисное обслуживание и ремонт только через фирму-изготовителя или в наших сервисных мастерских: адрес ближайшей мастерской см. на

www.festool.com/Service

Используйте только оригинальные запасные части Festool! № для заказа на:

www.festool.com/Service