FESTOOL

D	Originalbetriebsanleitung/Ersatzteilliste	6
GB	Original operating manual/Spare parts list	12
F	Notice d'utilisation d'origine/Liste de pièces de rechange	17
E	Manual de instrucciones original/Lista de piezas de repuesto	23
I	Istruzioni per l'uso originali/Elenco parti di ricambio	29
NL	Originele gebruiksaanwijzing/Lijst met reserveonderdelen	35
S	Originalbruksanvisning/Reservdelslista	41
FIN	Alkuperäiset käyttöohjeet/Varaosaluettelo	46
DK	Original brugsanvisning/Reservedelsliste	51
N	Originalbruksanvisning/Reservedelsliste	56
P	Manual de instruções original/Lista de peças sobresselentes	61
RUS	Оригинал Руководства по эксплуатации/Перечень запасных частей	67
CZ	Originál návodu k obsluze/Seznam náhradních dílů	73
PL	Oryginalna instrukcja eksploatacji/Lista części zamiennych	78

CMS-TS-55-R

703382_002

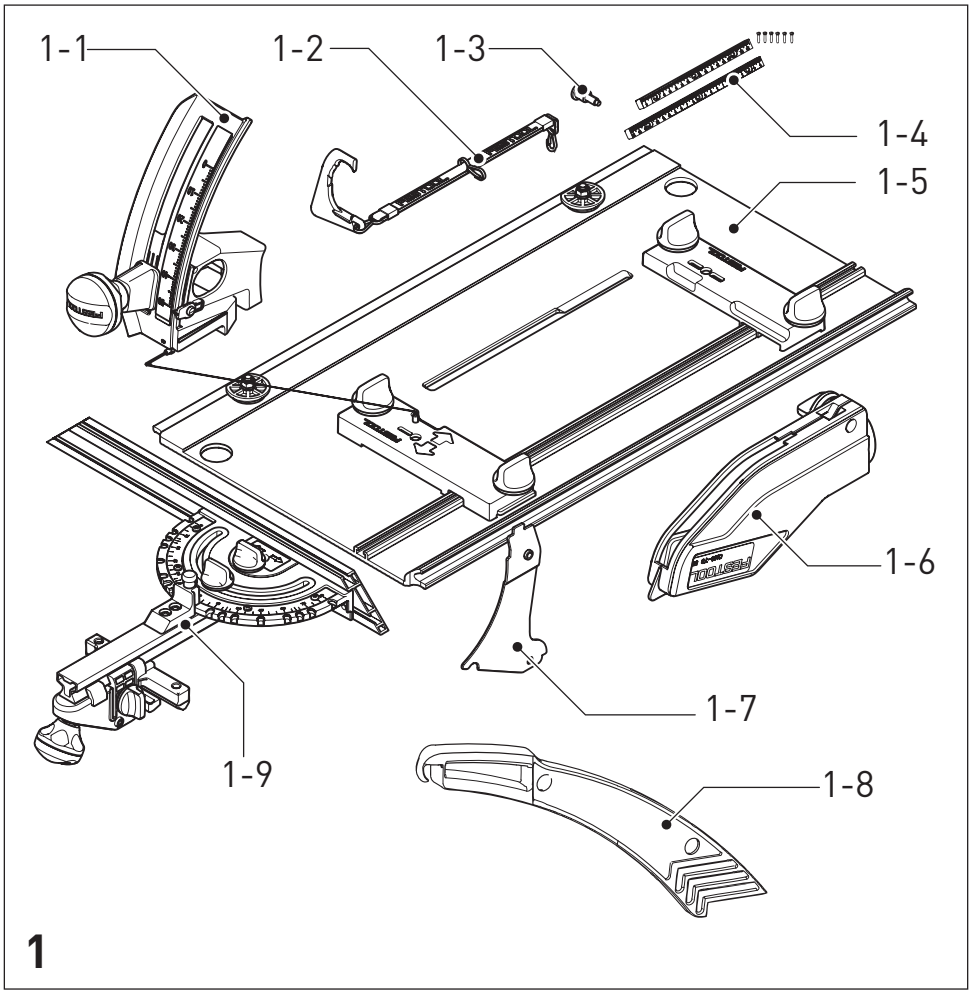
1-1
1-2
1-3
1-4
1-5
1-6
1-7
1-8
1-9
1

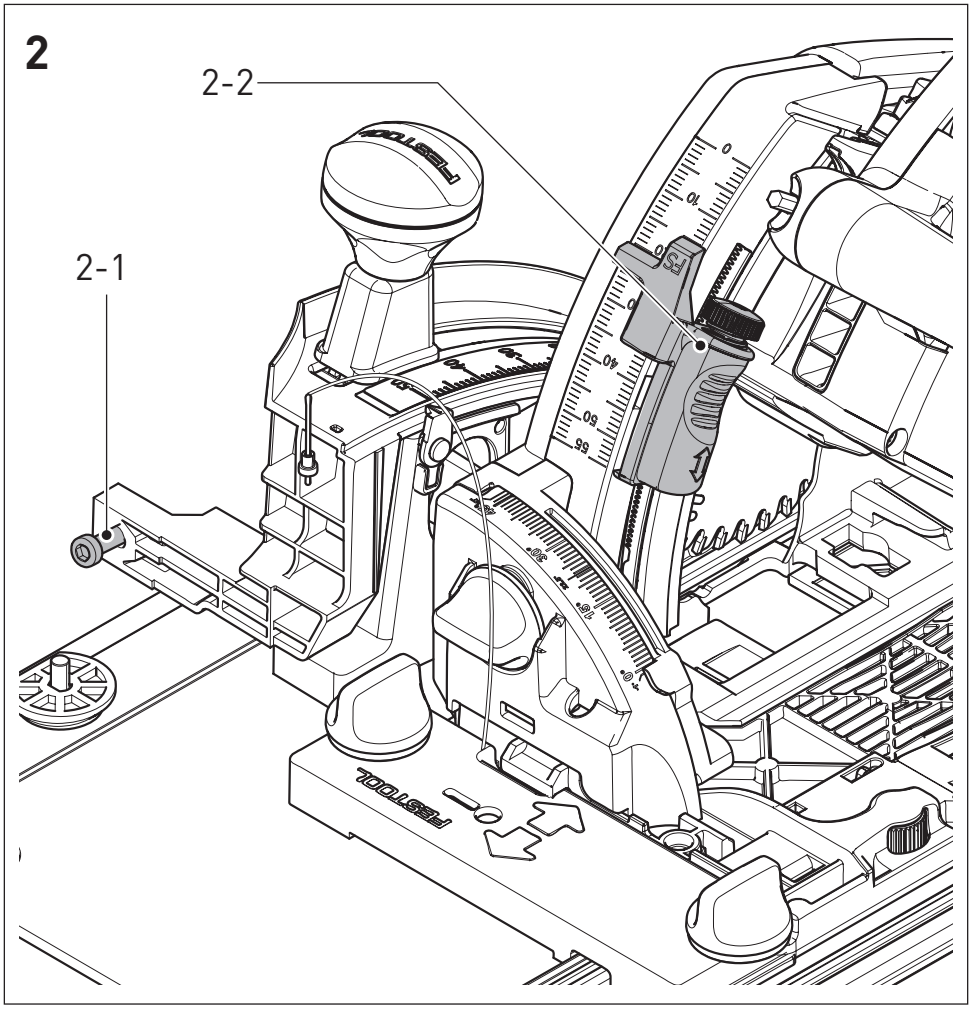
2
2-2
2-1

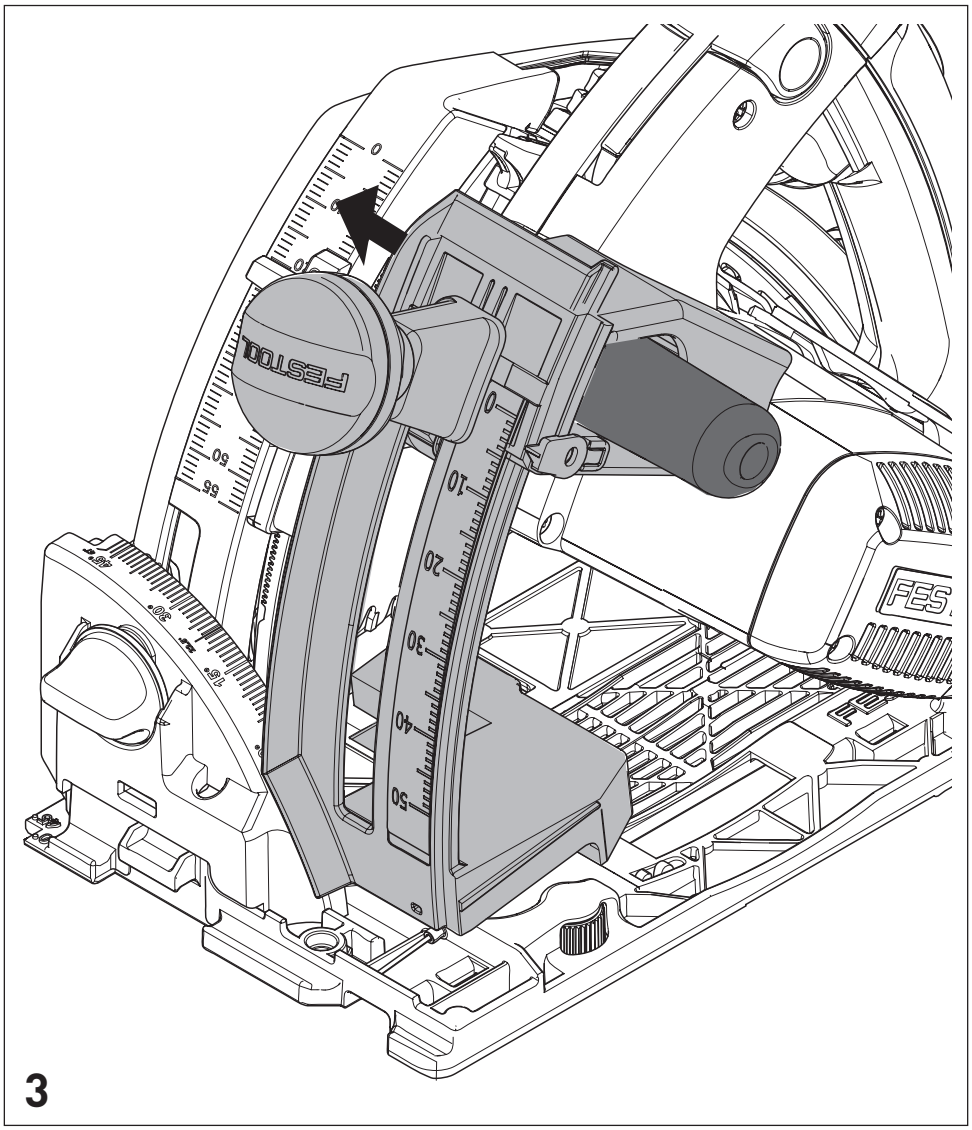
3

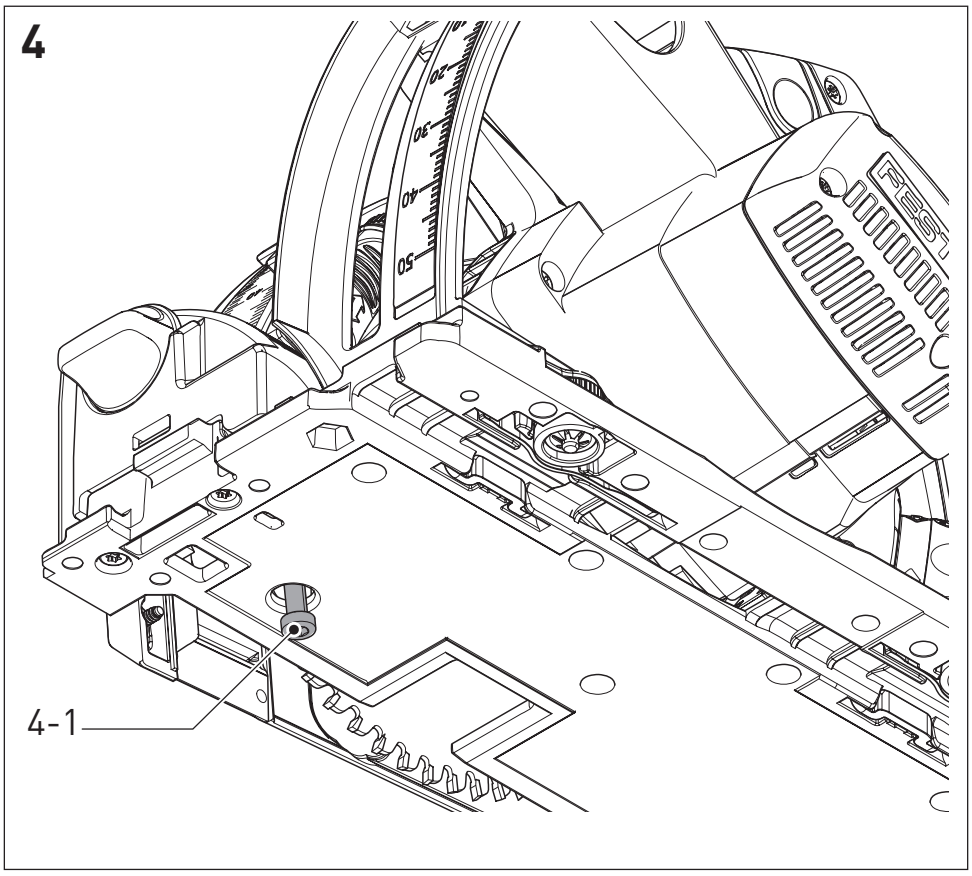
4
4-1

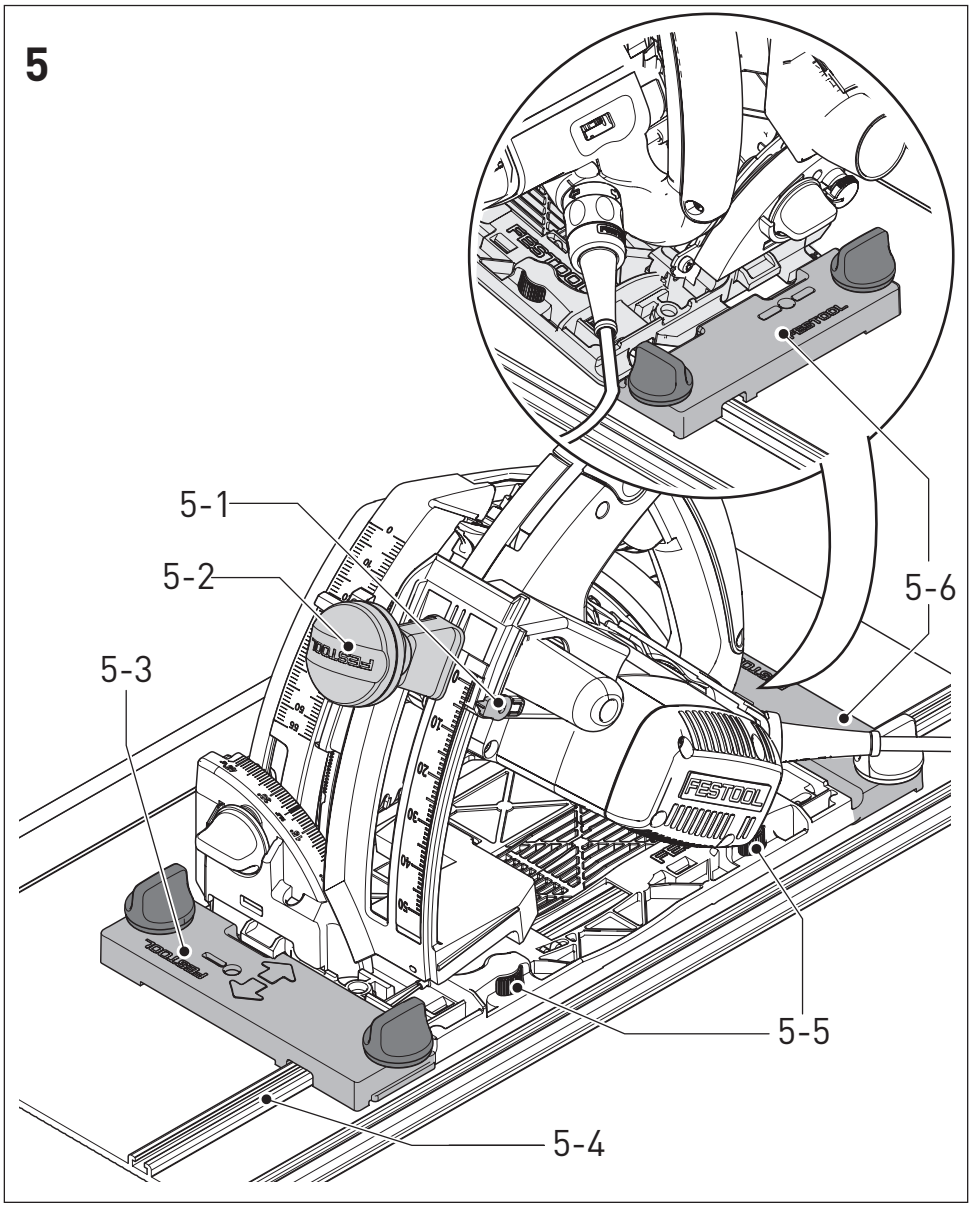
5
5-1
5-2
5-3
5-4
5-5
5-6
FESTOOL

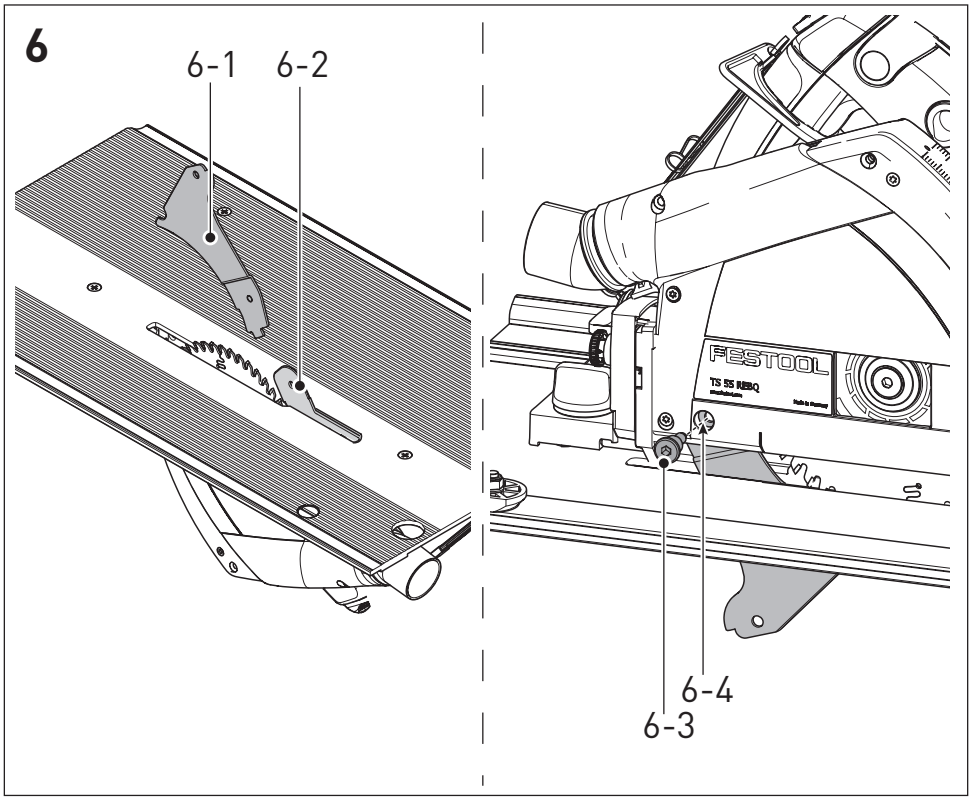
6
6-1
6-2
6-3
6-4
FESTOOL
TS 55 REBQ

Оригинальное руководство по эксплуатации

1 Символы 67
2 Комплект поставки 67
3 Технические данные 67
4 Применение по назначению 67
5 Указания по технике безопасности 67
6 Монтаж 68
7 Электрическое подключение и ввод в эксплуатацию 70
8 Настройки 70
9 Выполнение работ с помощью машинки 71
10 Обслуживание и уход 71
11 Оснастка 71
12 Утилизация 71
13 Гарантия 71
14 Декларация соответствия ЕС 72

Иллюстрации находятся в начале и в конце руководства по эксплуатации.

1 Символы

Предупреждение об общей опасности

Предупреждение об ударе током

Соблюдайте руководство по эксплуатации/указания!

ME 77

2 Комплект поставки

[1-1] Регулятор глубины реза
[1-2] Пусковой зажим
[1-3] Винт с буртиком
[1-4] Шкалы/линейки
[1-5] Подставка для дисковых пил
[1-6] Защитный кожух
[1-7] Кронштейн защитного кожуха
[1-8] Толкатель
[1-9] Угловой упор с фиксацией

3 Технические данные

Модульный кронштейн / подставка	CMS-TS-55-R
Регулировка наклона	от 0° до 45°
Глубина реза под углом 0°	0 - 51 мм
Глубина реза под углом 45°	0 - 38 мм
Масса	3,3 кг

4 Применение по назначению

На подставку CMS-TS-55-R можно устанавливать следующие погружные пилы Festool:

– TS 55 REBQ, TS 55 REQ, TS 55 RQ

Установка других дисковых пил не предусмотрена и поэтому и запрещается.

При установке одной из вышеуказанных ручных дисковых пил на подставку и при монтаже на CMS-GE получается мобильная монтажная дисковая пила.

Погружные пилы предназначены для обработки древесины, древесных материалов, волокнистых материалов на гипсовой и цементной основе, а также полимерных материалов. Фирма Festool предлагает специальный пильный диск по алюминию, с которым пила может использоваться для пиления алюминия.

Инструмент сконструирован для профессионального применения.

Предупреждение

Ответственность за повреждения или травмирование при использовании не по назначению несёт пользователь.

5 Указания по технике безопасности

5.1 Общие указания по технике безопасности

ВНИМАНИЕ!Прочтите все указания по технике безопасности и инструкции, которые поставляются вместе с рабочим столом и используемым электроинструментом. Неточное соблюдение инструкций и предупреждений может стать причиной удара электрическим током, пожара и/или тяжёлых травм.

Сохраняйте эти инструкции и указания для будущего использования.

Использованное в настоящих инструкциях и указаниях понятие «электроинструмент» распространяется на электроинструмент с питанием от сети (со шнуром питания от электросети) и на аккумуляторный электроинструмент (без шнуром питания от электросети).

- **Держите прилагаемый пакет документов рядом с машинкой и обязательно передавайте его при последующей смене владельца.**
- **Перед регулировкой электроинструмента или заменой деталей оснастки выньте вилку сетевого кабеля из розетки и/или аккумулятор из инструмента.** Случайный пуск электроинструмента может стать причиной травмирования.
- **Перед установкой электроинструмента правильно установите рабочий стол.** Правильный монтаж оборудования предотвратит его поломку.
- **Перед использованием надёжно закрепите электроинструмент на рабочем столе.** Неправильное крепление электроинструментов может привести к потере контроля над ними.
- **Установите рабочий стол на твёрдое и ровное основание.** Качающийся или шатающийся рабочий стол не позволит надёжно и безопасно контролировать электроинструмент или заготовку.
- **Не перегружайте стол, не используйте его в качестве лестницы или подмостков.** Если перегрузить стол или встать на него, он может потерять устойчивость и перевернуться.
- Не удаляйте щепки, стружку и обрезки заготовки руками из зоны вращающегося пильного диска.
- Не пользуйтесь рабочим столом во время дождя под открытым небом.
- Не направляйте заготовку только руками, пользуйтесь упором или линейкой.
- Перед вводом в эксплуатацию убедитесь, что дисковая пила правильно закреплена на подставке и надёжно зафиксирована на CMS-GE.
- Работать с CMS-TS-55-R можно только с правильно установленным защитным кожухом.
- Для безопасного продвижения заготовки вдоль пильного полотна используйте толкатель.
- При распиловке длинномерных заготовок подставляйте опору на стороне выхода из-под пилы.
- Плита-основание не должна иметь повреждений (например, зазубрины в прорези для пильного диска). Сразу заменяйте повреждённую плиту.
- Запрещается пилить дрова с помощью CMS-TS-55-R.
- Круглые заготовки закрепляются по обе стороны пильного диска для предотвращения проворачивания.
- Не допускайте перегрузки ручной дисковой пилы.

- **Используйте средства индивидуальной защиты:** защитные наушники, защитные очки, респиратор в случае образования пыли во время работы, защитные перчатки при работе с материалами с шероховатой поверхностью и при смене рабочего инструмента.

5.2 Остаточные риски

Несмотря на соблюдение всех необходимых строительных норм и правил, при работе с пилой может возникать опасность, например, из-за:

- отлетающих частей заготовки;
- отлетающих деталей поврежденных инструментов;
- возникновения шума;
- образование пыли.

6 Монтаж

Предупреждение

Опасность травмирования, удар током

▶ Перед началом любых работ на машинке всегда вынимайте штепсель из розетки!

Далее описан процесс установки ручной дисковой пилы на подставку и основание CMS-GE. Снятие производится в обратной последовательности.

ⓘ Перед началом монтажа установите смотровое окошко/противоскольный вкладыш на погружной пиле в крайнее верхнее положение.

6.1 Установка регулятора глубины реза

- ▶ Установите ограничитель глубины реза ручной дисковой пилы **[2-2]** примерно на 30 мм.
- ▶ Выверните винты **[2-1]** из регулятора глубины реза.
- ▶ Надвиньте регулятор, как показано на рис. **[3]**, на дополнительную рукоятку ручной дисковой пилы.
- ▶ Установите ограничитель глубины реза ручной дисковой пилы **[2-2]** на 55 мм.
- ▶ Прижмите ручную дисковую пилу вниз так, чтобы регулятор глубины реза прижался к ней.
- ▶ Привинтите регулятор глубины реза винтами **[4-1]** к плите-основанию дисковой пилы.
- ▶ Установите ограничитель глубины реза на максимальную глубину.

6.2 Установка дисковой пилы на подставку [1-5]

- ▶ В перевёрнутом положении установите подставку в выемку CMS-GE.
- ▶ Отпустите винты-барашки обоих фиксаторов **[5-3] + [5-6]**.
- ▶ **[5-3]**Сдвиньте подвижный фиксатор как можно дальше к внешней стороне.
- ▶ Установите дисковую пилу так, чтобы плита-основание пилы прилегала к неподвижному фиксатору **[5-6]**.
- ▶ **[5-5]**- Поверните обе установочные колодки так, чтобы пила без зазоров встала в направляющий паз подставки.**[5-4]**
- ▶ **[5-3]**Сдвиньте подвижный фиксатор до упора в плиту-основание дисковой пилы.
- ▶ Заверните винты-барашки обоих фиксаторов **[5-3] + [5-6]**.

Теперь ручная дисковая пила надёжно соединена с подставкой. ***Проверьте*** *это, прежде чем продолжить установку.*

6.3 Соедините кронштейн защитного кожуха [1-7] с направляющим клином

- ▶ Ослабьте фиксатор **[5-2]** регулятора глубины реза.
- ▶ Нажмите пилу вниз так, чтобы индикатор глубины реза **[5-1]** указывал прим. 20 мм. .
- ▶ Зафиксируйте регулятор глубины реза кнопкой фиксатора **[5-2]**.
- ▶ Надвиньте кронштейн защитного кожуха **[6-1]** на направляющий клин **[6-2]** до совмещения их отверстий в отверстии **[6-4]** на погружной пиле.
- ▶ Соедините обе детали винтом с буртиком **[6-3]** через это отверстие.

Кронштейн защитного кожуха должен быть жёстко соединён с направляющим клином. ***Проверьте*** *это, прежде чем продолжить установку.*

6.4 Закрепите пусковой зажим [1-2]

- ▶ Сдвиньте блокиратор включения **[7-3]** дисковой пилы вперёд.
- ▶ Надвиньте пусковой зажим **[7-1]** на выключатель **[7-2]** дисковой пилы.

Выключатель постоянно находится в нажатом положении. Включение/выключение дисковой пилы в собранном состоянии осуществляется с панели выключателей/разъёмов CMS-GE.

⚠ **Внимание:** Так как выключатель ручной дисковой пилы постоянно нажат, электронный тормоз на TS 55 REBQ не функционирует.

6.5 Установка подставки на основание CMS-GE

- ▶ Вставьте подставку с соответствующей стороны (см. рис. **[8]**, панель выключателей/разъемов **[8-1]** расположена с левой стороны) в основание CMS-GE. При установке держите подставку за выемку **[8-2]**.
- ▶ Затяните по часовой стрелке оба винта **[8-3]**.

6.6 Закрепите защитный кожух [1-6]

- ▶ Приверните защитный кожух винтом-ручкой **[9-2]** к кронштейну защитного кожуха через отверстие в кронштейне **[9-1]**.

6.7 Шкала для установки ширины реза [1-4]

▶ Закрепите обе шкалы винтами **[10-1]** на основании со стороны подачи заготовки.

▶ При этом выровняйте шкалы так, чтобы их нулевые отметки совпадали с левой и правой режущими кромками пильного диска.

6.8 Пылеудаление

Предупреждение

Опасность для здоровья в результате воздействия пыли

▶ Пыль может представлять опасность для здоровья. Поэтому никогда не работайте без пылеудаления.

▶ При удалении опасной для здоровья пыли всегда соблюдайте национальные предписания.

При наличии комплекта для удаления пыли (CS 70 AB) (приобретается как оснастка) к инструменту можно подключить пылеудаляющий аппарат Festool. Этот комплект позволяет удалять пыль и опилки одновременно из зоны ручной дисковой пилы (Ш 36 мм) и защитного кожуха (Ш 27 мм).

7 Электрическое подключение и ввод в эксплуатацию

Предупреждение

Недопустимое напряжение или частота!

Опасность несчастного случая

▶ Сетевое напряжение и частота источника тока должны соответствовать данным, указанным на заводской табличке.

▶ В Северной Америке можно использовать только машинки Festool с характеристикой по напряжению 120 В/ 60 Гц.

Блок переключателей/замыкателей **[8-1]** предназначен для подачи питания и включения/выключения установленных на CMS-GE электроинструментов.

▶ Вставьте вилку в розетку с заземлением.

▶ Включите установленный на CMS-GE электроинструмент в разъём .

▶ Теперь включать и выключать дисковую пилу можно с панели выключателей/ разъёмов (см. руководство по эксплуатации CMS-GE).

8 Настройки

Предупреждение

Опасность травмирования, удар током

▶ Перед началом любых работ на машинке всегда вынимайте штепсель из розетки!

8.1 Установка глубины реза

▶ Ослабьте вращающуюся ручку **[11-2]**.

▶ Держа за вращающуюся ручку, перемещайте пилу вверх и вниз.

*Указатель **[11-1]** показывает установленную глубину реза.*

▶ Выбрав необходимую глубину реза, затяните вращающуюся ручку **[11-2]**.

ⓘ Перед первым включением проверьте, совпадают ли отображаемая и фактическая глубина реза (например, при 0 мм). При необходимости можно ослабить винт **[11-3]**и заново отрегулировать указатель глубины реза.

8.2 Установка упора

Упор (входит в комплект поставки) можно закреплять со всех четырёх сторон (рис. **[12]**).

С помощью упора возможны следующие виды регулировок:

- Регулировка параллельно к кромке стола – вращением винта-ручки **[12-8]**.
- Регулировка вертикально к кромке стола – вращением винта-ручки **[12-6]**.
- Регулировка упорной планки **[12-1]** в продольном направлении – вращением винта-ручки **[12-4]**. Упорную планку можно закреплять на держателе в нижнем положении (рис. **[12A]**) для обработки тонких заготовок или в верхнем положении (рис. **[12]**) для обработки толстых заготовок.
- Для установки упора под углом с помощью шкалы **[12-5]** следует отвернуть винт-ручку **[12-3]** и слегка вытянуть фиксирующий штифт **[12-2]**. Поворачиваемый штифт фиксируется в

положениях наиболее часто используемых углов пиления.

ⓘ Проворачивание фиксирующего штифта предотвращает блокировку.

⚠ Перед началом работ убедитесь в том, что все винты-ручки упора затянуты. Упор должен использоваться только в зафиксированном положении. Перемещение заготовки с его помощью запрещается.

9 Выполнение работ с помощью машинки

Соблюдайте следующие указания:

- ▶ Отрегулируйте верхний защитный кожух таким образом, чтобы он прилегал к заготовке. Закрепите кожух в этом положении с помощью винта-ручки **[9-2]**.
- ▶ Используйте упор в качестве продольного упора для ведения заготовки.
- ▶ С помощью шкал **[10-1]** можно регулировать ширину реза.
- ▶ Ведите заготовку вручную. **[12-7]**Для безопасного продвижения заготовки вдоль пильного полотна используйте толкатель. Если толкатель не используется, уберите его в ящик **[12-9]**.

10 Обслуживание и уход

⚠ **Предупреждение**

Опасность травмирования, удар током

- ▶ Перед началом любых работ на машинке вынимайте вилку из розетки!
- ▶ Все работы по обслуживанию и ремонту, которые требует открывания корпуса двигателя, могут выполняться только авторизованной мастерской сервисной службы.

По поводу надлежащего ремонта или замены повреждённых защитных устройств и деталей следует обращаться в аттестованную мастерскую, если руководством по эксплуатации не предписано иное.

Для обеспечения эксплуатационной надёжности пилы проводите её регулярное техническое обслуживание:

- ▶ Удаляйте скопления пыли с помощью пылеудаляющего аппарата.
- ▶ Заменяйте изношенные или повреждённые вставки с прорезью для пильного диска.
- ▶ После окончания работ намотайте электрический кабель на держатели **[12-9].**

11 Оснастка

Используйте только предназначенные для данной машины оригинальные оснастку и расходные материалы Festool, так как эти компоненты оптимально согласованы между собой. В случае использования оснастки и расходных материалов других производителей следует принимать во внимание возможность снижения качества работы и ограничений по гарантийным обязательствам. При выполнении некоторых работ возможны более интенсивный износ инструмента или увеличение нагрузки на исполнителя. Используя оригинальную оснастку и расходные материалы фирмы Festool, вы защищаете свой инструмент от повреждений, экономите силы и обеспечиваете предоставление вам услуг по гарантии в полном объеме!

Коды для заказа оснастки и инструментов можно найти в каталоге Festool и в Интернете на www.festool.com

12 Утилизация

Не выбрасывайте электроинструменты вместе с бытовыми отходами! Обеспечьте безопасную для окружающей среды утилизацию инструментов, оснастки и упаковки. Соблюдайте действующие национальные инструкции.

Только для ЕС: согласно Европейской директиве 2002/96/EG отслужившие свой срок электроинструменты должны отдельно от прочих отходов направляться на экологически безопасную утилизацию.

13 Гарантия

На наш инструмент мы даём гарантию, распространяющуюся на материалы и дефекты изготовления в соответствии с законодательством каждой из стран, на срок не менее 12 месяцев. В странах ЕС срок гарантии составляет 24 месяца (подтверждение по счёту или накладной). Гарантия не распространяется на повреждения, полученные в результате

естественного износа/использования, перегрузки, ненадлежащего использования, повреждения по вине пользователя или при использовании вопреки руководству по эксплуатации, либо известные на момент покупки (уценка товара). Также исключается ответственность за ущерб, вызванный использованием неоригинальной оснастки и расходных материалов (например, шлифтарелок).

Рекламации принимаются к рассмотрению только в том случае, если инструмент поступил к поставщику или в аттестованную мастерскую Сервисной службы Festool в неразобранном виде. Сохраняйте руководство по эксплуатации, указания по технике безопасности, список запасных частей и квитанцию о покупке. В остальном имеют силу действующие на определённый момент условия предоставления гарантии изготовителем.

Примечание

В связи с постоянными исследованиями и новыми техническими разработками фирма оставляет за собой право на внесение изменений в технические характеристики.

14 Декларация соответствия ЕС

Подставка для дисковых пил	Серийный №
CMS-TS-55-R	10002996
Год маркировки CE:2011	

Под личную ответственность мы заявляем, что данное изделие соответствует следующим стандартам и нормативным документам:

2006/42/EG, 2004/108/EG, 2011/65/EU (с 01.01.2013), EN 60745-1, EN 60745-2-5, EN 55014-1, EN 55014-2, EN 61000-3-2, EN 61000-3-3.

Festool GmbH

Wertstr. 20, D-73240 Wendlingen

ppa. Dr. Johannes Steimel

Доктор Йоханнес Штаймель

Руководитель отдела исследований и разработок, технической документации

22.11.2011

REACh для изделий Festool, их оснастки и расходных материалов:

С 2007 года директива REACh является регламентом по химическим веществам, действующим на территории всей Европы. Выступая в роли «привлекаемого участника» этого регламента, мы, как производители изделий, принимаем на себя обязательство предоставлять соответствующую информацию нашим клиентам. Чтобы держать вас в курсе последних событий и предоставлять информацию о веществах, которые включены в список вышеупомянутого регламента и которые могут использоваться в наших изделиях, мы создали специальный веб-сайт:

www.festool.com/reach

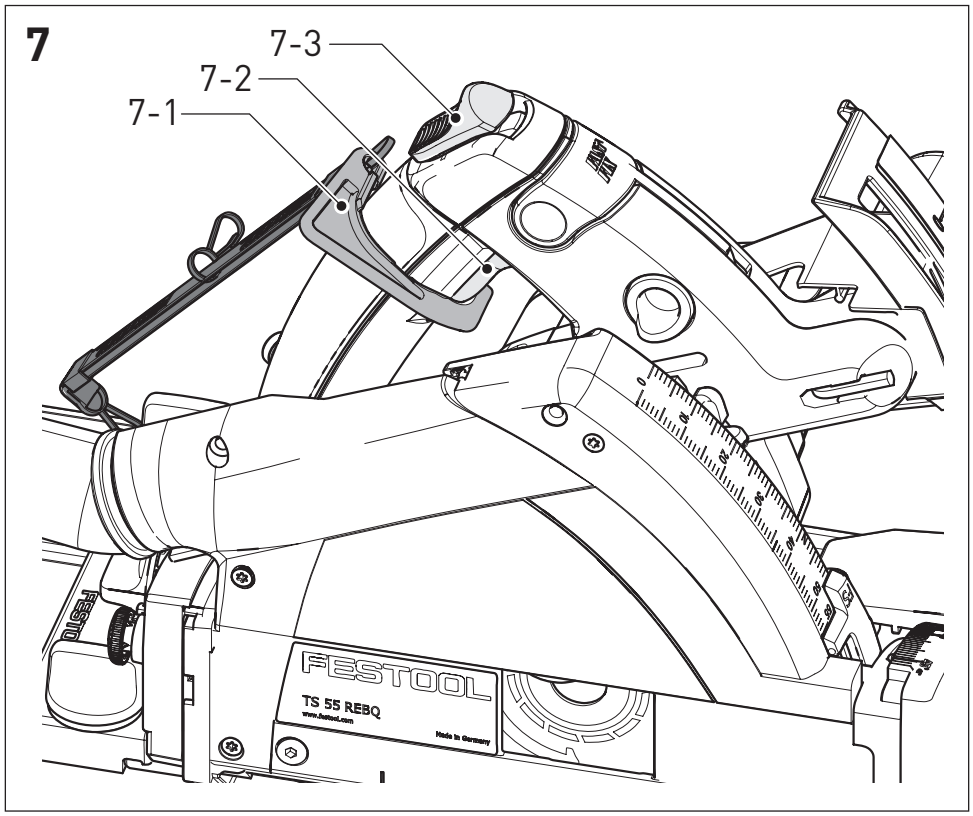
7
7-3
7-2
7-1
FESTOOL
TS 55 REBQ
www.festool.com
Made in Germany

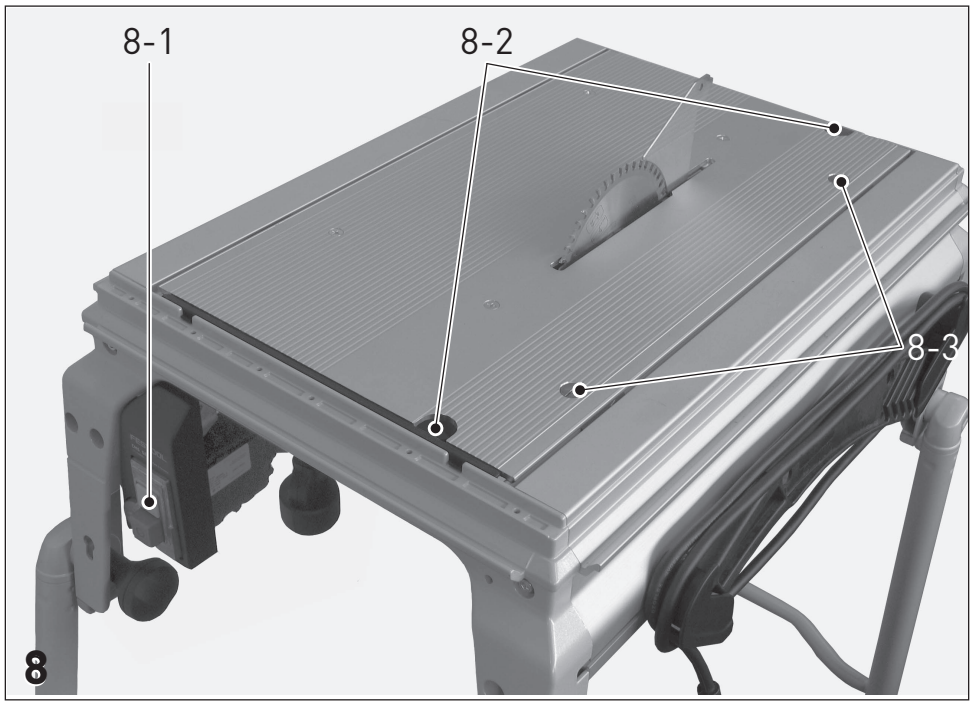
8-1
8-2
8-3
8

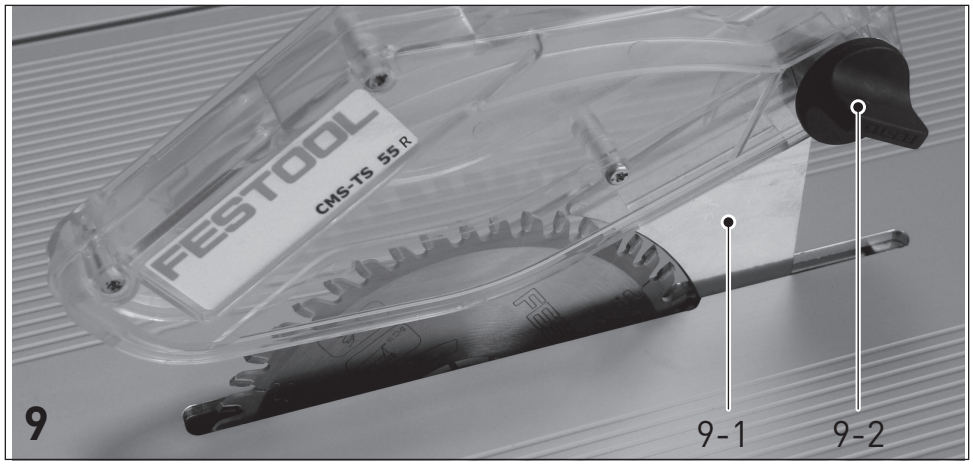
FESTOOL
CMS-TS 55 R
9
9-1
9-2

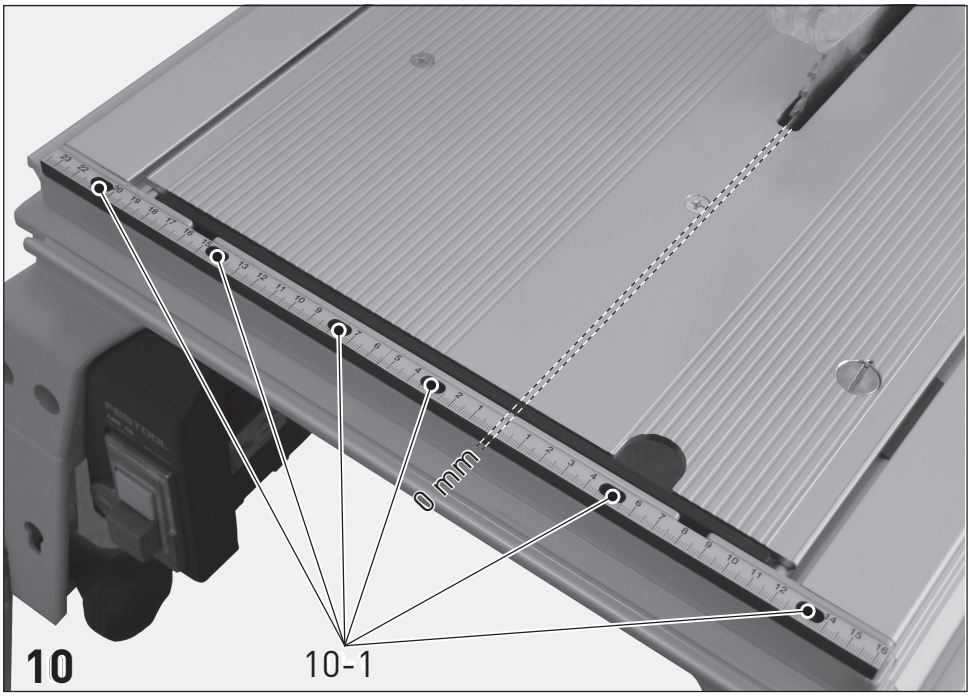

10

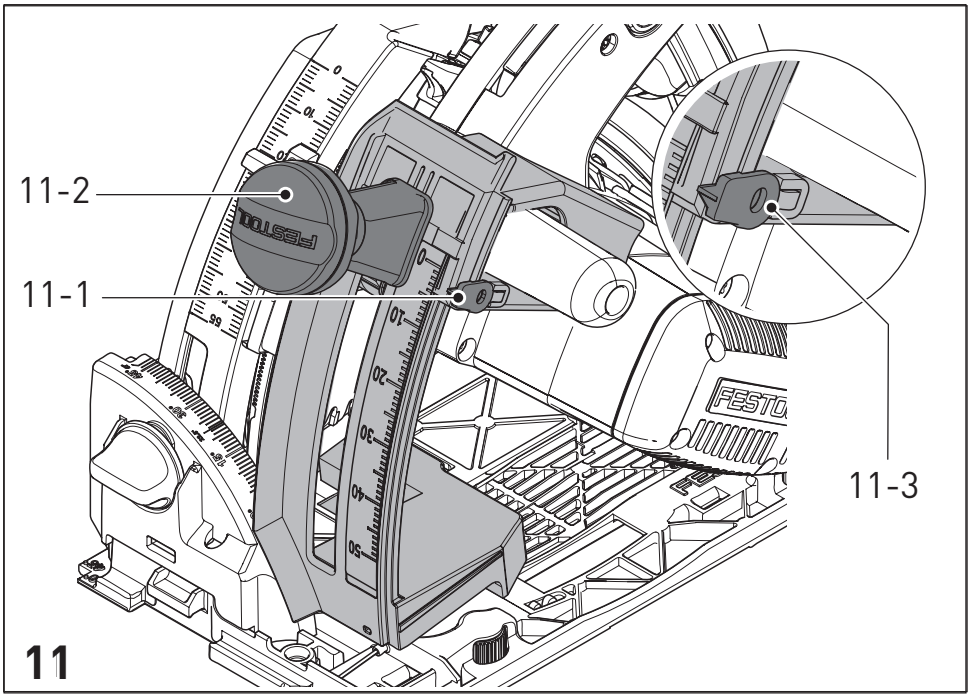

11

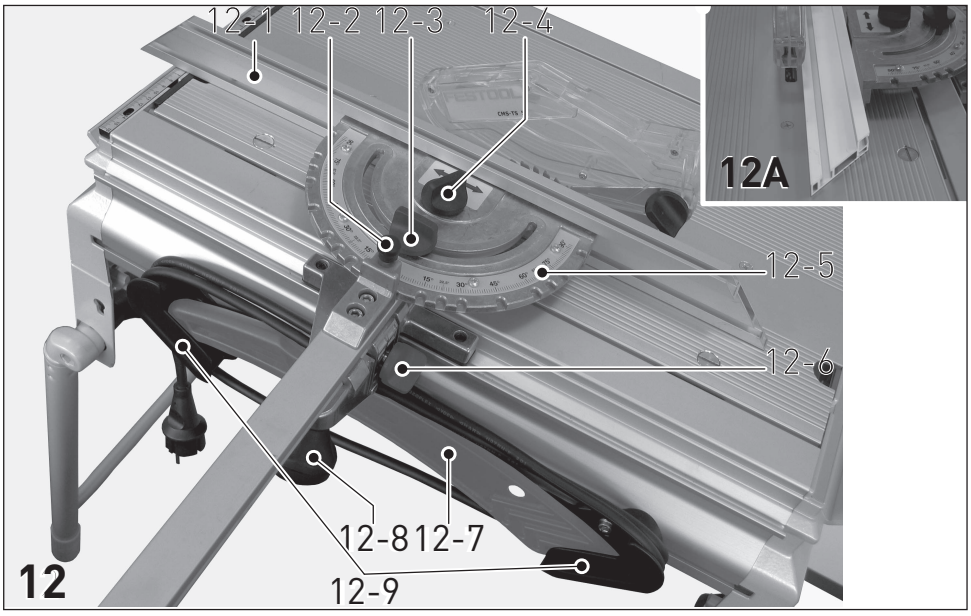

12

12A