Festool GmbH
Wertstraße 20
D-73240 Wendlingen
Tel.: +49 (0)7024/804-0
Telefax: +49 (0)7024/804-20608
www.festool.com

FESTOOL

D	Originalbetriebsanleitung - Akku-Bohrschrauber	7
GB	Original operating manual - Cordless drill	11
F	Notice d'utilisation d'origine - Perceuses-visseuses sans fil	15
E	Manual de instrucciones original - Taladro atornillador de batería	19
I	Istruzioni per l'uso originali - Trapano avvitatore a batteria	23
NL	Originele gebruiksaanwijzing - Accuschroefboormachine	27
S	Originalbruksanvisning - Batteri-borr/skruvdragare	31
FIN	Alkuperäiset käyttöohjeet - Akkukäyttöinen porakone/ruuvinväännin	35
DK	Original brugsanvisning - Akku bore-skruemaskine	39
N	Originalbruksanvisning - Batteridrevet bor-/skrumaskin	43
P	Manual de instruções original - Aparafusadora de acumulador	47
RUS	Оригинальное руководство по эксплуатации - Аккумуляторная дрель-шуруповёрт	51
CZ	Originální návod k použití - Vrtací akušroubovák	55
PL	Oryginalna instrukcja eksploatacji - Akumulatorowa wiertarko-wkrętarka	59

T 18+3 Li

708357_001

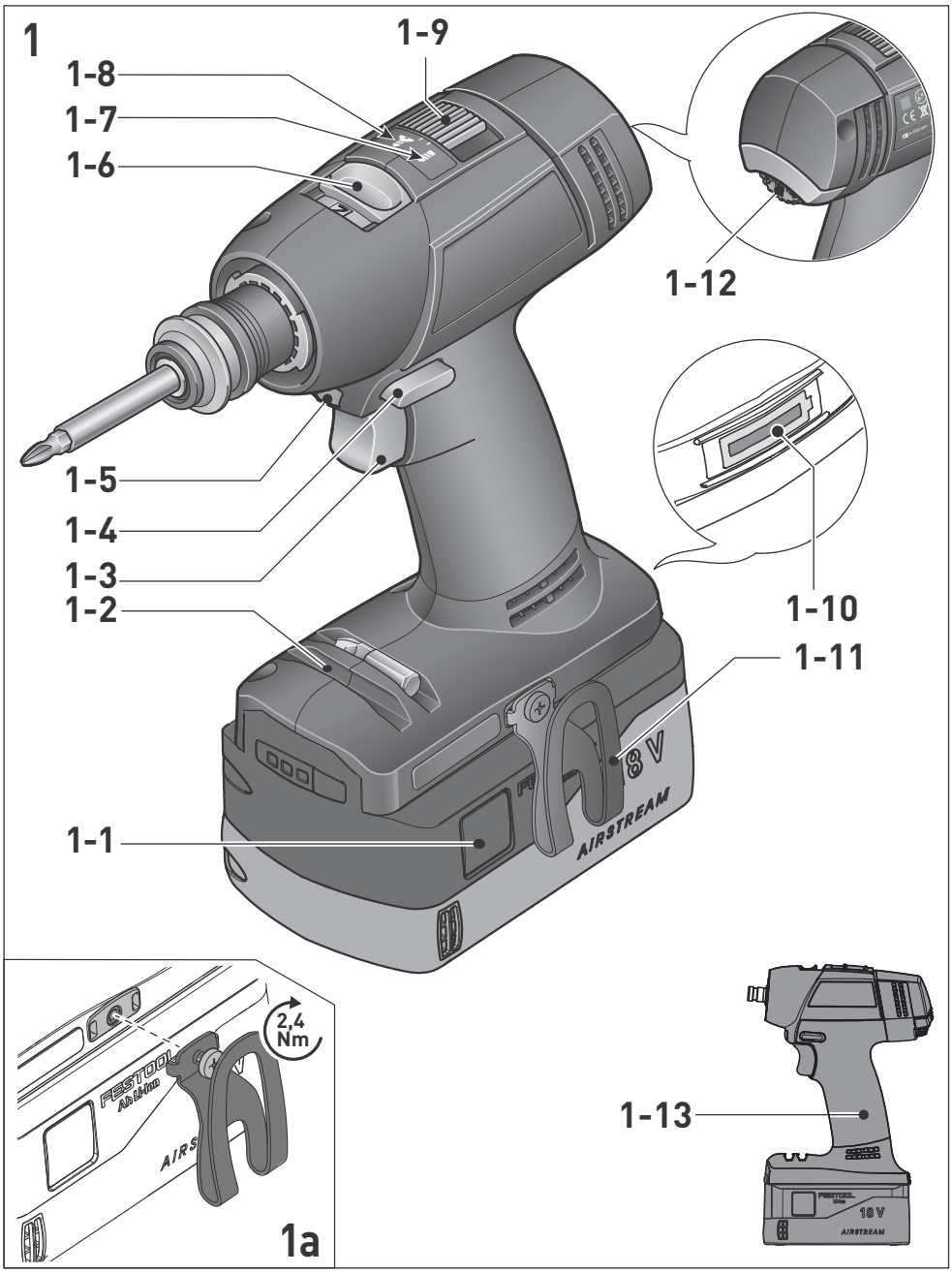
1
1-9
1-8
1-7
1-6
1-12
1-5
1-4
1-3
1-2
1-10
1-11
1-1
18 V
AIRSTREAM
2,4
Nm
FESTOOL
1a
1-13
18 V
AIRSTREAM

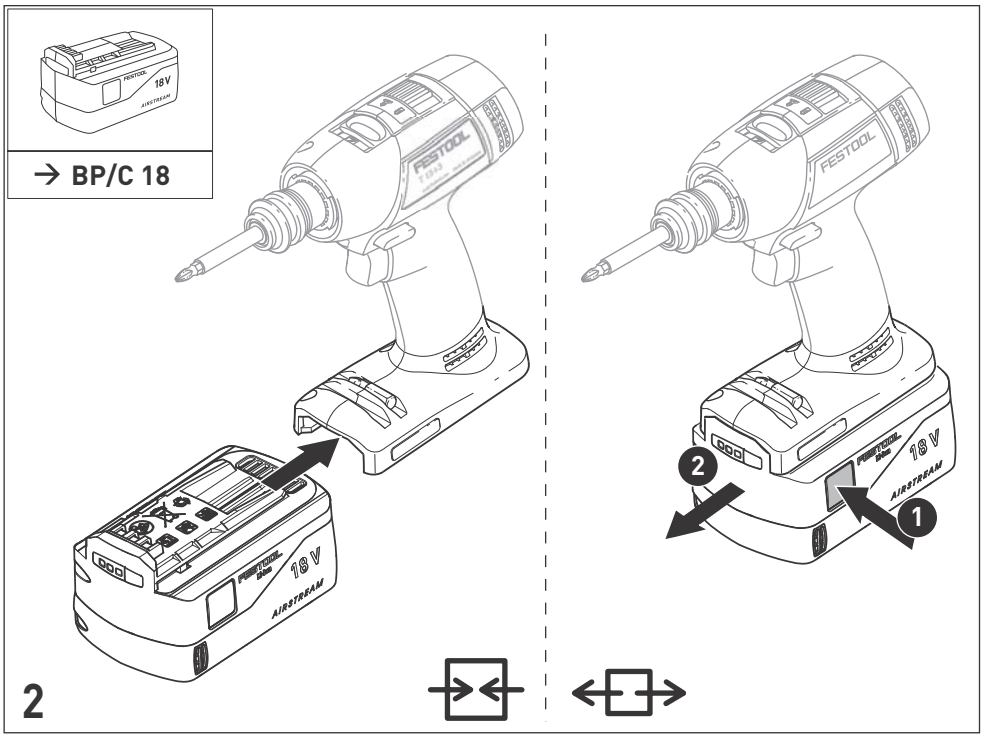
→ BP/C 18
FESTOOL
18 V
AIRSTREAM
2
1

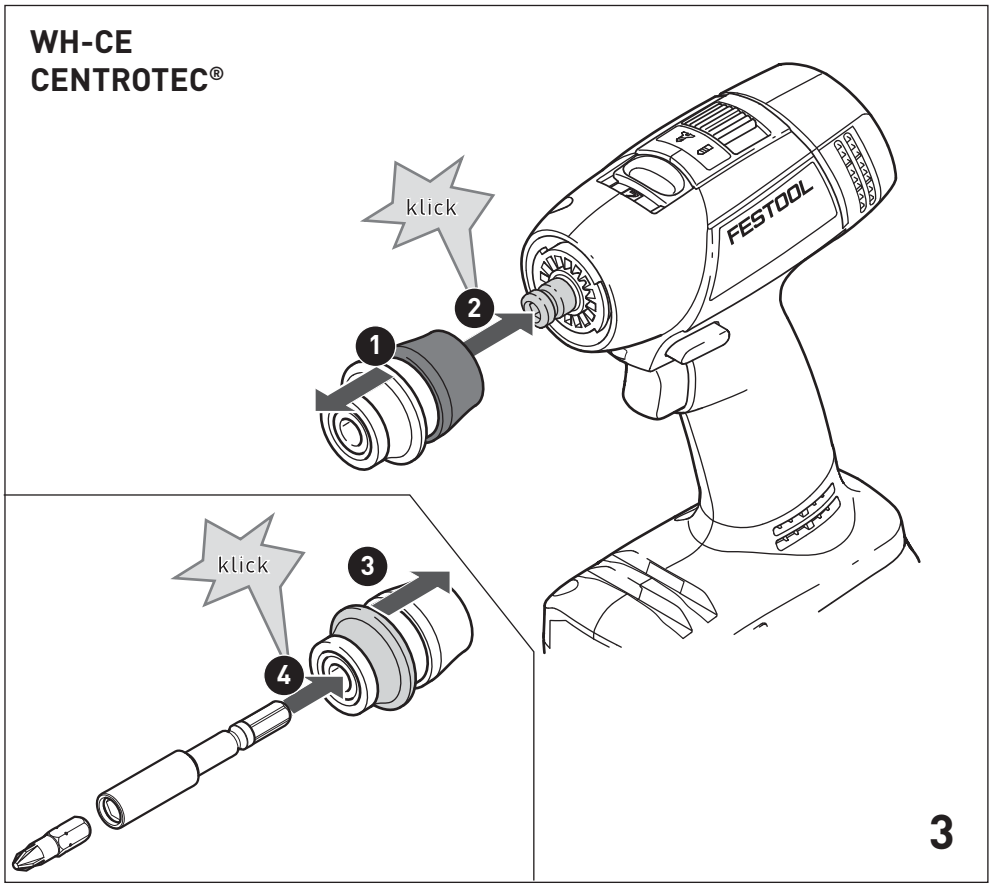
WH-CE
CENTROTEC®
klick
1
2
FESTOOL
klick
3
4
3

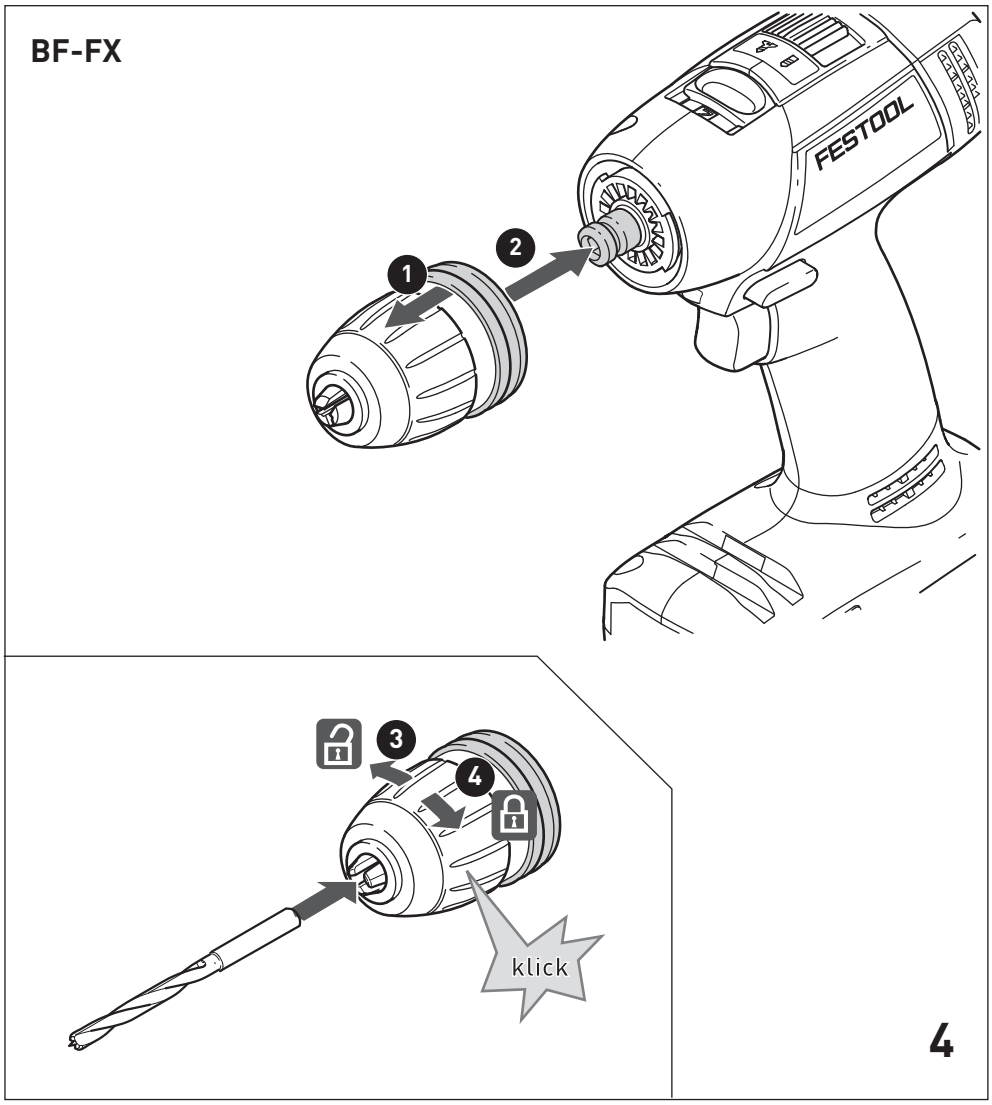
BF-FX
1
2
FESTOOL
3
4
klick
4

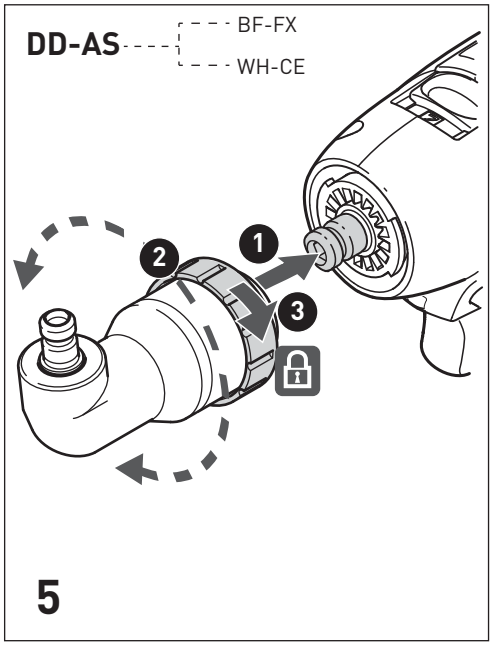
DD-AS
BF-FX
WH-CE
1
2
3
5

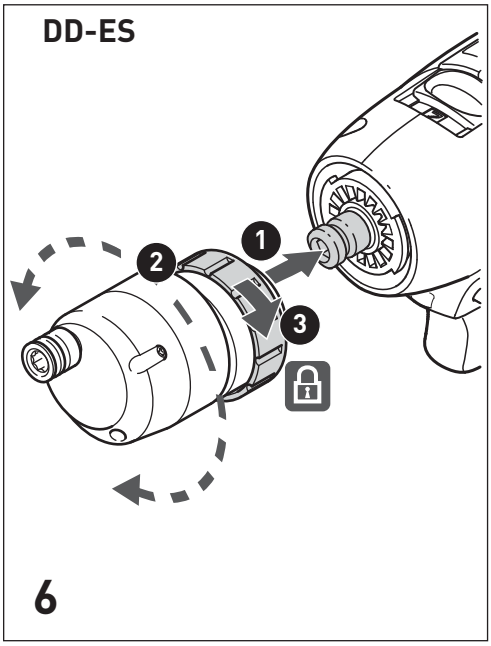
DD-ES
1
2
3
6

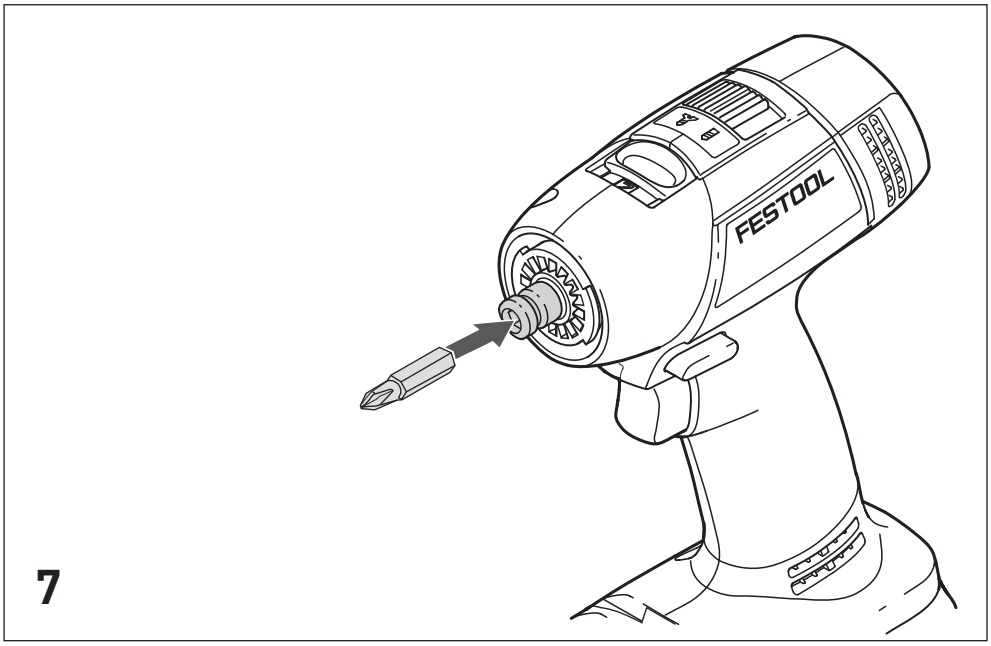
FESTOOL
7

Akku-Bohrschrauber Cordless drill Perceuses-visseuses sans fil	Serien-Nr. Serial no. N° de série
T 18+3 Li	497933

(RUS) **Декларация соответствия ЕС:** Мы заявляем с исключительной ответственностью, что данный продукт соответствует следующим нормам или нормативным документам:

2006/42/EG, 2014/30/EU, 2011/65/EU
EN 60745-1, EN 60745-2-1, EN 60745-2-2,
EN 50581

CE Festool GmbH
Wertstr. 20

ppa.

Wolfgang Zondler
Head of Research, Development and Technical Documentation

Wendlingen, 2016-06-20

Оригинальное руководство по эксплуатации

1 Символы

Символ	Значение
	Предупреждение об общей опасности
	Предупреждение об ударе током
	Прочтите руководство по эксплуатации и указания по технике безопасности!
TR066	
	Используйте защитные наушники!
	Работайте в защитных перчатках!
	Используйте респиратор!
	Работайте в защитных очках!
	Не выбрасывать вместе с бытовыми отходами!
	Инструкция, рекомендация
▶	Инструкция по использованию

2 Указания по технике безопасности

2.1 Общие указания по технике безопасности

Предупреждение! **Прочтите все указания по технике безопасности и инструкции.** Неточное соблюдение инструкций и предупреждений может стать причиной удара электрическим током, пожара и/или тяжёлых травм.

Сохраняйте все указания по технике безопасности и инструкции.

Используемый в указаниях по технике безопасности термин «электроинструмент» относится к сетевым электроинструментам (с сетевым кабелем) и аккумуляторным электроинструментам (без сетевого кабеля).

2.2 Указания по технике безопасности при работе с дрелью-шуруповёртом

- **При выполнении работ вблизи скрытой электропроводки держите электроинструмент только за изолированные части рукоятки.** В противном случае возможный контакт сменного инструмента или винта/шурупа с проводкой под напряжением может вызвать удар электрическим током через металлические части инструмента.
- **Используйте подходящие детекторы для обнаружения скрытой электропроводки, газо- и водопроводов, или привлеките к работе специалистов местной энергоснабжающей компании.** Контакт сменного инструмента с э/проводкой может вызвать удар электрическим током и привести к возгоранию. Повреждение газопровода может стать причиной взрыва. Засверливание или вворачивание шурупа в водопровод станет причиной материального ущерба.

- **Используйте средства индивидуальной защиты:** защитные наушники, защитные очки, респиратор в случае образования пыли во время работы, защитные перчатки при работе с материалами с шероховатой поверхностью и при смене рабочего инструмента.

ОСТОРОЖНО! Возможна блокировка электроинструмента и внезапная отдача! Немедленно выключите!

- **Крепко держите электроинструмент в руке. Правильно отрегулируйте крутящий момент при завинчивании. Будьте готовы к появлению высокого реактивного (обратного) момента,** который может вызвать вращение электроинструмента и стать причиной травмирования.
- **Не используйте электроинструмент под дождём или во влажной среде.** Попадание влаги внутрь электроинструмента может привести к короткому замыканию и возгоранию.
- Не фиксируйте выключатель!

2.3 Уровни шума

Определенные в соответствии с EN 60745 типовые значения:

Уровень звукового давления	L_{PA} = 65 дБ(A)
Уровень мощности звуковых колебаний	L_{WA} = 76 дБ(A)
Погрешность	K = 3 дБ

Используйте защитные наушники!

Коэффициент эмиссии колебаний a_h (сумма векторов трёх направлений) и погрешность K рассчитываются согласно EN 60745:

Коэффициент эмиссии колебаний a_h (сумма векторов трёх направлений) и погрешность K рассчитываются согласно EN 60745:

Сверление в металле	a_h < 2,5 м/с^2
	K = 1,5 м/с^2
Завинчивание	a_h < 2,5 м/с^2
	K = 1,5 м/с^2

Указанные значения уровня шума/вибрации

- служат для сравнения инструментов;
- можно также использовать для предварительной оценки шумовой и вибрационной нагрузки во время работы;
- отражают основные области применения электроинструмента.

При использовании машинки в других целях, с другими сменными (рабочими) инструментами или в случае их неудовлетворительного обслуживания шумовая и вибрационная нагрузки могут возрастать. Соблюдайте значения времени работы на холостом ходу и времени перерывов в работе!

3 Применение по назначению

Аккумуляторная дрель-шуруповёрт предназначена для

- сверления в металле, древесине, пластике и аналогичных материалах,
- вворачивания и затягивания шурупов.
- для использования с аккумуляторами Festool серии BPC и BPS одного класса по напряжению.

⚠ Инструмент сконструирован для профессионального применения.

⚠ Ответственность за использование не по назначению несет пользователь; сюда также относятся случаи длительной эксплуатации в промышленном производстве (как следствие этого повреждения и износ).

4 Технические данные

Аккумуляторная дрель-шуруповёрт		T18+3 Li
Рабочее напряжение		18 В
Частота вращения холостого хода*	1-я скорость	0–450 об/мин
	2-я скорость	0–1500 об/мин
Макс. крутящий момент	Мягкий материал (древесина)	35 Нм
	Твёрдый материал (металл)	50 Нм
Крутящий момент, регулируемый **	1-я скорость	0,8–8 Нм
	2-я скорость	0,5–6 Нм
Диапазон зажима цангового патрона		1,5–13 мм
Макс. диаметр отверстия	Древесина	45 мм
	Металл	13 мм
Зажимное приспособление в шпинделе		1/4 "'
Масса без аккумулятора с Centrotec		1,1 кг

* Данные по частоте вращения указаны для полностью заряженного аккумулятора.

** При работе на нижних ступенях крутящего момента максимальная частота вращения уменьшается (значения при правом вращении).

5 Составные части инструмента

[1-1] Кнопка для разблокировки аккумуляторного блока

[1-2] Держатель битов

[1-3] Выключатель

[1-4] Переключатель направления вращения

[1-5] Светодиодная лампа

[1-6] Переключатель скоростей

[1-7] Символ сверления

[1-8] Символ завинчивания

[1-9] Переключатель сверления/завинчивания

[1-10] Индикатор ёмкости

[1-11] Зажим для переноски на ремне

[1-12] Регулятор крутящего момента

[1-13] Изолированные поверхности рукояток (область выделена серым фоном)

Оснастка, показанная на рисунке или упомянутая в тексте, может не входить в комплект поставки.

Иллюстрации находятся в начале руководства по эксплуатации.

6 Начало работы

6.1 Зажим-держатель на ремень

Зажим-держатель на ремень позволяет кратковременно закрепить инструмент на рабочей одежде. Установка зажима возможна справа или слева на инструменте; для этого используется винт **[1a]**.

6.2 Замена аккумуляторного блока [2]

Индикатор емкости **[1-10]** при включении выключателя **[1-3]** автоматически показывает уровень заряда аккумуляторного блока:

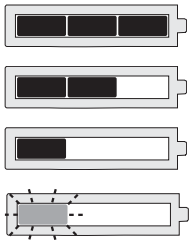

70 - 100 %

40 - 70 %

15 - 40 %

< 15 %

Рекомендация: зарядить аккумуляторный блок перед использованием.

7 Настройки

Осторожно

Опасность травмирования

▶ Выполняйте настройки только при выключенном электроинструменте!

7.1 Переключение направления вращения [1-4]

- сдвинуть переключатель влево = правое вращение
- сдвинуть переключатель вправо = левое вращение

7.2 Переключение скорости [1-6]

- Переключатель скоростей вперёд (видна цифра 1) = 1-я скорость
- Переключатель скоростей назад (видна цифра 2) = 2-я скорость

7.3 Завинчивание

Метка на переключателе **[1-9]** указывает на символ завинчивания **[1-8]**.

Крутящий момент согласно настройке на регуляторе **[1-12]**.

Положение 1 = низкий крутящий момент

Положение 25 = высокий крутящий момент

Звуковой сигнал при достижении установленного крутящего момента, машинка отключается. Машинка запускается только после отпускания и повторного нажатия выключателя **[1-3]**.

7.4 Сверление

Метка на переключателе **[1-9]** указывает на символ сверления **[1-7]** = максимальный крутящий момент.

8 Зажимное приспособление, патрон

Предупреждение

Опасность травмирования

▶ Перед началом любых работ на инструменте извлекайте аккумулятор!

Осторожно

Горячий и острый сменный инструмент

Опасность травмирования

▶ Не используйте затупившиеся и дефектные сменные инструменты!

▶ Надевайте защитные перчатки!

8.1 Инструментальный патрон CENTROTEC [3]

Позволяет быстро менять рабочий (сменный) инструмент с хвостовиком CENTROTEC

Зажимайте сменные инструменты с хвостовиком CENTROTEC только в патроне CENTROTEC.

8.2 Цанговый патрон BF-FX [4]

Для зажима свёрл и битов с макс. диаметром хвостовика 13 мм.

Зажимайте рабочий инструмент в патроне по центру.

8.3 Угловая насадка DD-AS [5]

Позволяет сверлить и заворачивать под прямым углом к дрели (в комплекте или опция).

8.4 Эксцентриковая насадка DD-ES [6]

Завинчивание шурупов вблизи края с битами по ISO 1173 (в комплекте или опция).

8.5 Зажимное приспособление в шпинделе [7]

Биты можно вставлять непосредственно в зажим с внутренним шестигранником (на шпинделе).

9 Работа с электроинструментом

Предупреждение

Опасность травмирования

▶ Всегда укрепляйте обрабатываемую деталь так, чтобы она не двигалась при обработке.

9.1 Включение/выключение [1-3]

нажать = ВКЛ, отпустить = ВЫКЛ

ⓘ В зависимости от силы нажатия на выключатель плавно меняется частота вращения.

Светодиодная лампа **[1-5]** горит при включенном выключателе**[1-3]**.

9.2 Держатель битов [1-2]

Магнитный, для крепления битов и насадок.

9.3 Звуковые предупреждающие сигналы

В следующих случаях подаётся звуковой предупреждающий сигнал и машинка выключается:

peep — —

аккумулятор разряжен или дрель работает с перегрузкой

– Смените аккумулятор.
– Уменьшите нагрузку на дрель.

peep peep —

Электроинструмент перегрет.

– После охлаждения дрели можно снова приступать к работе.

peep peep peep

Перегрет или неисправен литий-ионный аккумуляторный блок.

– Проверьте работоспособность при остывшем аккумуляторном блоке с помощью зарядного устройства.

10 Обслуживание и уход

Предупреждение

Опасность травмирования, удар током

▶ Перед началом любых работ по уходу и техническому обслуживанию инструмента всегда вынимайте аккумуляторный блок!

▶ Все работы по ремонту и техническому обслуживанию, которые требуют открывания корпуса двигателя, могут выполняться только авторизованной мастерской сервисной службы.

Сервисное обслуживание и ремонт только через фирму-изготовителя или в наших сервисных мастерских: адрес ближайшей мастерской см. на www.festool.com/service

Используйте только оригинальные запасные части Festool! № для заказа на: www.festool.com/service

Соблюдайте следующие указания:

– Не допускайте забивания вентиляционных отверстий на инструменте: они служат для его охлаждения.
– Не допускайте загрязнения подсоединительных контактов на электроинструменте, зарядном устройстве и аккумуляторе.

Соблюдайте указания по техническому обслуживанию, уходу, утилизации и транспортировке аккумулятора!

11 Опасность для окружающей среды

Не выбрасывайте инструмент вместе с бытовыми отходами! Обеспечьте экологически безопасную утилизацию инструментов, оснастки и упаковки. Соблюдайте действующие национальные предписания!

Только для стран ЕС: согласно директиве ЕС об отходах электрического и электронного оборудования, а также гармонизированным национальным стандартам отслужившие свой срок электроинструменты должны утилизироваться раздельно и направляться на экологически безопасную переработку.

Информация по директиве REACh:

www.festool.com/reach