Festool GmbH
Wertstraße 20
D-73240 Wendlingen
Tel.: +49 (0)7024/804-0
Telefax: +49 (0)7024/804-20608
www.festool.com

FESTOOL

D	Originalbetriebsanleitung - Akku-Trockenbauschrauber	7
GB	Original operating manual - Cordless drywall screwdriver	12
F	Notice d'utilisation d'origine - Visseuse sans fil pour placoplâtre	17
E	Manual de instrucciones original - Taladro atornillador para pladur	22
I	Istruzioni per l'uso originali - Trapano avvitatore a batteria per cartongesso	27
NL	Originele gebruiksaanwijzing - Accu schroefmachine voor gipsplaat	32
S	Originalbruksanvisning - Borr/skruvdragare med batteripaket för gipsväggart	37
FIN	Alkuperäiset käyttöohjeet - Akkukäyttöinen ruuvinväännin kipsikartongin asennukseen	42
DK	Original brugsanvisning - Akku skruemaskine til gipsplader	47
N	Originalbruksanvisning - Batteridrevet skrumaskin for gipskartong	52
P	Manual de instruções original - Aparafusadora de acumulador para gesso cartonado	57
RUS	Оригинальное руководство по эксплуатации - Аккумуляторный шуруповерт для гипсокартона	63
CZ	Originální návod k použití - Akušroubovák pro sádrokarton	69
PL	Oryginalna instrukcja eksploatacji - Wkrętarka akumulatorowa do płyt gipsowo-kartonowych	74

DWC 18-2500
DWC 18-4500

708362_001

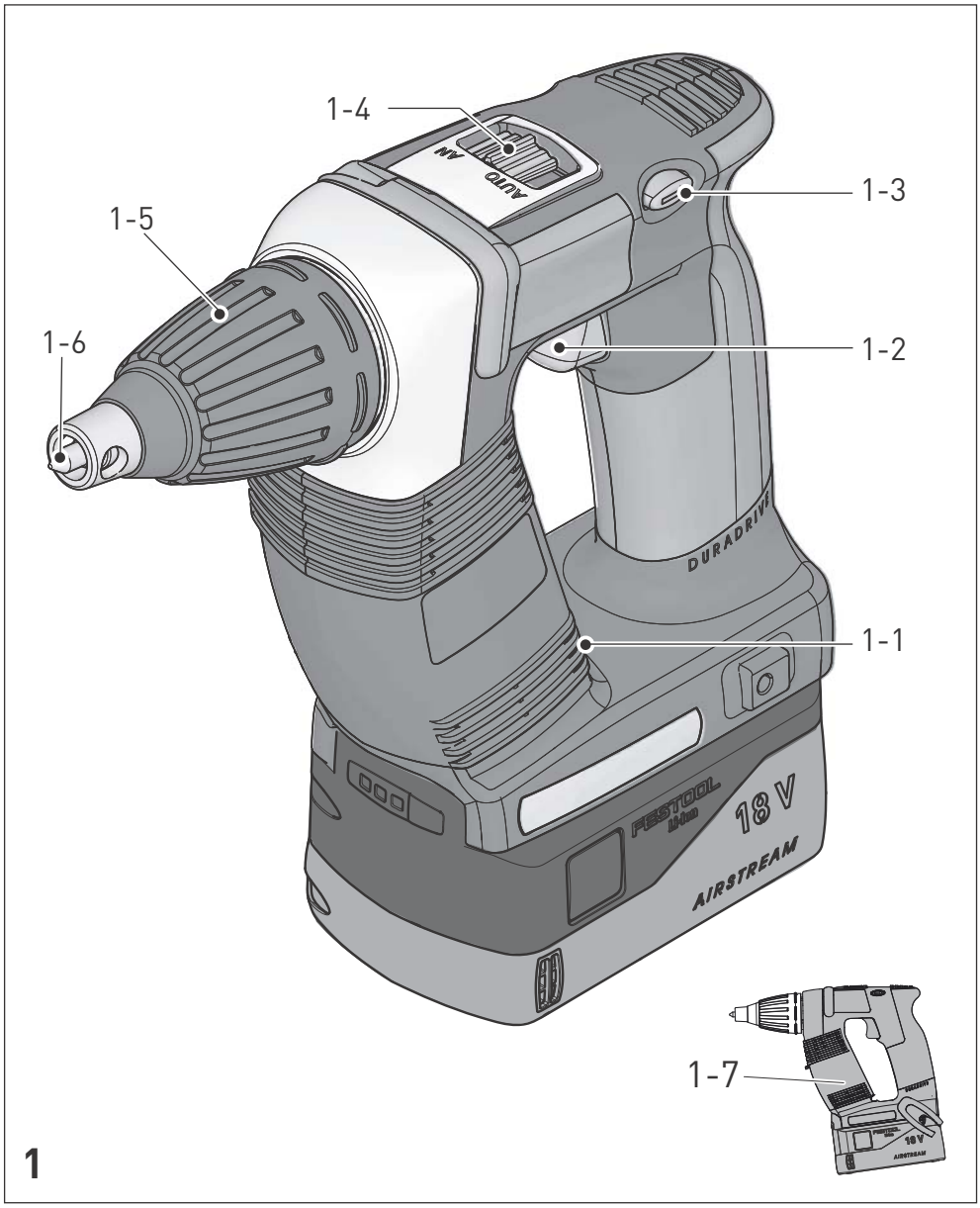
1-4
1-3
1-5
1-6
1-2
1-1
1-7
AUTO
AN
DURADRIVE
FESTOOL
18 V
AIRSTREAM
1

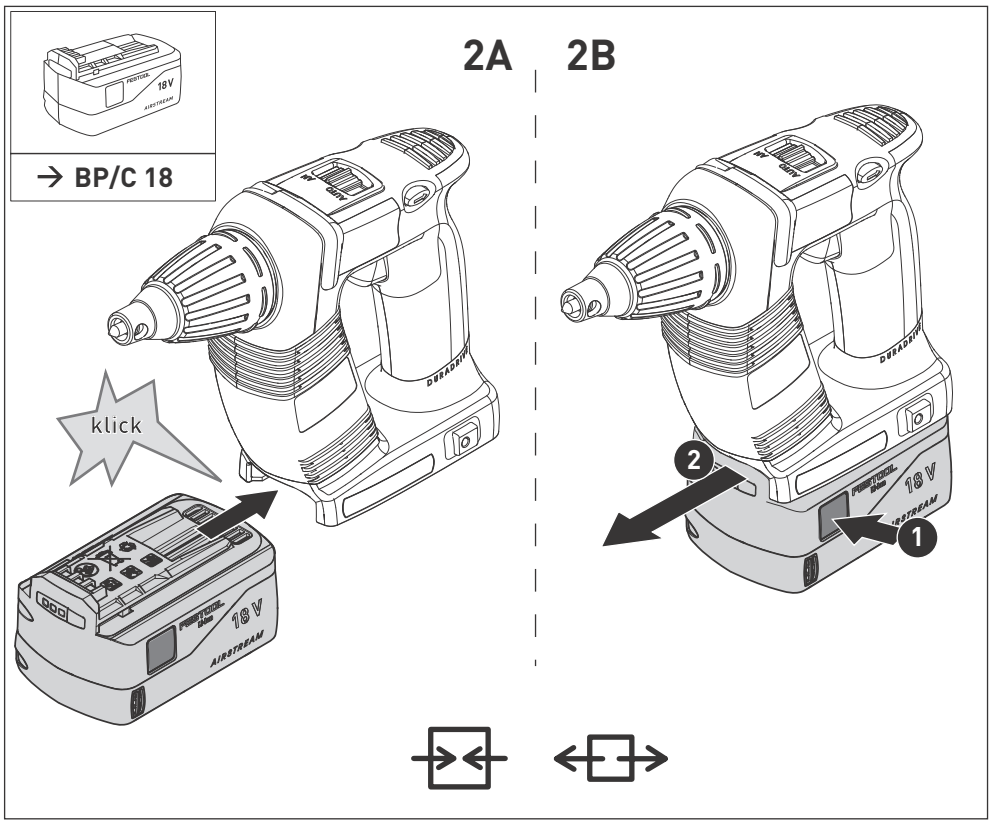
→ BP/C 18
2A
2B
klick
AUTO
AN
DURADRIVE
FESTOOL
18 V
AIRSTREAM
2
1

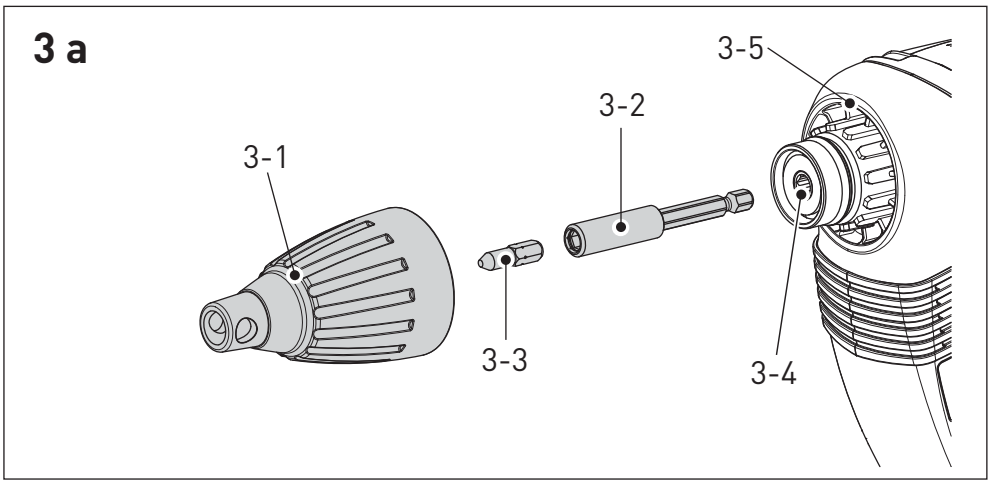
3 a
3-1
3-2
3-3
3-4
3-5

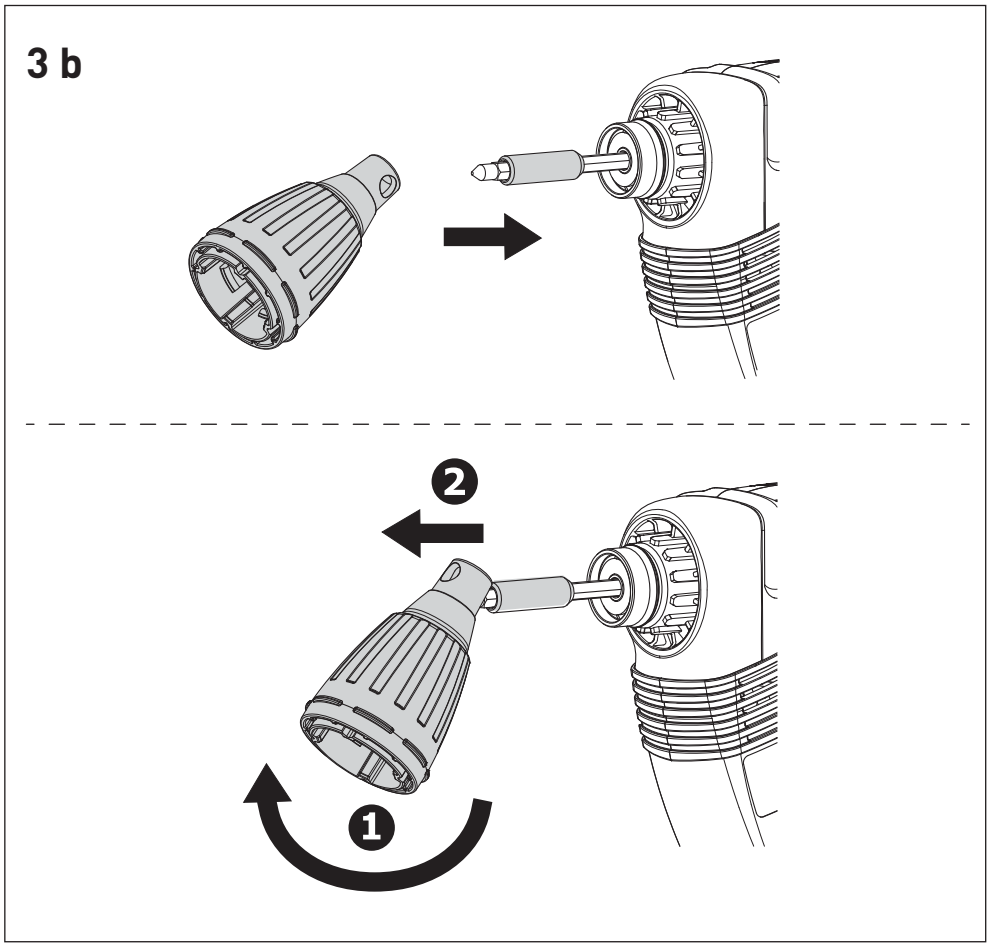
3 b
2
1

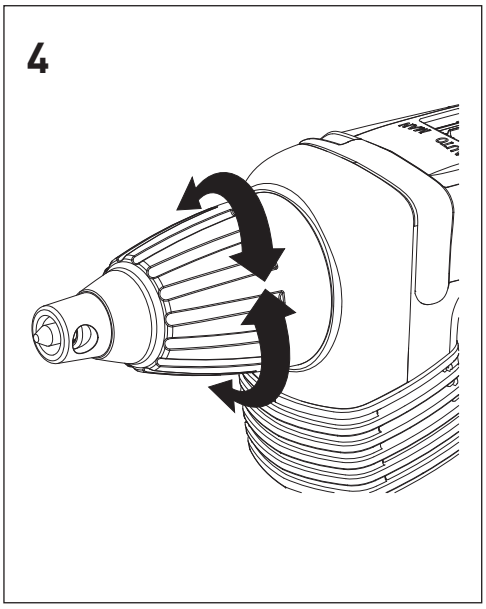
4

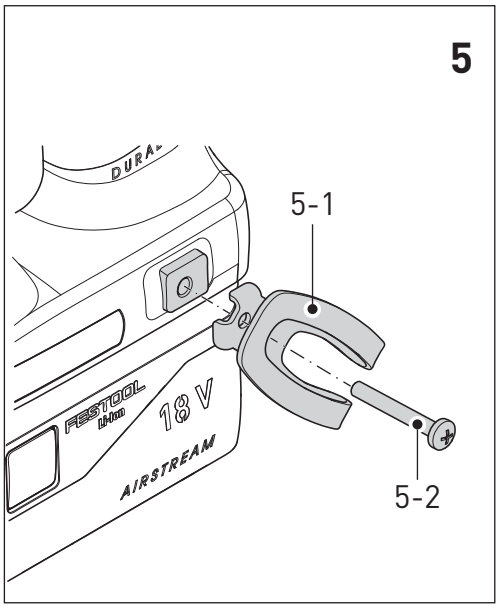
5
5-1
5-2
DURA
FESTOOL
18 V
AIRSTREAM

6

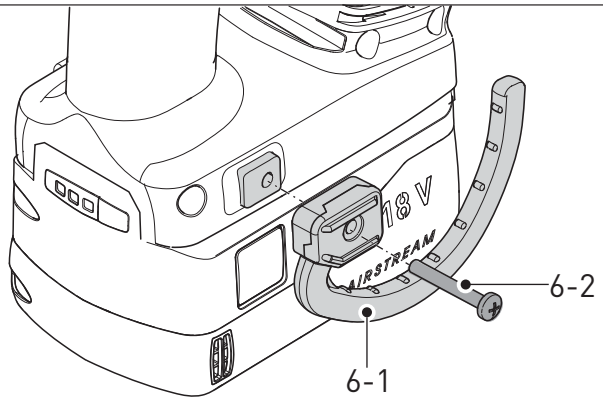

7

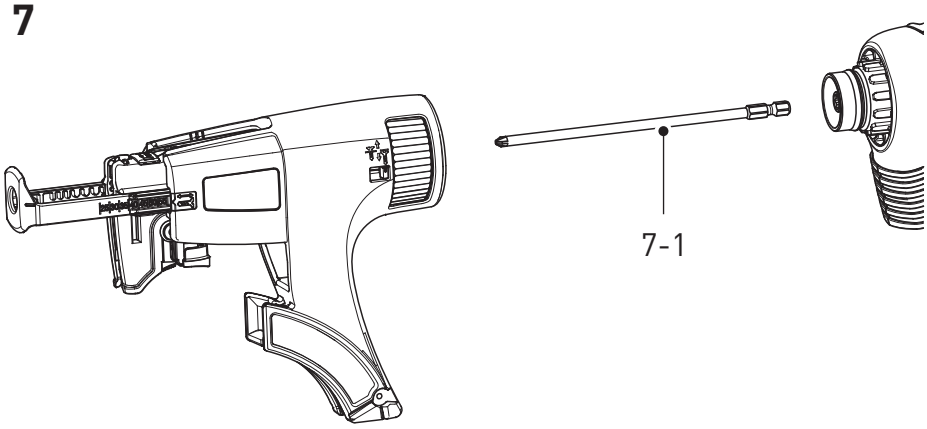

8

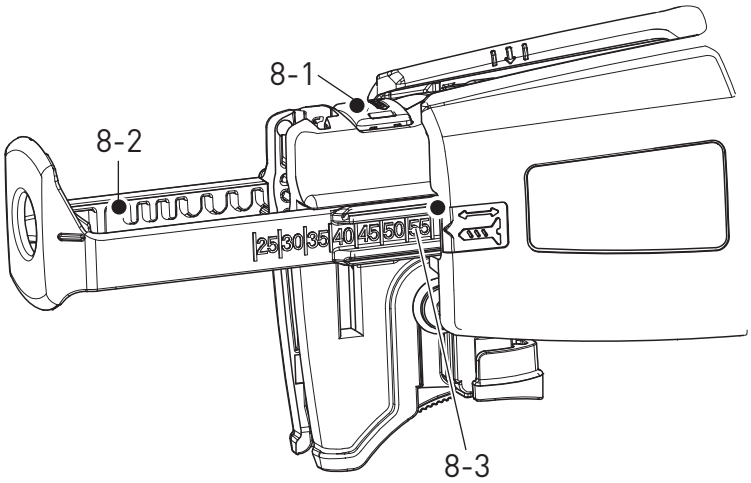

9

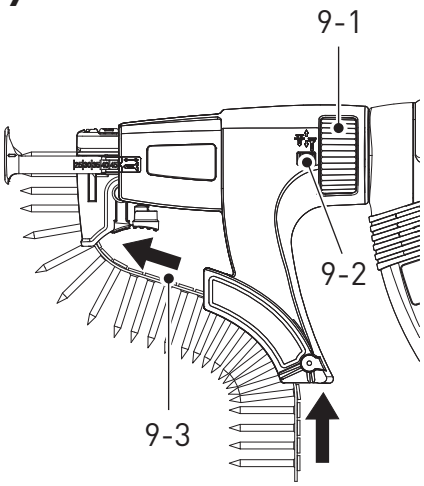

10

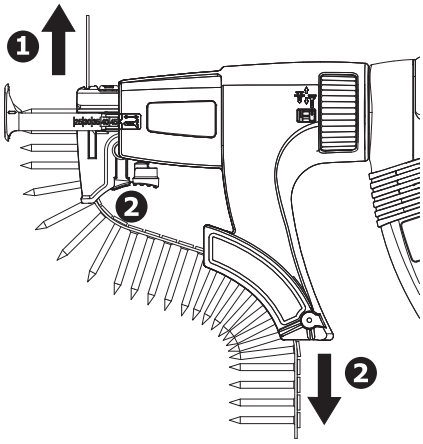

11 a

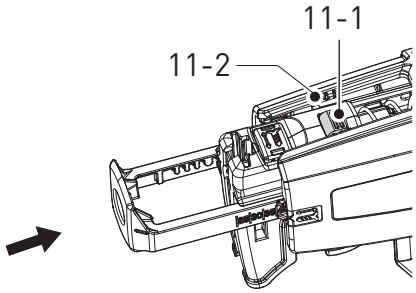

11 b

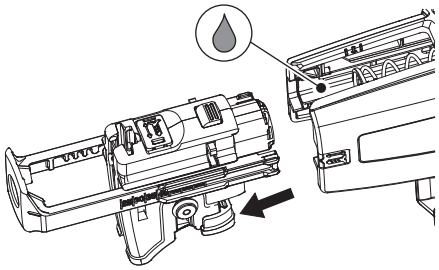

11 c

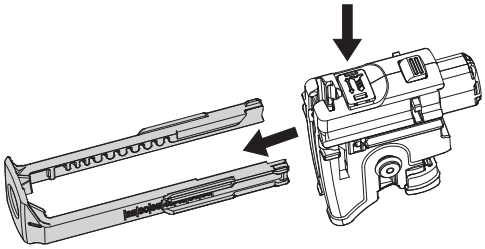

12 a

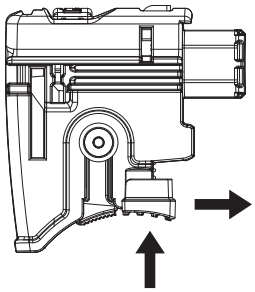

12 b

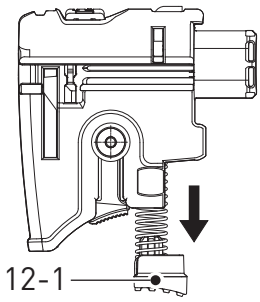

12 c

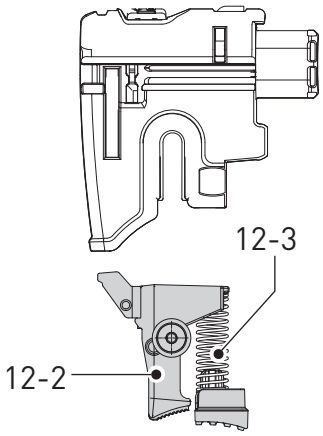

Akku-Trockenbauschrauber Cordless drywall screwdriver Visseuse sans fil pour placoplâtre	Serien-Nr. Serial no. N° de série
DWC 18-2500	767850
DWC 18-4500	767898

(RUS) **Декларация соответствия ЕС:** Мы заявляем с исключительной ответственностью, что данный продукт соответствует следующим нормам или нормативным документам:

2006/42/EG, 2014/30/EU, 2011/65/EU
EN 60745-1, EN 60745-2-2, EN 50581

CE

Festool GmbH
Wertstr. 20
D-73240 Wendlingen

ppa.

Wolfgang Zondler
Head of Research, Development and Technical Documentation

Wendlingen, 2016-06-20

Оригинальное руководство по эксплуатации

1 Символы

Символ	Значение
	Предупреждение об общей опасности
	Предупреждение об ударе током
	Прочтите руководство по эксплуатации и указания по технике безопасности!
TR066	
	Используйте защитные наушники!
	Работайте в защитных перчатках!
	Используйте респиратор!
	Работайте в защитных очках!
	Не выбрасывать вместе с бытовыми отходами!
	Инструкция, рекомендация
▶	Инструкция по использованию

2 Указания по технике безопасности

2.1 Общие указания по технике безопасности

Предупреждение! **Прочтите все указания по технике безопасности и инструкции.** Неточное соблюдение инструкций и предупреждений может стать причиной удара электрическим током, пожара и/или тяжёлых травм.

Сохраняйте все указания по технике безопасности и инструкции.

Используемый в указаниях по технике безопасности термин «электроинструмент» относится к сетевым электроинструментам (с сетевым кабелем) и аккумуляторным электроинструментам (без сетевого кабеля).

2.2 Указания по технике безопасности при пользовании инструментом

- **При выполнении работ вблизи скрытой электропроводки держите электроинструмент только за изолированные части рукоятки.** В противном случае возможный контакт винта/шурупа с проводкой под напряжением может вызвать удар электрическим током через металлические части инструмента.
- **Используйте подходящие детекторы для обнаружения скрытой электропроводки, газо- и водопроводов, или привлеките к работе специалистов местной энергоснабжающей компании.** Контакт сменного инструмента с э/проводкой может вызвать удар электрическим током и привести к возгоранию. Повреждение газопровода может стать причиной взрыва. Засверливание или вворачивание шурупа в водопровод станет причиной материального ущерба.

- **Используйте средства индивидуальной защиты:** защитные наушники, защитные очки, респиратор в случае образования пыли во время работы, защитные перчатки при работе с материалами с шероховатой поверхностью и при смене рабочего инструмента.

ОСТОРОЖНО! Возможна блокировка электроинструмента и внезапная отдача! Немедленно выключите!

- **Крепко держите электроинструмент в руке. Правильно отрегулируйте крутящий момент при завинчивании. Будьте готовы к появлению высокого реактивного (обратного) момента,** который может вызвать вращение электроинструмента и стать причиной травмирования.
- **Не используйте электроинструмент под дождём или во влажной среде.** Попадание влаги внутрь электроинструмента может привести к короткому замыканию и возгоранию.
- Не фиксируйте выключатель!
- Соединением насадки автоматической подачи шурупов с аккумуляторным шуруповертом возникает оборудование, на которое распространяются инструкции и указания по технике безопасности, действующие для аккумуляторных шуруповертов.

2.3 Уровни шума

Определенные в соответствии с EN 60745 типовые значения:

Уровень звукового давления	L_{PA} = 78 дБ(A)
Уровень мощности звуковых колебаний	L_{WA} = 89 дБ(A)
Погрешность	K = 3 дБ

Используйте защитные наушники!

Коэффициент эмиссии колебаний a_h (сумма векторов трёх направлений) и погрешность K рассчитываются согласно EN 60745:

DWC 18-2500	a_h = 2,8 m/s^2
	K = 1,5 m/s^2
DWC 18-4500	a_h = 3,5 m/s^2
	K = 1,5 m/s^2

Указанные значения уровня шума/вибрации

- служат для сравнения инструментов;
- можно также использовать для предварительной оценки шумовой и вибрационной нагрузки во время работы;
- отражают основные области применения электроинструмента.

При использовании машинки в других целях, с другими сменными (рабочими) инструментами или в случае их неудовлетворительного обслуживания шумовая и вибрационная нагрузки могут возрастать. Соблюдайте значения времени работы на холостом ходу и времени перерывов в работе!

3 Применение по назначению

Монтажный шуруповерт предназначен для нижеуказанных работ:

DWC 18-2500

- Гипсоволокнистые плиты на металли ческих и деревянных конструкциях - Быстрозаворачиваемые шурупы с фрезерующими выступами
- ДСП/ОСП на деревянной конструкции Шурупы по дереву и ДСП диам. до 5 мм

DWC 18-4500

- Гипсокартонные плиты на направляющих из металлопрофиля (≤ 0,88 мм) - Быстрозаворачиваемые шурупы с мелкой резьбой
- Гипсокартонные плиты на направляющих из металлопрофиля (≤ 2,25 мм) - Быстрозаворачиваемые шурупы с самонарезающим острием
- Гипсокартонные плиты на деревянных конструкциях Быстрозаворачиваемые шурупы с крупной резьбой

Инструмент сконструирован для профессионального применения.

Ответственность за использование не по назначению несет пользователь; сюда также относятся случаи длительной эксплуатации в промышленном производстве (как следствие этого повреждения и износ).

4 Технические данные

Аккумуляторный шуруповерт для гипсокартона	DWC18-2500	DWC18-4500
Рабочее напряжение	18 В	18 В
Частота вращения холостого хода*	0 - 2500 об/мин	0 - 4500 об/мин
Крутящий момент (мягкий / жёсткий)	7 / 18 Нм	5 / 14 Нм
Зажимное приспособление шпинделя	1/4 ˝ DIN 3126 / ISO 1173	1/4 ˝ DIN 3126 / ISO 1173
Макс. раб. длина шурупа	55 мм	55 мм
Масса (без аккумуляторного)	1,2 кг	
Масса с ограничителем глубины (без аккумуляторного)	1,3 кг	
Масса с насадкой автоматической подачи шурупов (без аккумуляторного)	1,6 кг	

* Данные по частоте вращения указаны для полностью заряженного аккумулятора.

5 Составные части инструмента

[1-1] Держатель битов

[1-2] Выключатель

[1-3] Переключатель направления вращения

[1-4] Переключатель AUTO/MAN (АВТО/МАН)

[1-5] Ограничитель глубины

[1-6] Бит

[1-7] Изолированные поверхности рукояток (область выделена серым фоном)

Оснастка, показанная на рисунке или упомянутая в тексте, может не входить в комплект поставки.

Иллюстрации находятся в начале руководства по эксплуатации.

6 Начало работы

6.1 Замена аккумуляторного блока

Установка аккумулятора [2 A]

Отсоединение аккумулятора [2 B]

ⓘ Аккумулятор при поставке сразу готов к работе. Его подзарядка возможна в любое время.

7 Настройки

Осторожно

Опасность травмирования

▶ Выполняйте настройки только при выключенном электроинструменте!

7.1 Переключение направления вращения [1-3]

- сдвинуть переключатель влево = правое вращение
- сдвинуть переключатель вправо = левое вращение

8 Зажимное приспособление, патрон

Предупреждение

Опасность травмирования

▶ Перед началом любых работ на инструменте извлекайте аккумулятор!

8.1 Держатель бит

Держатель бита позволяет быструю замену бит.

Осторожно

Горячий и острый сменный инструмент

Опасность травмирования

▶ Не используйте затупившиеся и дефектные сменные инструменты!

▶ Надевайте защитные перчатки!

Установка держателя бита

▶ Переключатель **[1-4]** установите в положение MAN (МАН).

▶ Держатель бита **[4-2]** установите в шестигранное отверстие шпинделя **[4-4]** вставив его до упора.

▶ Закрепите бит **[4-3]** в держателе.

▶ После этого установите на редуктор ограничитель глубины так, как описано в пункте 9.2.

Снятие держателя бита

▶ Снимите ограничитель глубины способом, который описан в пункте 9.2.

▶ Держатель силой вытащите из отверстия шпинделя.

8.2 Смена бута

Для смены бита **[1-6]** можете применить ограничитель глубины **[1-5]**.

▶ Ограничитель глубины наденьте на бит (смотрим рис. **[4b]**.

▶ Заклиниванием ограничителя глубины на бите и одновременным тянущим усилием бит можно вытащить.

▶ После этого установите в держатель новый бит.

9 Выполнение работ с помощью машинки

9.1 Включение/выключение [1-2]

ⓘ Нажатием всего лишь выключателя **[1-2]**, включение аккумуляторного шуруповертане произойдет – **это не является дефектом электроинструмента**!

ⓘ После завинчивания шурупа на требуемую глубину аккумуляторный шуруповерт выклю чится сам!

Включение аккумуляторного шуруповерта можно достичь несколькими способами:

a)

▶ Переключателем **[1-3]** установите вращение шпинделя вправо.

- ▶ Переключатель **[1-4]** установите в положение MAN (МАН).
- ▶ Включите аккумулят орный шуруповерт выключателем **[1-2]** и одновременно прижимайте бит к шурупу.

Выключателем **[1-2]** *можно обороты плав но регулировать.*

б)

- ▶ Переключателем **[1-3]** установите вращение шпинделя вправо.
- ▶ Переключатель **[1-4]** установите в положение AUTO (АВТО).
- ▶ Включение шуруповерта достигнете прижатием бита к шурупу.

Нет необходимости включать выключатель **[1-2]***! Максимальные обороты устанавливаются автоматически.*

в)

- ▶ Переключателем **[1-3]** установите вращение шпинделя вправо.
- ▶ После включения аккумуляторного шуруповерта, ключите выключатель **[1-2]**.

  Переключатель MAN/AUTO (МАН/АВТО) **[1-4]** *находится в произвольной позиции.*

Выключателем **[1-2]** *можно обороты плав но регулировать.*

ⓘ Если переключателем **[1-2]** установлено вращение влево, шуруповерт можно запустить только нажатием выключателя – без дополнительного давления на бит.

ⓘ Для вывинчивания шурупов, снимать ограничитель глубины не обязательно!

9.2 Ограничитель глубины

Вращением ограничителя глубины можно установить глубину завинчивания – смотрим рисунок **[5]**. Точность установки равна примерно ± 0,1 мм.

Вращение влево	увеличение глубины завинчивания шурупа
Вращение вправо	уменьшение глубины завинчивания шурупа

После настройки глубины, завинтите, с целью проверки, один шуруп и глубину дорегулируйте.

Установка ограничителя глубины

- ▶ Установите ограничитель глубины **[4-1]** на корпус редуктора **[4-5]** так, чтобы он слышимо стал на место.

Снятие ограничителя глубины

- ▶ Приложенным усилием снимите ограничитель глубины с корпуса редуктора.

9.3 Крючок для завешивания и зажим для крепления на ремень

При помощи зажима **[6-1]**, шуруповерт может быть временно прикреплен к рабочей одежде. Применив болты **[6-2]**, зажим можно прикрепить к левой или правой стороне аккумуляторного шуруповерта, что предоставляет удобство при работе правой или левой рукой – смотрим рис. **[6]**.

Аккумуляторный шуруповерт оборудован крючком **[7-1]**, который, в случае необходимости,служит для завешивания электроинструмента. Крючок, при помощи болтов **[7-2]**, может быть прикреплен к правой или левой стороне аккумуляторного шуруповерта – смотрим рис. **[7]**.

9.4 Насадка для автомати ческой подачи шурупов

Насадка для автоматической подачи шурупов позволяет непрерывную работу, без лишних перерывов.

Установка насадки для автоматической подачи шурупов

- ▶ Сначала снимите ограничитель глубины **[4-1]**, держатель бит **[4-2]** и бит так, как описано в пункте 8,
- ▶ Переключатель **[1-4]** установите в положение MAN (МАН).
- ▶ Бит **[8-1]** установите в шестигранное отверстие шпинделя, вставив до упора.
- ▶ После этого установите на корпус редуктора насадку для автоматической подачи шурупов. Установка насадки для автоматической подачи шурупов должна быть выполнена так, чтобы насадка слышимо зашла в бобышку на корпусе редуктора.
- ▶ Насадку для автоматической подачи шурупов можно позиционировать по 30°.

Снятие насадки для автоматической подачи шурупов

- ▶ Насадку для автоматической подачи шурупов осторожно снимем с корпуса редуктора, применив большое тяговое усилие.

Настройка длины шурупов

- ▶ Нажатием на кнопку **[9-1]** можно выдвигать и задвигать ограничитель глубины **[9-2]** и этим настроить требуемую длину шурупов.

Настроенную длину шурупов определите на боковых сторонах ограничителя **[9-3]**.

Закладка ленты с шурупами

▶ Ленту с шурупами **[10-3]** сначала протянем нижним направляющим устройством насадки для автоматической подачи шурупов, далее направляющим устройством каретки, где шуруп будет стабилизирован в рабочем положении.

Легко потянув за ленту с шурупами, убедитесь в том, что лента заложена безопасно. Проверьте, если первый шуруп находится в оси завинчивания – смотрим рис **[10]**.

▶ Необходимую глубину завинчивания настройте регулятором **[10-1]**.

▶ Вращением вправо, шурупы завинчиваются глубже, вращением влево – глубина завинчивания уменьшается. На указателе предварительной настройки **[10-2]** можно определить актуальную позицию настройки.

После настройки установите один шуруп для проверки, а в случае необходимости, регулятором **[10-1]** выполните донастройку глубины завинчивания. Каждое изменение настройки соответствует перемещению ограничителя на ± 0,1 мм.

ⓘ Рекомендуем выполнять операции завинчивания в автоматическом режиме – смотрим пункт 9.1 б).

Устранение ленты

▶ Устранение ленты выполняется всего лишь вытаскиванием в направлении вверх (рис. **[11]** ❶), или нажатием рычажка подачи с одновременным вытаскиванием ленты в направлении вниз (рис. **[11]** ❷).

10 Указания для работы

– Насадку для автоматической подачи шурупов запрещено держать в области ограничителя глубины!

– Каждае дозатягивание шурупа должно быть полностью закончено. Прерванное дозатягивание или ослабление прижимного усилия во время дозатягивания, может привести к неудовлетворительной функции шуруповерта.

– Ленты с запасными шурупами разрешено заменять только при выключенном шуруповерте.

– Ни в коем случае не используйте насадку для автоматической подачи шурупов иначе, чем описано в этой инструкции по эксплуатации.

– Применяйте только оригинальные завинчивающие биты.

– Применяйте только оригинальные ленты с шурупами.

– Ленты с шурупами всегда храните в оригинальной упаковке.

– Всегда работайте в правом углу, против прикрепляемого листа.

10.1 Обслуживание насадки автоматической подачи шурупов

Насадка автоматической подачи шурупов, в сущности, не требует никакого обслуживания. После длительного использования насадки, рекомендуем ее вычистить сжатым воздухом.

Насадка для автоматической подачи шурупов должна быть смазана в зоне направляющей каретки (см. рис. **[12b]**).

Перед очищением, насадку автоматической подачи шурупов демонтируйте способом, который описан в предшествующих пунктах.

Перед очисткой удалите из насадки автоматической подачи ленту с шурупами так, как описано вразделе 9.4 <Устранение ленты>.

Насадку автоматической подачи шурупов снимите с аккумуляторного шуруповерта.

Снятие каретки

▶ Ограничитель глубины **[9-2]** вдавите в корпус так, чтобы кнопка арретира **[12-1]** была на уровне метки для демонтажа каретки **[12-2]** befindet – смотрим рис. **[12a]**.

▶ Нажмите кнопку арретира **[12-1]** и одновременно вытащите каретку из насадки автоматической подачи – смотрим рис. **[12b]**.

▶ Нажмите кнопку **[9-1]** и одновременно освободите ограничитель глубины – смотрим рис. **[12c]**.

Снятие рычажка подачи

▶ Нажмите кнопку **[13-1]** и одновременно ее выдвиньте – смотрим рис. **[13a]**.

▶ Освобожденную кнопку **[13-1]** (рис. **[13b]**) с рычажком подачи **[13-2]** и пружиной **[13-3]** извлеките из каретки (рис. **[13c]**).

▶ Каждую деталь вычистите, дефектные или изношенные детали замените, и смонтируйте в обратном порядке.

При обратном монтаже рычажка подачи в каретку, обратите внимание на правильную установку пружинки кнопки **[13-3]** в рычажке подачи. Неправильная установка может стать причиной неработоспособности подачи лент.

10.2 Звуковые предупреждающие сигналы

В следующих случаях подаётся звуковой предупреждающий сигнал и машинка выключается:

аккумулятор разряжен или дрель работает с перегрузкой

– Смените аккумулятор.
– Уменьшите нагрузку на дрель.

Электроинструмент перегрет.

– После охлаждения дрели можно снова приступать к работе.

Перегрет или неисправен литий-ионный аккумуляторный блок.

– Проверьте работоспособность при остывшем аккумуляторном блоке с помощью зарядного устройства.

11 Обслуживание и уход

Предупреждение

Опасность травмирования, удар током

▶ Перед началом любых работ по уходу и техническому обслуживанию инструмента всегда вынимайте аккумуляторный блок!

▶ Все работы по ремонту и техническому обслуживанию, которые требуют открывания корпуса двигателя, могут выполняться только авторизованной мастерской сервисной службы.

Сервисное обслуживание и ремонт только через фирму-изготовителя или в наших сервисных мастерских: адрес ближайшей мастерской см. на www.festool.com/service

Используйте только оригинальные запасные части Festool! № для заказа на: www.festool.com/service

Соблюдайте следующие указания:

– Не допускайте забивания вентиляционных отверстий на инструменте: они служат для его охлаждения.
– Не допускайте загрязнения подсоединительных контактов на электроинструменте, зарядном устройстве и аккумуляторе.

Соблюдайте указания по техническому обслуживанию, уходу, утилизации и транспортировке аккумулятора!

12 Опасность для окружающей среды

Не выбрасывайте инструмент вместе с бытовыми отходами! Обеспечьте экологически безопасную утилизацию инструментов, оснастки и упаковки. Соблюдайте действующие национальные предписания!

Только для стран ЕС: согласно директиве ЕС об отходах электрического и электронного оборудования, а также гармонизированным национальным стандартам отслужившие свой срок электроинструменты должны утилизироваться раздельно и направляться на экологически безопасную переработку.

Информация по директиве REACh:

www.festool.com/reach