Festool GmbH
Wertstraße 20
D-73240 Wendlingen
Tel.: +49 (0)7024/804-0
Telefax: +49 (0)7024/804-20608
www.festool.com

FESTOOL

D	Originalbetriebsanleitung - Absaugmobil	6
GB	Original operating manual - Mobile dust extractors	10
F	Notice d'utilisation d'origine - Aspirateurs mobile	14
E	Manual de instrucciones original - Sistemas móviles de aspiración	19
I	Istruzioni per l'uso originali - Unità mobili d'aspirazione	24
NL	Originele gebruiksaanwijzing- Mobiele afzuigapparaten	29
S	Originalbruksanvisning- Dammsugare	33
FIN	Alkuperäiset käyttöohjeet - Siirrettävät imurit	37
DK	Original brugsanvisning - Støvsugere	41
N	Originalbruksanvisning- Mobil støv-/våtsuger	45
P	Manual de instruções original - Aspiradores móveis	49
RUS	Оригинал Руководства по эксплуатации - Пылеудаляющие аппараты	54
CZ	Originál návodu k obsluze - Mobilní vysavače	59
PL	Oryginalna instrukcja eksploatacji - Odkurzacze mobilne	63

CTL MINI
CTL MIDI

705943_005

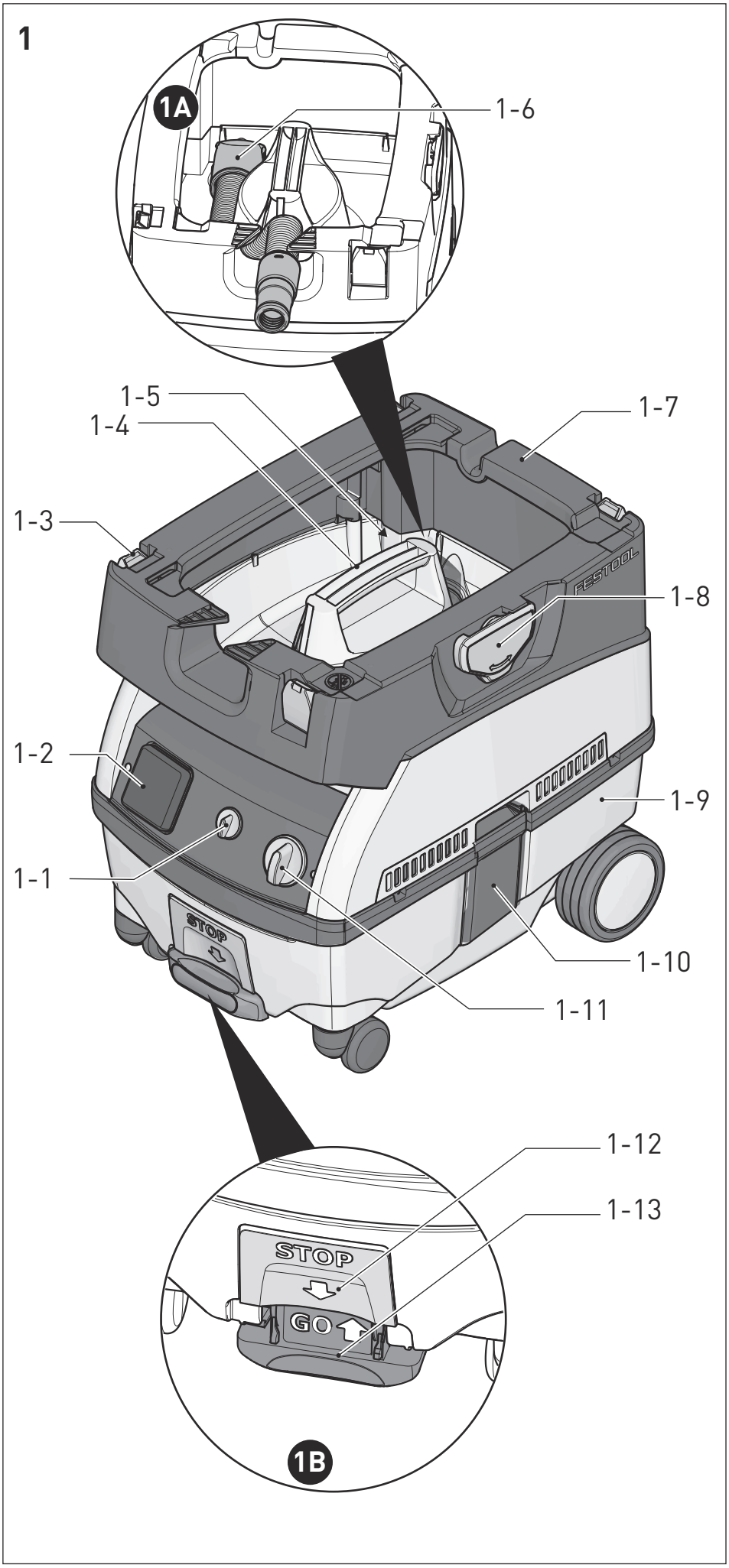
1
1A
1-6
1-5
1-4
1-7
1-3
1-8
1-2
1-9
1-1
1-10
1-11
1-12
1-13
STOP
GO
1B

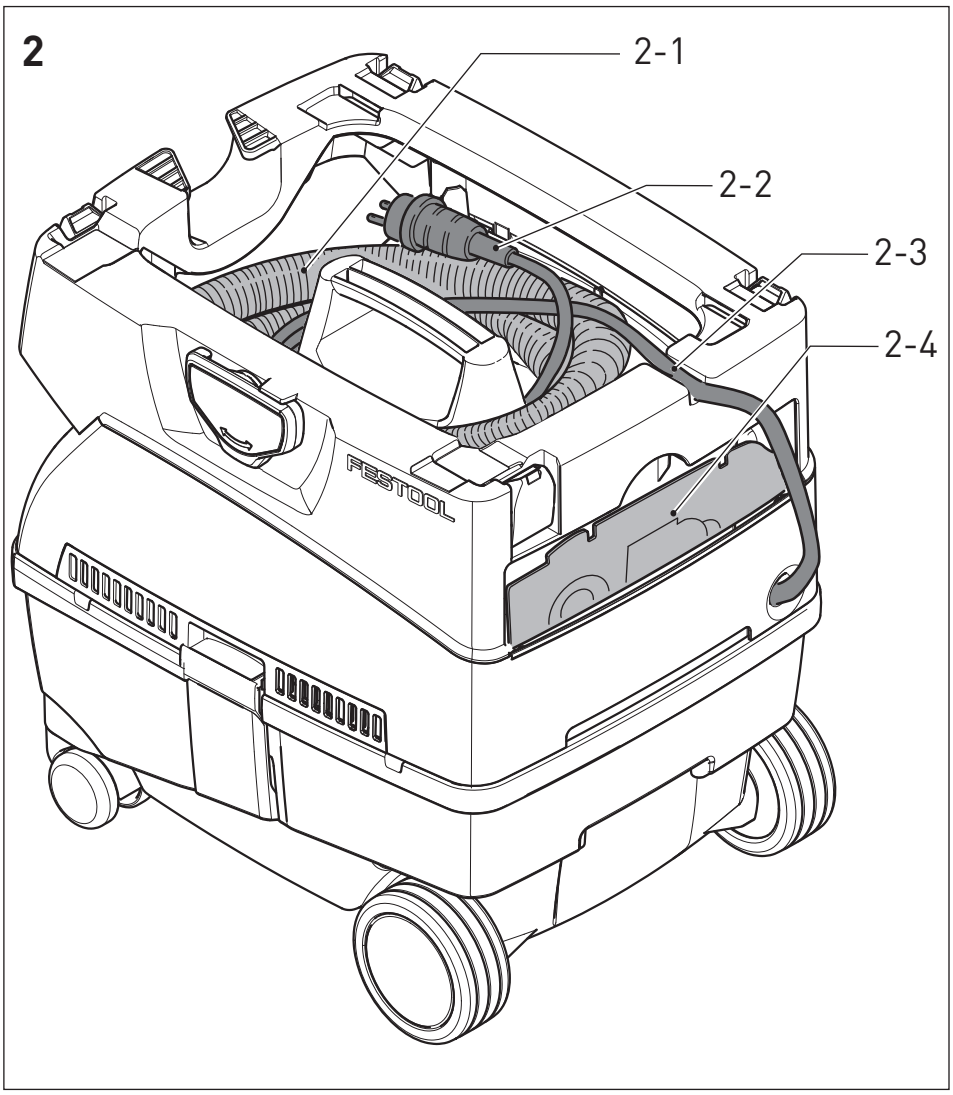
2
2-1
2-2
2-3
2-4
FESTOOL

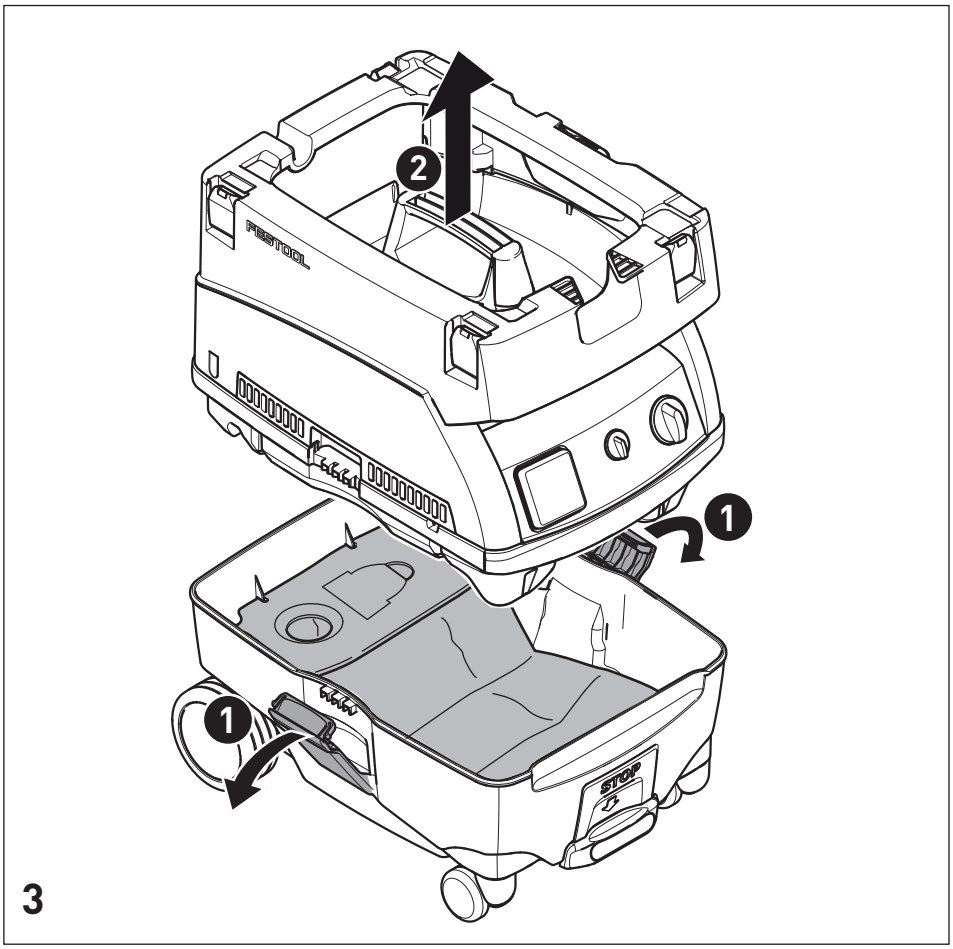
2
1
1
FESTOOL
STOP
3

4

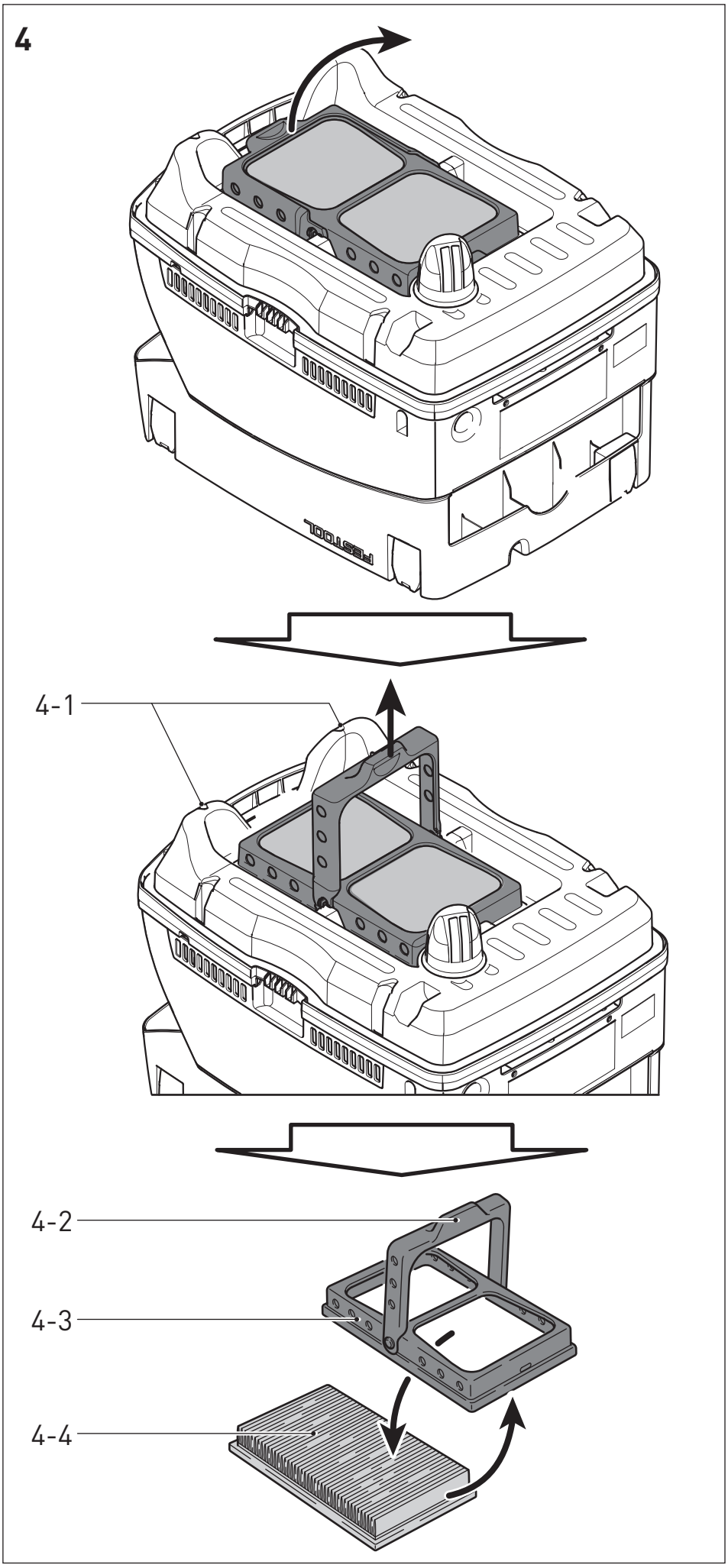

Оригинальное руководство по эксплуатации

1 Указания по технике безопасности

⚠ **ВНИМАНИЕ! Прочтите все указания по технике безопасности и инструкции.** Неточное соблюдение инструкций и предупреждений может стать причиной удара электрическим током, пожара и/или тяжелых травм.

Сохраняйте все указания по технике безопасности и руководства для будущих владельцев.

– Лицам с ограниченными физическими, сенсорными или умственными способностями или не имеющим необходимого опыта и знаний запрещается использовать данный аппарат без присмотра или без соответствующего инструктажа по технике безопасности со стороны ответственного лица. Следите за тем, чтобы **дети** не играли с аппаратом.

– **ВНИМАНИЕ:** аппарат может содержать опасную для здоровья пыль. Обслуживание, опорожнение, смену фильтра должны выполнять только авторизованные специалисты, экипированные подходящими средствами индивидуальной защиты.
– Разрешается эксплуатировать только с установленной системой фильтрации!
– **Взрыво- и пожароопасность! Не допускайте всасывания:**
  - искр или горячей пыли;
  – горючих или взрывоопасных материалов (например, магния, алюминия, бензина, разбавителей);
  – едких веществ (напр. кислоты, щелочей, растворителей);
  - химически реактивных веществ, вступающих в реакцию с выделением тепла, образованием кислоты/щёлочи, газов и т. д. (напр. реактивные 2-компонентные материалы, алюминий и вода).
– Соблюдайте региональные правила техники безопасности и данные изготовителя материала!
– Разрешается работать только с использованием подходящих средств индивидуальной защиты!
– Убедитесь в исправном состоянии аппарата, работайте только в сухом помещении!
– Используйте розетку на аппарате только для указанной цели!
– Регулярно проверяйте штекер и кабель. В случае повреждения заменяйте их в авторизованных мастерских Сервисной службы.
– Запрещается поднимать и транспортировать аппарат с помощью подъёмника или крана.

2 Символы

Предупреждение об общей опасности

Предупреждение об ударе током

Соблюдайте руководство по эксплуатации/указания!

TR066

Используйте респиратор!

Внимание! Данный аппарат может содержать опасную для здоровья пыль!

Не имеет место в коммунальных отхода.

Запрещается использовать изделие в качестве подставки!

3 Технические данные

Пылеудаляющие аппараты		
Потребляемая мощность		400 - 1200 Вт
Макс. допустимая мощность подключаемого инструмента:	EC	2400 Вт
	Чехия, Дания	1100 Вт
	Великобритания 240 В/110 В	1800 Вт/500 Вт
Макс. объёмный расход (воздуха), пылеудаляющий аппарат/турбина		95 м³/ч / 222 м³/ч
Макс. разрежение, турбина		24000 Па
Площадь фильтроэлемента		5000 см²
Всасывающий шланг		D 27/32 мм x 3,5 м-AS
Длина сетевого кабеля		7,5 м
Уровень звукового давления согласно EN 60704-2-1 / Погрешность K		72 дБ(A) / 3 дБ
Вид защиты		IP X4
Объём резервуара	CTL MINI	10 л
	CTL MIDI	15 л
Размеры (ДхШхВ)	CTL MINI	430 x 330 x 420 мм
	CTL MIDI	430 x 330 x 470 мм
Масса	CTL MINI	8,8 kg
	CTL MIDI	9,1 kg

4 Составные части инструмента

[1-1] Регулятор интенсивности всасывания
[1-2] Штепсельный разъём аппарата
[1-3] SysDoc
[1-4] Рукоятка
[1-5] Всасывающее отверстие
[1-6] Колено
[1-7] Отсек для хранения шланга
[1-8] Фиксатор T-Loc для систейнера
[1-9] Резервуар для грязи
[1-10] Зажимная скоба
[1-11] Выключатель
[1-12] + Тормоз
[1-13]

Иллюстрации находятся в начале руководства по эксплуатации.

5 Применение по назначению

Пылеудаляющий аппарат предназначен

- для удаления пыли до 1 мг/м³ класса 'L', включая древесную пыль и пыль,
- для всасывания воды,
- для повышенных нагрузок в промышленном

производстве,

согласно IEC/EN 60335-2-69.

⚠ Ответственность за использование не по назначению несёт пользователь.

⚠ Инструмент сконструирован для профессионального применения.

6 Начало работы

⚠ Предупреждение

Недопустимое напряжение или частота!

Опасность несчастного случая

- ▶ Соблюдайте параметры на заводской табличке.
- ▶ Учитывайте национальные особенности.

6.1 Подсоединение пылеудаляющего аппарата

⚠ Предупреждение

Опасность травмирования по причине неконтролируемого включения инструмента

- ▶ Прежде чем повернуть переключатель в положение "AUTO" или "MAN", убедитесь в том, что подсоединённый инструмент выключен.

Переключатель **[1-11]** служит выключателем.

Положение переключателя '0'

Штепсельный разъём аппарата **[1-2]** обесточен, пылеудаляющий аппарат выключен.

Положение переключателя 'MAN'

Штепсельный разъём аппарата **[1-2]** находится под напряжением, пылеудаляющий аппарат включается.

Положение переключателя 'Auto'

Штепсельный разъём аппарата **[1-2]** находится под напряжением, пылеудаляющий аппарат включается при включении подсоединённого инструмента.

- ▶ Вставьте вилку в розетку с заземлением.

⚠ По окончании работ с использованием аппарата, а также перед техническим обслуживанием и ремонтом вынимайте вилку из розетки.

6.2 Подсоединение электроинструмента

⚠ Предупреждение

Опасность травмирования

- ▶ Соблюдайте указания в отношении макс. допустимой мощности подключаемого инструмента (см. главу «Технические данные»).
- ▶ Выключите электроинструмент.

- ▶ Подсоедините электроинструмент к штепсельному разъёму аппарата **[1-2]**.

6.3 Подсоединение всасывающего шланга [1A]

- ▶ Подсоедините всасывающий шланг посредством колена **[1-6]** к всасывающему отверстию **[1-5]**.

7 Настройки

7.1 Регулировка интенсивности всасывания

- ▶ с помощью винта-барашка **[1-1]**.

7.2 Установка тормоза [1B]

- ▶ Приподнимите переднюю часть пылеудаляющего аппарата.
- ▶ Надавите на тормоз **[1-13]** движением вниз до фиксации.
- ▶ Для отпускания нажмите рычаг **[1-12]**.

7.3 Защита от перегрева

Защита от перегрева отключает пылеудаляющий аппарат до достижения критической температуры.

- ▶ Выключите пылеудаляющий аппарат, дайте ему остыть в течение прим. 5 минут, подключите.
- ⓘ Аппарат не включается: обратитесь в мастерскую Сервисной службы Festool.

7.4 SYSDOC

На рабочей поверхности **[1-7]** с помощью фиксатора T-loc **[1-8]** можно закрепить систейнер. Систейнеры без T-Loc крепятся с помощью четырёх фиксаторов SysDoc **[1-3]** .

8 Выполнение работ

8.1 Сбор сухих материалов

Осторожно

Опасная для здоровья пыль

Повреждение дыхательных путей

▶ Всегда используйте мешок-пылесборник!

В режиме удаления пыли с ПДК вредных для здоровья веществ всасывание следует производить только от одного источника пыли (электро- или пневмоинструмента).

Соблюдайте следующие правила при сборе пыли, образующейся в результате работы электроинструмента:

Обеспечьте достаточную вентиляцию! Соблюдайте региональные предписания!

Предельные значения: отвод не более 50 % от объёмного расхода приточного воздуха

Формула: объём помещения V_R x интенсивность воздухообмена L_W

8.2 Всасывание мокрых материалов/ жидкостей

Удалите мешок-пылесборник!

Рекомендация: используйте специальный фильтр для влажной уборки.

При достижении максимального уровня заполнения всасывание автоматически прекращается.

После мокрого всасывания просушите фильтрующий элемент!

Осторожно

Выступающая пена и жидкости

▶ Немедленно выключите и опорожните аппарат.

8.3 По окончании работы

▶ Выключите пылеудаляющий аппарат и выньте вилку из розетки.

▶ Смотайте сетевой кабель.

▶ Опорожните резервуар для грязи.

▶ Уложите всасывающий шланг **[2-1]** и сетевой кабель **[2-2]** в верхней части. Для этого проведите сетевой кабель через выемку **[2-3]** .

▶ Очистите пылеудаляющий аппарат изнутри и снаружи пылесосом и влажной тряпкой.

▶ Поставьте пылеудаляющий аппарат в сухом помещении, примите меры для предупреждения использования без разрешения.

9 Обслуживание и уход

Предупреждение

Опасность травмирования, удар током

▶ Перед началом любых работ на машинке вынимайте вилку из розетки!

▶ Все работы по обслуживанию и ремонту, которые требует открывания корпуса двигателя, могут выполняться только авторизованной мастерской сервисной службы.

Сервисное обслуживание и ремонт только через фирму-изготовителя или в наших сервисных мастерских: адрес ближайшей мастерской см. на www.festool.com/service

Используйте только оригинальные запасные части Festool! № для заказа на: www.festool.com/service

▶Регулярно очищайте датчики уровня **[4-1]** и вытряхивайте грязь из резервуара для грязи **[1-9]**.

Соблюдайте следующие указания:

– Не реже одного раза в год изготовитель или лицо, прошедшее соответствующий инструктаж, должны проводить технический контроль с целью выявления нарушения защиты от пыли (например, проверку целостности фильтра, герметичности аппарата и исправности действия контрольного оборудования).

– То, что невозможно очистить, подлежит утилизации. Используйте для этого герметичные пакеты. Соблюдайте действующие правила утилизации отходов!

9.1 Замена мешка-пылесборника

Указание:

Повреждение электродвигателя

▶ Никогда не собирайте пыль без основного фильтра, так как это может привести к повреждению двигателя.

- ▶ Разблокируйте зажимные скобы и снимите верхнюю часть аппарата **[3]**.
- ▶ Замените мешок-пылесборник **- см. надпись на мешке.**
- ▶ Установите верхнюю часть на место и зафиксируйте зажимные скобы.
- ⓘ В специальном отсеке для хранения **[2-4]** можно хранить запасной мешок-пылесборник.

9.2 Замена фильтрующего элемента

- ▶ Разблокируйте зажимные скобы и снимите верхнюю часть аппарата **[3]**.
- ▶ Поверните верхнюю часть аппарата так, чтобы фильтрующий элемент был обращён вверх (рис. **[4]**).
- ▶ Перекиньте рычаг **[4-2]** и снимите держатель **[4-3]**.
- ▶ Извлеките использованный фильтрующий элемент **[4-4]** и замените его на новый.
- ▶ Утилизируйте использованный фильтрующий элемент в соответствии с законодательными предписаниями.
- ▶ Установите держатель **[4-3]** и перекиньте рычаг **[4-2]** до фиксации.
- ▶ Установите верхнюю часть на место и зафиксируйте зажимные скобы.
- ⓘ Номера для заказа оснастки, фильтров и расходных материалов можно найти в Каталоге Festool или в Интернете на сайте: www.festool.com.

10 Опасность для окружающей среды

Не выбрасывайте инструмент вместе с бытовыми отходами! Обеспечьте экологически безопасную утилизацию инструментов, оснастки и упаковки. Соблюдайте действующие национальные предписания!

Только для стран ЕС: согласно директиве ЕС об отходах электрического и электронного оборудования, а также гармонизированным национальным стандартам отслужившие свой срок электроинструменты должны утилизироваться раздельно и направляться на экологически безопасную переработку.

Информация по директиве REACh:

www.festool.com/reach

11 Декларация соответствия ЕС

Пылеудаляющий аппарат	Серийный №
CTL MINI	499590, 499591, 499592, 499593, 499594
CTL MIDI	499599, 499600, 499601, 499602, 499603
Год маркировки CE: 2013	

Дата производства - см. этикетку инструмент

Мы со всей ответственностью заявляем, что данная продукция соответствует всем применимым требованиям следующих стандартов и нормативных документов:

2006/42/EG, 2004/108/EG (до 19.04.2016), 2014/30/EU (с 20.04.2016), 2011/65/EU, EN 60335-1:2012, 60335-2-69: 2009, EN 55014-1:2006+ A2:2011, EN 55014-2:1997+ Corrigendum 1997+ A1:2001+ A2:2008, EN 61000-3-2:2006+ A1: 2009+ A2:2009, EN 61000-3-3:2013.

Festool GmbH

Wertstr. 20, D-73240 Wendlingen

ppa. Dr. Johannes Steimel

Dr. Johannes Steimel

Руководитель отдела исследований и разработок, технической документации

2014-10-28