Festool GmbH
Wertstraße 20
D-73240 Wendlingen
Tel.: 07024 /804-0
Telefax: 07024/804-20608
www.festool.com

FESTOOL

D	Originalbetriebsanleitung - Linearschleifer	3
GB	Original operating manual - Linear sander	6
F	Notice d'utilisation d'origine - Ponceuse linéaire	9
E	Manual de instrucciones original - Lijadora lineal	12
I	Istruzioni per l'uso originali - Levigatrici lineari	15
NL	Originele gebruiksaanwijzing - Lineaire schuurmachine	18
S	Originalbruksanvisning - Linjärslipmaskin	21
FIN	Alkuperäiset käyttöohjeet - Lineaarihiomakone	24
DK	Original brugsanvisning - Lineærsliber	27
N	Originalbruksanvisning - Lineærsliper	30
P	Manual de instruções original - Lixadora linear	33
RUS	Оригинал Руководства по эксплуатации - Линейная шлифмашинка	36
CZ	Originál návodu k obsluze - Lineární bruska	39
PL	Oryginalna instrukcja eksploatacji - Szlifierka liniowa	42

DUPLEX
LS 130 EQ

468004_009

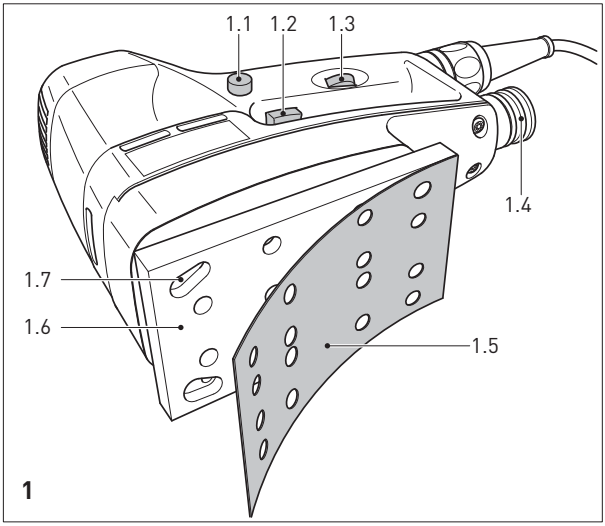
1.1
1.2
1.3
1.4
1.7
1.6
1.5
1

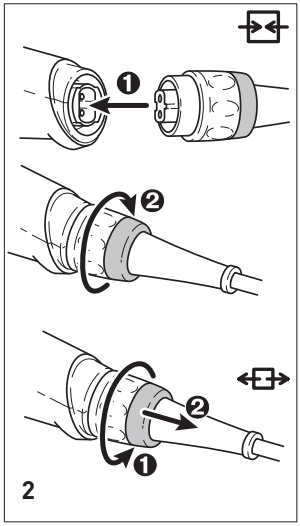
2

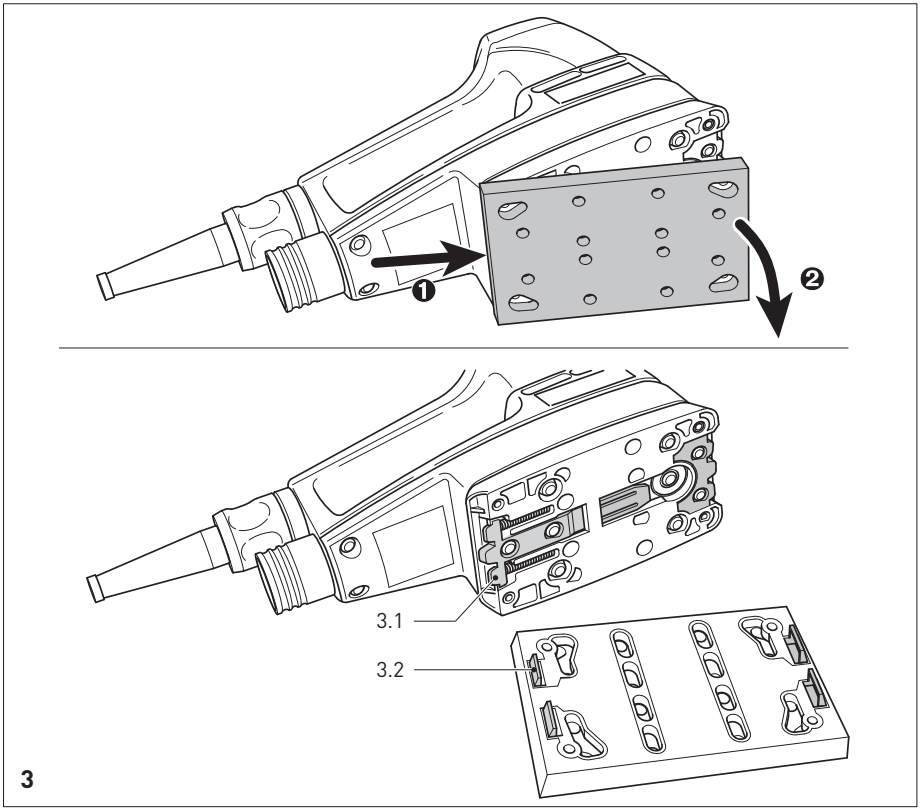
3.1
3.2
3

RUS

Линейная шлифмашинка

Технические данные	LS 130 EQ
мощность	260 Вт
Число оборотов (холостой ход)	4.000 - 6.000 от/мин
Число оборотов	8.000 - 12.000 об/мин
Ход шлифования	4,0 мм
Шлифовальная подошва	80 x 130 мм
Масса (без кабеля)	1,7 кг
Безопасность	⧈ / II

Прилагаемые иллюстрации находятся в начале руководства по эксплуатации.

Символы

Предупреждение об общей опасности!

Соблюдайте Руководство по эксплуатации/инструкции!

Работайте в защитных очках!

Используйте респиратор!

Используйте защитные наушники!

EAC

TR066

1 Применение по назначению

Данная шлифмашина предназначена для выполнения шлифовальных работ по дереву, пластмассе, металлу, композитам, лакокрасочным покрытиям, шпаклевке и иным материалам с аналогичными свойствами.

При помощи шабера SSH-LS130_B100 (оснастка) можно зачищать стены и пол, соскабливать остатки клея.

Асбестосодержащие материалы обрабатывать запрещается.

Благодаря линейности движения при шлифовании LS 130 EQ особенно пригодна для шлифования брусков, прямолинейных профилей и при фальцевании.

По соображениям электрической безопасности машина должна быть сухой, ее нельзя применять во влажной среде. Машину можно применять только для сухого шлифования.

Инструмент сконструирован для профессионального применения.

За ущерб и несчастные случаи, связанные с применением не по назначению, отвечает Пользователь.

2 Перед вводом в эксплуатацию принять во внимание

2.1 Общие указания по безопасности

ВНИМАНИЕ! Прочтите все указания по технике безопасности и рекомендации.

Ошибки при соблюдении приведенных указаний и рекомендаций могут привести к поражению электрическим током, пожару, и/или вызвать тяжелые травмы.

Сохраняйте все указания по технике безопасности и Руководства по эксплуатации в качестве справочного материала.

Использованное в настоящих инструкциях и указаниях понятие «электроинструмент» распространяется на электроинструмент с питанием от сети (со шнуром питания от электросети) и на аккумуляторный электроинструмент (без шнуром питания от электросети).

2.2 Специфические правила техники безопасности

Изза опасностей, которые могут возникнутц во время шлифования, необходимо постоянно носитц защитные очки.

- Если во время шлифования образуется взрывоопасная или самовоспламеняющаяся пылц, то необходимо соблюдатц указания по обработке изготовителя материала.
- Во время работы может образовываться вредная для здоровья/токсичная пыль (напр. от свинецсодержащего покрытия, некоторых пород дерева и металлов). Контакт с такой пылью или ее вдыхание представляет собой опасность для работающего данным инструментом или для окружающих людей. Соблюдайте действующие в Вашей стране правила техники безопасности. Подсоединяйте электроинструмент к соответствующему устройству для удаления пыли.

Для защиты здоровья надевайте респиратор P2.

2.3 Данные по шуму и вибрации

Определенные в соответствии с EN 60745 типовые значения:

Уровень шума	83 дБ(A)
Звуковая мощность	94 дБ(A)
Допуск на погрешность измерения	K = 3 дБ

Носить защиту органов слуха!

Общий коэффициент колебаний (сумма векторов трех направлений) рассчитывается в соответствии с EN 60745:

Коэффициент эмиссии колебаний (3-осный)	
	a_h = 5,5 м/с²
Погрешность	K = 2,0 м/с²

Указанные значения уровня шума/вибрации
– служат для сравнения инструментов;
– можно также использовать для предварительной оценки шумовой и вибрационной нагрузки во время работы;
– отражают основные области применения электроинструмента.

При использовании машинки в других целях, с другими сменными (рабочими) инструментами или в случае их неудовлетворительного обслуживания шумовая и вибрационная нагрузки могут возрастать. Соблюдайте значения времени работы на холостом ходу и времени перерывов в работе!

3 Электрическое подключение и ввод в эксплуатацию

Напряжение в сети должно соответствовать значениям, указанным на заводской табличке машины.

Выключатель (1.2) служит для включения/выключения. При длительной работе его можно зафиксировать боковой кнопкой (1.1). При повторном нажатии выключателя происходит освобождение фиксатора.

Перед присоединением или отсоединением сетевого кабеля всегда выключайте машину!

Соединение и отсое-динение линии сетевого питания - см. рис. 2.

4 Электронная часть

ELECTRONIC

Шлифовальная машинка LS 130 EQ имеет электронное регулирование, при помощи которого можно бесступенчато варьировать скорость вращения.

В результате этого скорость шлифования можно оптимально подогнать к соотве-тствующему материалу (см. "Выполнение работ с помощью машины").

Скоростц вращения устанавливается на маховичке (1.3).

5 Настройка машины

Перед началом любой работы с машиной всегда вынимайте штепсель из розетки!

5.1 Отсасывание пыли

При работах с высоким пылеобразованием всегда подключайте машину к устройству отсасывания пыли.

К патрубку (1.4) можно подключить вытяжное устройство Festool с всасывающим шлангом диаметром 27 мм.

5.2 Замена шлифовального башмака.

Чтобы обеспечить возможность шлифования различных профилей, Festool предлагает шлифовальные башмаки разнообразной формы. Смена этих шлифовальных башмаков производится быстро и без помощи инструментов.

Снятие шлифовального башмака (рис. 3)

- Нажмите на шлифовальный башмак вперед (например, прижав заднюю кромку шлифовального башмака к ровной поверхности),
- удерживая шлифовальный башмак прижатым вперед, отведите переднюю кромку шлифовального башмака от машины,
- Ослабьте давление и снимите шлифовальный башмак назад.

Установка нового шлифовального башмака производится в обратном порядке. Следите за тем, чтобы четыре шипа (3.1) плиты стола вошли в четыре паза (3.2) на шлифовальном башмаке.

Чтобы шлифовальный башмак лучше удерживался на плите стола LS 130 EQ , можно привинтить его входящими в комплект поставки винтами к четырем отверстиям в углах (1.7). Перед заменой шлифовального башмака эти винты нужно снова вывинтить.

5.3 Закрепление шлифовального материала

Для собственной безопасности используйте только оригинальные приспособления и запасные части фирмы Festool.

На шлифовальные подошвы с системой крепления Stickfix („липучка") устанавливаются соответствующие абразивные листы из бумаги или нетканого материала.

Просто прижмите (1.5) такой абразивный лист к шлифовальной подошве (1.6), а после использования снимите его.

6 Выполнение работ с помощью машины

Не перегружайте машинку путём слишком сильного нажима!

Ёучший результат шлифования достига-ется при умеренно сильном нажатии. Производительность и качество шлифования во многом зависят от выбора подходящего шлифо-вального материала. Для любого варианта применения Festool предлагает подходящую оснастку, а также полировальный и шлифовальный материал.

Обработка металлов

При обработке металлов в целях соблюдения правил безопасности следует выполнять следующие предписания :

- Подключите выключатель защиты от превышения тока (FI, PRCD).
- Подключите машину к подходящему устройству для отсасывания пыли.
- Регулярно очищайте машину от отложений пыли в корпусе электродвигателя.

Работайте в защитных очках.

Регулировка числа оборотов

Для машинок с электроникой мы рекомендуем следующую установку на маховичке (1.3):

Ступень на маховичке

- жлифовальные работы

3 - 6

- сошлифовывание старых красок
- шлифование дерева или фанеры перед лакированием
- промежуточное шлифование лака на поверхностях
- Шлифование профилированных деталей из натурального дерева
- шлифование тонко нанесенного лака первого покрытия
- полирование грунтованых деревянных поверхностей
- шлифование кромок цельной древесины и фанеры
- шлифование пазов в дверях и окнах
- промежуточное шлифование лака на кромках
- затирание протравленных поверхностей шлифовальным ваточным холстом

1 - 3

- промежуточное шлифование лака на протравленных поверхностях
- очистка пазов на окнах из натурального дерева шлифовальным ваточным холстом
- шлифование протравленных кромок.

7 Принадлежности, инструменты

Для любого варианта применения Festool предлагает подходящую оснастку, а также полировальный и шлифовальный материал. Номера заказа для принадлежностей и инструментов Вы найдете в каталоге Festool или в Интернет по адресу „www.festool.com".

8 Обслуживание и уход

Перед началом любой работы с машиной всегда вынимайте штепсель из розетки!

Все работы по обслуживанию и ремонту, которые требует открывания корпуса двигателя, могут производиться только авторизованной мастерской сервисной службы.

Сервисное обслуживание и ремонт только через фирму- изготовителя или в наших сервисных мастерских: адрес ближайшей мастерской см. на www.festool.com/Service

Используйте только оригинальные запасные части Festool! № для заказа на: www.festool.com/Service

Для обеспечения циркуляции воздуха отверстия для охлаждения в корпусе двигателя всегда должны быть открытыми и чистыми.

Прибор оснащён специальным углём для автоматического отключения. Когда он изнашивается, происходит автома-тическое отключение тока, и прибор прекращает работать.

9 Опасность для окружающей среды

Не выбрасывайте электроинструменты вместе с бытовыми отходами! Обеспечьте безопасную для окружающей среды утилизацию инструмента, оснастки и упаковки. Соблюдайте действующие национальные инструкции.

Только для ЕС: согласно директиве ЕС об отходах электрического и электронного оборудования, а также гармонизированным национальным стандартам отслужившие свой срок электроинструменты должны утилизироваться раздельно и направляться на экологически безопасную переработку.

Дата производства - см. этикетку инструмент

Информация по директиве REACh: www.festool.com/reach