FESTOOL

D	Originalbetriebsanleitung - Dia-Trennsystem	7
GB	Original operating manual - Dia cutting system	16
F	Notice d'utilisation d'origine - Système de tronçonnage diamant	24
E	Manual de instrucciones original - Sistema de tronzado Dia	33
I	Istruzioni per l'uso originali - Sistema di troncatura diamantato	42
NL	Originele gebruiksaanwijzing - Dia-doorslijpsysteem	51
S	Originalbruksanvisning - Dia-kapsystemet	60
FIN	Alkuperäiset käyttöohjeet - Dia-katkaisujärjestelmä	68
DK	Original brugsanvisning - Dia-skæresystemet	76
N	Originalbruksanvisning - Dia-kappesystemet	84
P	Manual de instruções original - Sistema de corte Dia	92
RUS	Оригинал Руководства по эксплуатации - Алмазная отрезная система	101
CZ	Originál návodu k obsluze - Diamantový dělicí systém	110
PL	Oryginalna instrukcja eksploatacji - Diamentowy system cięcia	118

DSC-AG 125

768570_006

1

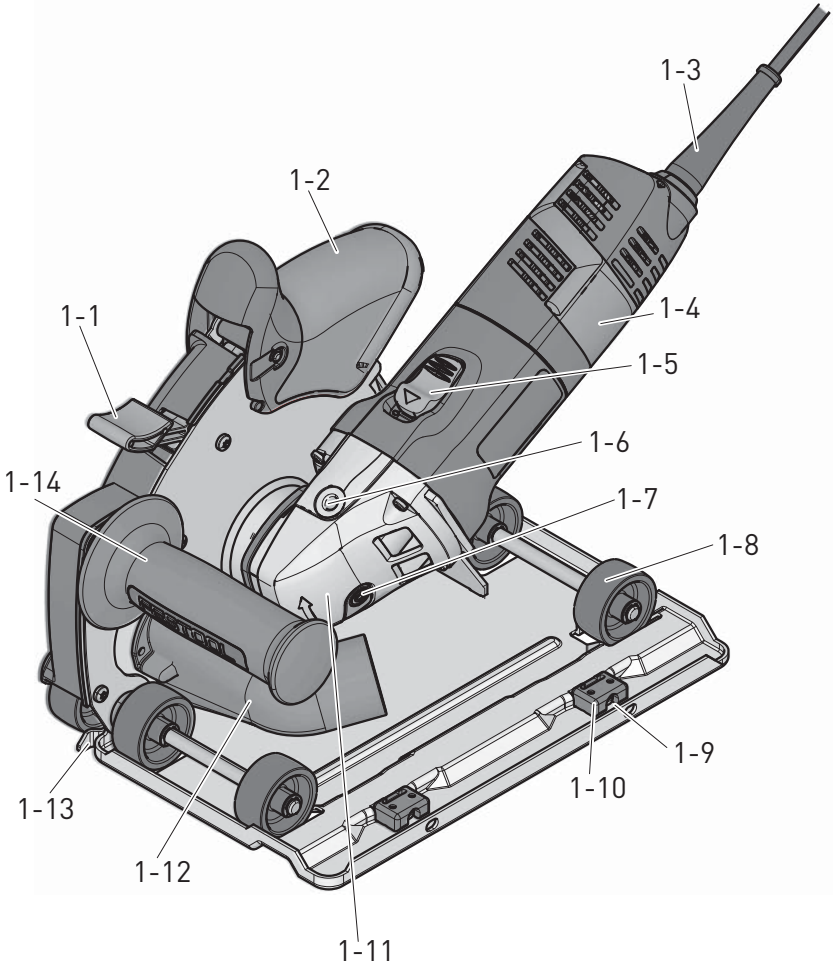

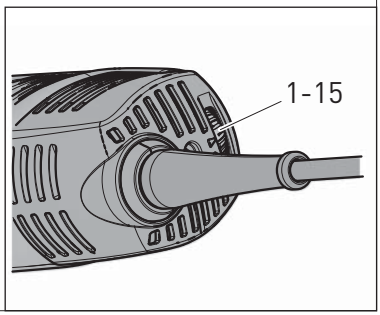

2

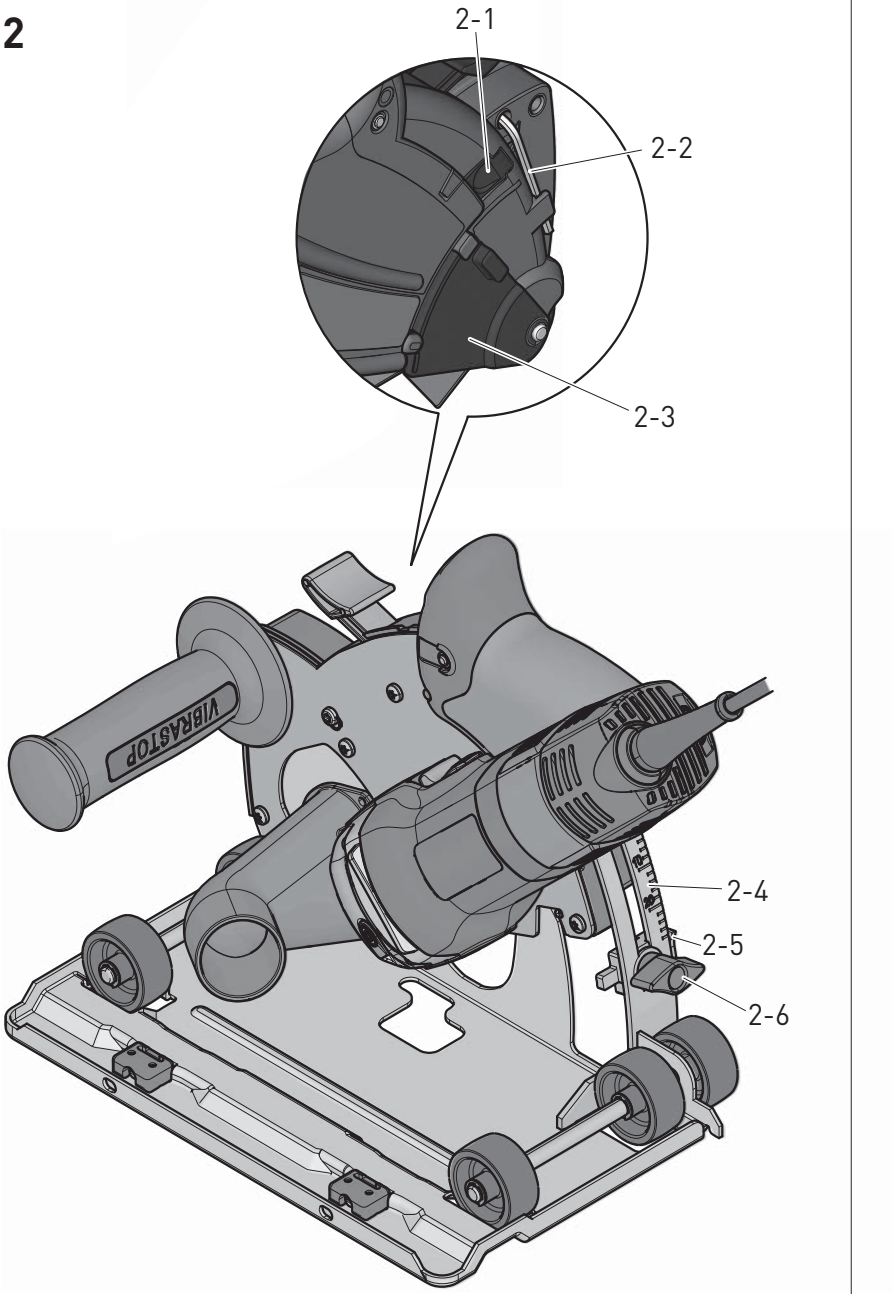

3

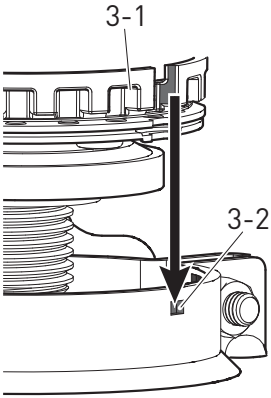

4

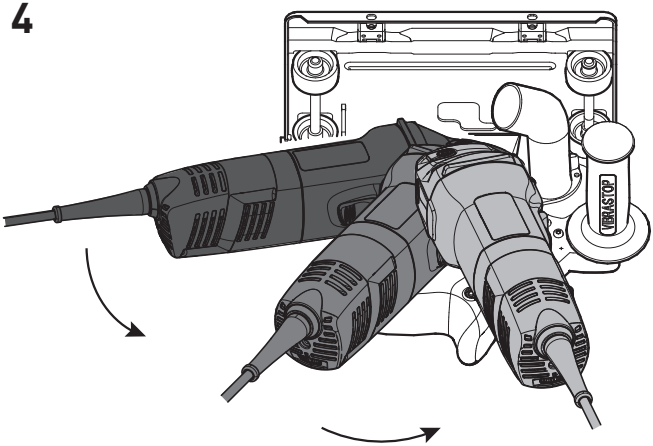

4 a

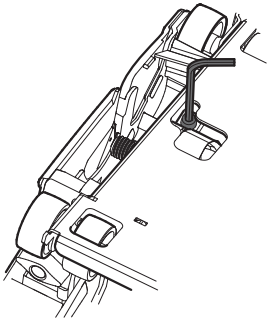

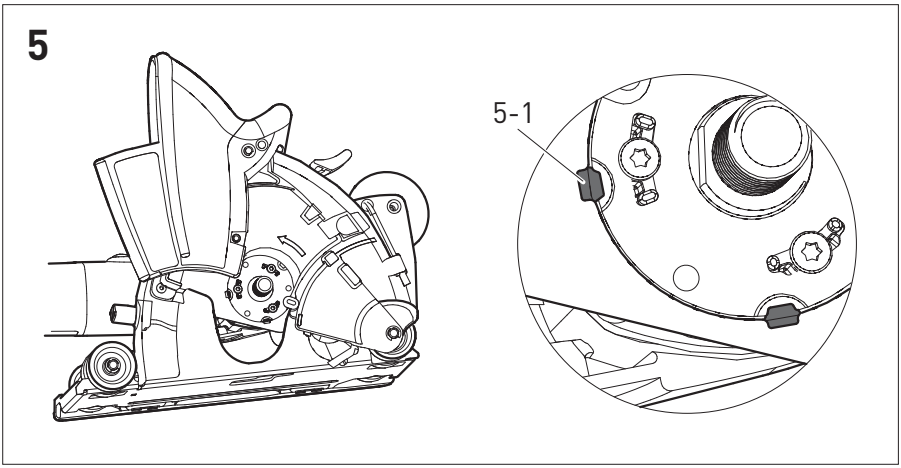
5
5-1

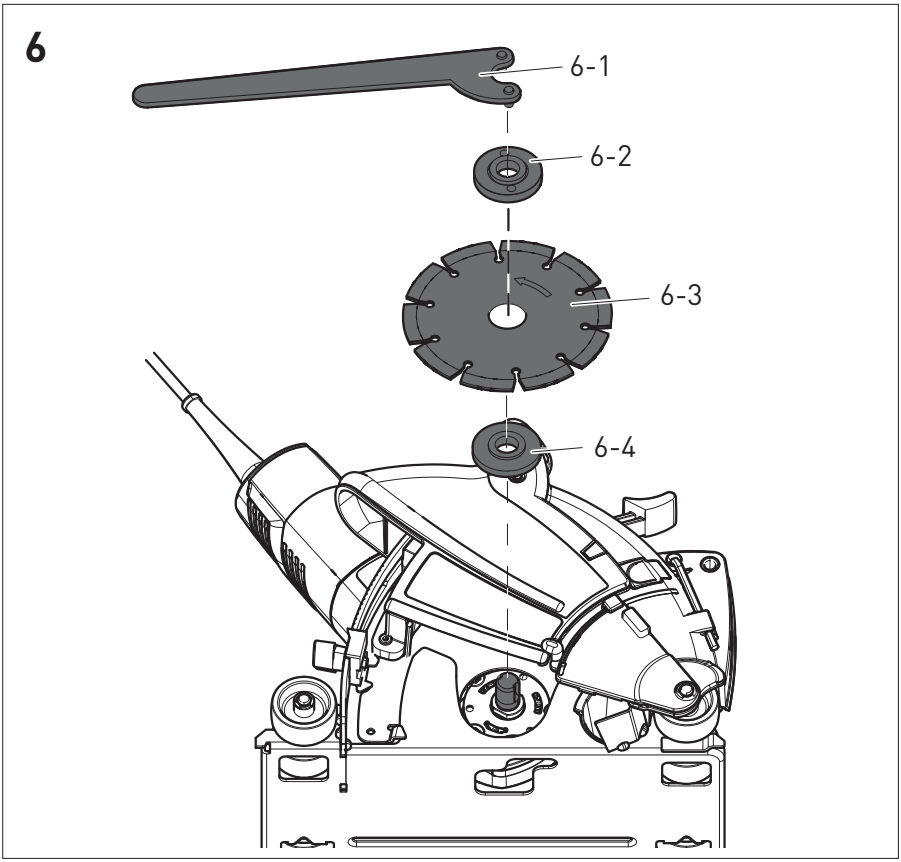
6
6-1
6-2
6-3
6-4

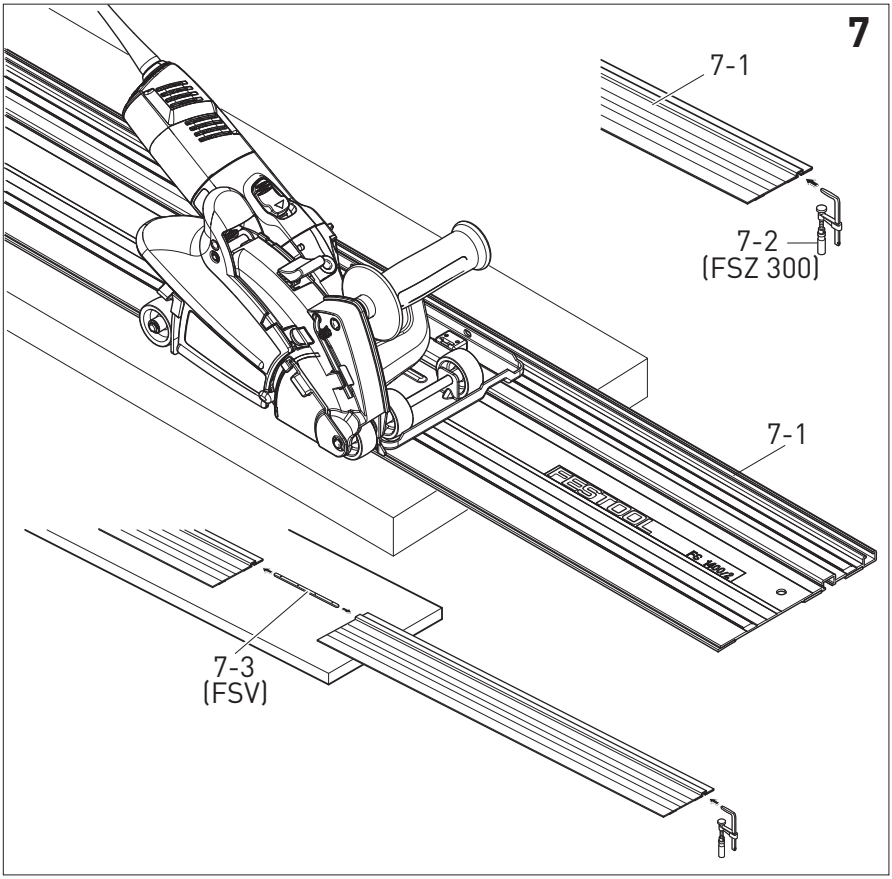
7
7-1
7-2
(FSZ 300)
7-1
FESTOOL
7-3
(FSV)

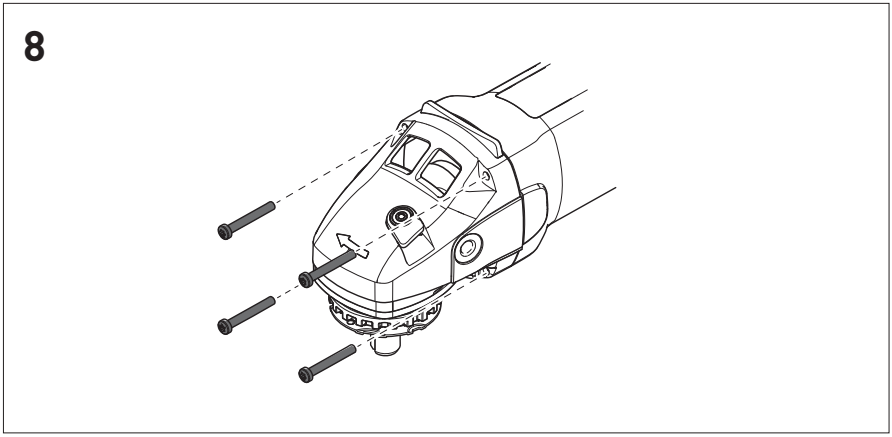
8

RUS

Алмазная отрезная система DSC-AG 125

1 Технические данные

Вытяжной колпак	DCC-AG 125
вытяжного шланга ∅	27/36 мм
Номинальное напряжение	220-240 В ~
Частота сети	50 / 60 Гц
Мощность	1100 Вт
Регулируемые обороты	2000 – 5900 мин$^{-1}$
Масса	3,2 кг

Угловая шлифовальная машина	AG 125-14 DE
Напряжение	220 – 240 В~
Частота	50 / 60 Гц
Потребляемая мощность	1400 Вт
Обороты вхолостую	3500 - 11000 мин$^{-1}$
Окружная скорость	80 м/с
Резьба шлифовального шпинделя	M 14
Ограничение пускового тока	•
Константная электроника	•
Термозащита	•
Масса	2,3 кг
Степень защиты	II / ⧈

2 Символы

Двойная изоляция

Предупреждение об общей опасности

Предупреждение об ударе током

Использовать защитные очки!

Используйте защитные наушники!

Соблюдайте Руководство по эксплуатации/инструкции

EAC

TR066

Не имеет место в коммунальных отходах

ⓘ Пошаговая инструкция

3 Элементы управления

[1-1] Кнопка арретирования
[1-2] Вытяжной колпак
[1-3] Сетевой кабель
[1-4] Угловая шлифовальная машина
[1-5] Выключатель
[1-6] Резьба для закрепления дополнительной рукоятки
[1-7] Стопорный штифт шпинделя
[1-8] Роли
[1-9] Болт для наладки зазора на планке
[1-10] Направляющие на планке
[1-11] Коробка скоростей
[1-12] Вытяжной наконечник
[1-13] Указатель распила
[1-14] Дополнительная рукоятка
[1-15] Регулирование частоты вращения

Не все изображенные или описанные принадлежности входят в комплект поставки.
Иллюстрации находятся в начале Руководства по эксплуатации.

4 Предписанное использование

Алмазная отрезная система, состоящая из угловой шлифмашинки и кожуха для удаления пыли, предназначена для штробления пазов и резки бетона/камня без водяного охлаждения.

За ущерб и несчастные случаи, связанные с применением не по назначению, отвечает Пользователь.

Инструмент сконструирован для профессионального применения.

5 Требования по технике безопасности

5.1 Общие указания по технике безопасности

ВНИМАНИЕ! Прочтите все указания по технике безопасности и рекомендации.

Ошибки при соблюдении приведенных указаний и рекомендаций могут привести к поражению электрическим током, пожару, и/или вызвать тяжелые травмы.

Сохраняйте эти инструкции и указания для будущего использования.

Использованное в настоящих инструкциях и указаниях понятие «электроинструмент» распространяется на электроинструмент с питанием от сети (со шнуром питания от электросети) и на аккумуляторный электроинструмент (без шнуром питания от электросети).

5.2 Правила безопасности для всех видов трудовой деятельности

Общие указания по технике безопасности при шлифовании, абразивном отрезании и шлифовании с проволочной щеткой:

а) **Этот электроинструмент предназначен для использования в качестве шлифмашины, шлифмашины с абразивной бумагой, шлифмашины с проволочной щеткой или отрезной шлифмашины. Соблюдайте все указания по технике безопасности, инструкции, изображения (графические указания) и другие данные, входящие в комплект поставки инструмента.** При несоблюдении приводимых инструкций можно получить удар электрическим током, ожог и/или другие тяжёлые травмы.

b) **Этот электроинструмент не предназначен для полирования.** Использование электроинструмента не по назначению может привести к возникновению опасных ситуаций и получению травм.

в) **Не используйте принадлежности, которые конкретно не предназначены и не рекомендованы производителем инструментов.** Только факт того, что эти принадлежности можно подсоединить к Вашему оборудованию, не обеспечивает его безопасную эксплуатацию.

г) **Номинальное число оборотов должно быть хотя бы таким, как количество максимальных оборотов, указанных на инструменте.** Принадлежности, которые работают при высших оборотах, чем его номинальное число оборотов, могут разломиться и рассыпаться.

д) **Наружный диаметр и толщина Ваших принадлежностей должны быть в пределах номинальных пределов для Ваших электромеханических инструментов.** Принадлежности несоответствующего размера не могут быть достаточно защищены или управляемы.

е) **Крепёжные (зажимные) размеры дисков, фланцев, опорных пластинок или всех прочих принадлежностей должны подходить для прикрепления на шпиндель инструментов.** Принадлежности с крепёжными отверстиями, которые не соответствуют монтажным размерам электромеханических инструментов, будут неуравновешенными, могут чрезмерно вибрировать и могут вызвать потерю контроля.

ж) **Не используйте повреждённые принадлежности. Перед каждым пользованием проверьте принадлежности: у шлифовальных дисков отколы и трещины, у опорных прокладок разрывы (трещины), надрывы или чрезмерный износ, у проволочных щёток лопнувшую или слабо укреплённую проволоку. Если принадлежности или инструмент упали, проверьте, не имеют ли повреждений или прикрепите неповрежденную принадлежность. После проверки и сборки (прикрепления) принадлежностей, Вы и стоящие около Вас, займите такое положение, чтобы не находились в равнине вращающихся принадлежностей и оставьте инструмент (машину) работать при наибольших оборотах в холостую на протяжении одной минуты**. На протяжении этого испытательного срока поврежденные принадлежности обычно розломятся и рассыпятся.

з) **Используйте средства индивидуальной защиты. В зависимости от использования, используйте лицевой щит, защитные предохранительные очки или защитные очки. В соответствующих пределах используйте пылевую маску, наушники, рукавицы и рабочий фартук, способный задержать небольшие осколки шлифовального материала или заготовок.** Защита глаз должна быть способна задерживать отлетающие осколки, которые образуются при разных видах трудовой деятельности. Пылевая маска или респиратор должны быть способными профильтрировать частицы, которые возникают при Вашей деятельности. Длительное подвержение шуму высокой интенсивности может привести к потере слуха.

и) **Удерживайте близко находящиеся лица на безопасном расстоянии от рабочего пространства. Каждый, кто входит в рабочее пространство, должен использовать средства индивидуальной защиты.** Осколки заготовок или поврежденные принадлежности могут отлететь и причинить травму и непосредственно вне рабочего пространства.

й) **При работе, при которой бы мог режущий инструмент соприкоснуться со скрытой проводкой или собственным подвижным приводом, держите инструменты только в местах изолированной захватной поверхности.** Режущие инструменты при соприкосновении с «живым» проводником могут привести к тому, что доступные металлические части инструмента станут тоже «живыми», и произойдёт травма электрическим током пользователя.

к) **Разместите подвижной привод вне приступа вращения инструмента.** Потеряете ли контроль, может произойти разрез или перешлифовка подвижного привода, а Ваша рука или плечо могут быть втянуты до вращающегося инструмента.

л) **Никогда не откладывайте электромеханические инструменты ранее, чем машина полностью остановится.** Вращающийся инструмент может зацепиться за поверхность и вырвать инструмент из под Вашего контроля.

м) **Никогда не опускайте электромеханические инструменты с Вашей стороны во время его переноса.** Случайное соприкосновение с вращающимся инструментом может затянуть Вашу одежду, приблизить инструмент к Вашему телу.

н) **Регулярно чистите жабры (вентиляционные отверстия) инструментов.** Вентилятор мотора всасывает пыль внутрь и чрезвычайное накопление металлической пыли может привлечь электрическую опасность.

о) **Не работайте с электромеханическими инструментами вблизи горючих веществ.** Могло бы произойти воспламенение этих материалов от искр.

п) **Не используйте принадлежности, которые требуют охлаждение жидкостью.** Использование воды или других охлаждающих жидкостей может привести к травме или смертельному случаю от электрического тока.

Прочие инструкции по безопасности для всех видов трудовой деятельности

Возвратный толчок и связанные с ним предостережения

Возвратный толчок является внезапной реакцией на сжатие или защемление вращающегося диска, опорной доски, щётки или другого инструмента. Сжатие или защемление вызовет резкую остановку вращающегося инструмента, что далее приведёт к тому, что неконтролируемый инструмент движется в направлении противоположном вращению инструмента в точке зависания.

Пример: произойдёт ли сжатие или защемление шлифовального диска в заготовке, грань диска, которая входит в точку сжатия, может проникнуть в поверхность материала и вызвать вытеснение диска вверх или его сброса. Диск может или выскочить в направлении к пользователю, или в направлении от него, в зависимости от направления движения диска в точке защемления. Шлифовальные диски могут при такой ситуации лопнуть.

Возвратный толчок является результатом неправильного использования электромеханических инструментов и/или неправильных действий при работе или неправильных условий, и можно его предотвратить правильным соблюдением ниже описанных мер предосторожности.

а) **Инструменты держите крепко и соблюдайте правильное положение Вашего тела и плечей так, чтобы Вы были способны одолать силам возвратного толчка. Всегда используйте вспомогательную рукоять, если инструмент рукоятью оснащен, для максимального контроля над возвратным толчком или реакцией крутящего момента при введении в ход.** Пользователь имеет возможность контролировать реакционные крутящие моменты и силы возвратного толчка,соблюдает ли правильные инструкции по безопасности.

б) **Никогда не приближайтесь рукой к вращающемуся инструменту.** Инструмент может возвратным толчком оттолкнуть Вашу руку.

в) **Не стойте в пространстве, куда могут попасть инструменты, если произойдёт возвратный толчок.** Возвратный толчок толкнет инструмент в направлении противоположном движению диска в точке защемления.

г) **Обратите особое внимание на обработку углов, острых граней и т.п. Предотвращайте подпрыгивание и защепление инструмента.** Углы, острые грани или подпрыгивание имеют тенденцию защемить вращаюшийся инструмент и вызвать потерю контроля или возвратный толчок.

д) **Не подсоединяйте к инструментам пилообразный цепной резьбовой диск или пильной диск с зубьями.** Эти диски часто вызывают обратный толчок и потерю контроля.

Дополнительные указания по безопасности для рабочей деятельности шлифования и резания

Предохранительные предостережения, специфические для рабочей деятельности шлифования и абразивного резания

а) **Используйте только те типы дисков, которые рекомендованы производителем и специфический охранный кожух, созданный для конкретного диска.** Диски,для которых не были конструктированы электро-

механические инструменты, не могут быть покрыты соответствующим способом и являются опасными.

б) **Предохранительный кожух должен быть безопасно прикреплён к электромеханическому инструменту и расположен в правильном положении для максимальной безопасности так, чтобы была открытой наименьшая часть в направлении к пользователю.** Предохранительный кожух помогает охранять пользователя от осколков диска и случайного прикосновения к диску.

в) **Диски должны использоваться только для рекомендованого использования. Например: не проводите шлифование боковой стороной разрезного диска.** Абразивные разрезные диски предназначены для контурного резания, боковые силы влияющие на эти диски могли бы их раздавить.

г) **Всегда используйте неповреждённые фланцы дисков, которые имеют соответствующие размеры или форму, для Вами выбранного диска.** Правильные фланцы диска подпирают диск и поэтому уменьшают вероятность разрыва диска. Фланцы для резания могут отличаться от фланцев для шлифования.

д) **Не применяйте изношенные диски оригиналов большего размера для больших электро-механических инструментов.** Диски, предназначенные для крупнейших электромеханических инструментов не подходят для больших оборотов меньших инструментов и могут лопнуть.

Дополнительные указания по технике безопасности при абразивном отрезании

Дополнительные указания по технике безопасности при абразивном отрезании:

a) **Не допускайте блокировки отрезного круга или излишне сильного прижима. Не выполняйте слишком глубокие резы.** Перегрузка отрезного круга увеличивает степень его износа и повышает вероятность перекоса или блокировки, что приводит к появлению отдачи или излому.

b) **Зоны перед вращающимся отрезным кругом и позади него считаются опасными — будьте осторожны!** При ведении отрезного круга в заготовке в направлении от себя в случае отдачи электроинструмент может отскочить вместе с вращающимся кругом прямо на вас.

c) **При заклинивании отрезного круга или во время перерыва в работе выключайте инструмент и при этом надежно удерживайте его до полной остановки круга. Категорически запрещается извлекать ещё вращающийся отрезной круг из реза — опасность появления отдачи!** Установите и устраните причину заклинивания круга.

d) **Не включайте электроинструмент снова, пока круг находится в заготовке. Сначала дайте отрезному кругу набрать полную скорость вращения и только затем, соблюдая меры предосторожности, продолжите выполнение реза.** В противном случае возможно заклинивание круга, его выскакивание из заготовки или появление отдачи.

e) **Подпирайте плиты или заготовки большого размера во избежание риска появления отдачи вследствие заклинивания отрезного круга.** Большие заготовки могут прогибаться под действием собственного веса. Заготовка должна опираться по обе стороны круга (как вблизи места реза, так и у кромок).

f) **Будьте особенно осторожны при вырезании так наз.** «карманов» в стенах и иных не просматриваемых зонах. При врезании отрезного круга в случае разрезания газо- или водопроводов, электропроводки или других объектов возможно появление отдачи.

Дополнительные указания по безопасности для трудовой деятельности шлифования с проволочной щёткой

Предохранительные предупреждения, специфические для трудовой деятельности шлифования с проволочной щёткой

a) **Осознайте, что и при обычной деятельности происходит откидка проволочных щетин со щётки. Не перегружайте проволоку чрезвычайной нагрузкой щетки.** Проволочные щетины могут легко проникнуть через лёгкую одежду и/или кожу.

б) **Если для шлифования проволочной щеткой рекомендовано использование предохранительного кожуха, обеспечьте, чтобы не произошло никакого соприкосновения между проволочным диском или щеткой и предохранительным кожухом.** Проволочный диск или щетка могут при работе под влиянием нагрузки и центробежной силы увеличивать свой диаметр.

Другие правила безопасности

- Машину запрещено использовать во влажных и мокрых помещениях, на улице, когда

идет дождь, снег, когда туман, и во взрывоопасной среде.
- Перед каждым использованием машины проверить кабель и вилку. Неисправности должен ремонтировать специальный сервис.
- Вне зданий использовать исключительно одобренные удлинительные кабели и кабельные соединители.
- Машину вводить в материал во включенном состоянии.
- Машину не переносить за кабель.
- Не работать на лестнице.
- При работе пользоваться защитными перчатками и прочей обувью.
- При работе пользоваться защитными очками и предохранителями слуха.
- Пыль, образующаяся в течение работы, вредить здоровью. При работе пользоваться отсасыванием и респиратором.
- Обработка асбестосодержащих материалов должна выполняться только квалифицированными специалистами. Соблюдайте действующие в Вашей стране правила техники безопасности.
- Подвижной привод всегда вести в направлении назад от инструмента.
- Пользоваться только фрезерными кольцами, рекомендуемыми производителем.
- Станок можно применять только с установленным предохранительным кожухом и закрепленной дополнительной рукояткой.
- Вилку подвижного привода установить в розетку только тогда, когда фреза выключена.
- Проверить, если в обрабатываемом материале нет электрических, водопроводных или газовых проводок – может произойти травма.
- Не фрезеровать через металлические предметы, гвозди или винты.
- Запрещено работать с фрезой лицам, моложе 16 лет.
- Для крепления диска не применять быстродействующие гайки.
- При установке следите за тем, чтобы направление вращения, обозначенное стрелками на этикетке и/или на алмазном инструменте соответствовало направлению вращения используемой машины.
- Фланец и зажимные гайки должны быть тщательно подтянуты.
- Применяйте подходящую спецификацию инструмента для обрабатываемого материала – см. информацию на алмазном инструменте и упаковке.
- Алмазный диск вводите вертикально в разрез.
- Работайте всегда колебательным разрезом, чтобы охлаждать диск и предотвратить перегрузку алмазного диска.
- После нескольких разрезов или после интенсивной резки сделайте перерыв на охлаждение, чтобы предотвратить перегрев алмазного инструмента.
- Избегайте механического повреждения алмазного инструмента, будь это силой, ударом или теплом.
- Не применяйте алмазный режущий диск для шлифования. Не оказывайте на алмазный режущий диск боковое давление.
- Алмазные инструменты являются самозатачивающимися. Пониженная производительность резания и круговая огненная окантовка являются признаками тупого алмазного инструмента. Короткими врезами в абразивный материал (известково-песчаный кирпич, асфальт или газобетон) можно инструмент наточить. Спорадические искры типичны для резки камня, следовательно, они не критические.

6 Шум и вибрация

Величины были измерены в соответствии с EN 60 745.

Уровень акустического давления	90 дБ (A);
Уровень акустической мощности	101 дБ (A).
Неточность измерения	K = 3 дБ (A)

ВНИМАНИЕ

Шум, возникающий при работе

Повреждение органов слуха

▶ При работе используйте защитные наушники!

Величины были измерены в соответствии с EN 60 745.

Коэффициент эмиссии колебаний	a_h = 4,0 м/с^2
Неточность измерения	K = 1,5 м/с^2

Указанные значения уровня шума/ вибрации
– служат для сравнения инструментов;
– можно также использовать для предварительной оценки шумовой и вибрационной нагрузки во время работы;

– отражают основные области применения электроинструмента.
При использовании машинки в других целях, с другими сменными (рабочими) инструментами или в случае их неудовлетворительного обслуживания шумовая и вибрационная нагрузки могут возрастать. Соблюдайте значения времени работы на холостом ходу и времени перерывов в работе!

7 Монтаж защитных элементов

ПРЕДУПРЕЖДЕНИЕ

Опасность несчастного случая, удара током

- Перед началом работ всегда вынимайте вилку из розетки.

ОСТОРОЖНО

Всегда используйте дополнительную рукоятку, чтобы гарантировать себе безопасность и комфорт во время работы.

7.1 Дополнительная рукоятка

При помощи специальной конструкции «VIBRASTOP» вибрации дополнительной рукояткой уменьшаются. Дополнительную рукоятку можно навинтить с левой или правой стороны коробки скоростей.

7.2 Вытяжной колпак

Монтаж

- Перед установкой машины в вытяжного колпака рекомендуется повернуть коробку двигателя против коробки передач на 180° так, чтобы выключатель был вправо.
- Вытяжной колпак заарретировать в верхнем положении и положить на бок, крепежный патрон вверх. Потом в патрон установить зажимную шейку шлифмашины **[3-1]**. Направляющие бугорки **[3-2]** надо ввести в пазы на зажимной шейке шлифмашины – деталь **[3].**
- Шлифмашину повернуть против часовой стрелки в удобное рабочее положение – см. рис. **[4]**, установить колпак на максимальный пропил и заарретировать.
- Патрон крепко затянуть болтом – рис. **[4 a]**. При затягивании соблюдать правильную перпендикулярную посадку подшипникового колпака шлифмашины в патроне колпака.

Демонтаж

- Перед началом демонтажа вытяжного колпака необходимо демонтировать режущий диск.
- Колпак установить на глубину распила 10 мм и положить шлифмашиной вниз.
- Открутить болт патрона.
- Колпак переставить в верхнее положение.
- Повернуть колпак направляющим бугорком **[5-1]** в паз на зажимной шейке шлифмашины. Поворот можно проверить – см. отметина со стороны диска – рис. **[5]**.
- Колпак снять с зажимной шейки шлифмашины.

7.3 Аспирация пыли

ПРЕДУПРЕЖДЕНИЕ

Опасность для здоровья в результате воздействия пыли

- Пыль может представлять опасность для здоровья. Поэтому никогда не работайте без пылеудаления.

Для обеспечения функции аспирации вставить шланг некоторого из пылесосов класса L, M или H марки Festool в вытяжную надставку **[1-12]**.
Предостережение: Работать всегда с подключенной аспирацией! Применять исключительно пылесосы в антистатическом исполнении, чтобы в пылящей среде не происходили разряды статического электричества.

8 Алмазного режущего диска

8.1 Крепление

ОСТОРОЖНО

Для крепления не применять быстродействующие гайки!

ОСТОРОЖНО

Применять только алмазные режущие диски, рекомендованные Изготовителем, и для этого предназначенные фланцы, которые являются составной частью упаковки колпака и шлифмашины.

- По соображениям безопасности разрешается использовать только оригинальные отрезные круги фирмы Festool!
- Нельзя применять связывающие вещество режущие диски!

- Если на диске указаны разрешённые обороты, то они не должны быть ниже оборотов шлифовальной машины, работающей вхолостую.
- Допускается использовать диски с допустимой окружной скоростью 80 м/с и выше.
- Для проверки прокрутите новый режущий диск вхолостую в течение 1 минуты.
- Неуравновешенные и вибрирующие диски не используйте, а забракуйте.
- Оберегайте диски от ударов, толчков и смазывающих материалов.
- Если шлифовальные и режущие диски выработаны до размера указанного на защитном кожухе (см. символ стрелки), то рекомендуется заменить их новыми. Таким способом сохранится оптимальная производительность при шлифовке или резке (окружная скорость шлифовальных и режущих дисков).

▶ Установить подвижной ограничитель глубины распила **[2-5]** на шкале **[2-4]** на глубину 10 мм.
▶ Нажать кнопку арретирования **[1-1]** и колпак погрузить.
▶ Отпустить кнопку арретирования и после достижения настроенной глубины колпак заарретировать.
▶ После деблокировки кнопкой **[2-1]** открыть колпак диска до упора.
▶ Очистить фланец **[6-4]** и крепежную гайку **[6-2]**, очистить также крепежные поверхности режущего диска **[6-3]**.
▶ Установить фланец **[6-4]** на шпиндель шлифмашины буртиком наружу.
▶ Надеть диск **[6-3]**, соблюдая предписанное направление поворота (стрелка на диске × стрелка на машине). Буртик фланца должен точно заскочить в отверстия диска.
▶ Навернуть крепежную гайку **[6-2]** буртиком наружу от диска, нажать арретир шпинделя и прочно затянуть ключом **[6-1]**.
▶ Закрыть колпак диска.
▶ Перед включением проверить свободное вращение режущего диска.

8.2 Направляющая система рис. [7]

ОСТОРОЖНО

Применять только диски толщиной до 3 мм!

Для точных распилов применяйте направляющую планку **[7-1]**.

Боковой зазор направляющих колпака можно настроить при помощи ограничительных болтов **[1-9]**.

Направляющей планки

На нижней стороне направляющей планки прикреплены нескользящие полоски, которые достаточно обеспечивают безопасность приложения и защищают материал от царапин.

Фиксацию планки можно выполнить также при помощи специальных скрепок FSZ 300 **[7-2]**, которые вставляют в специальные направляющие пазы – рис. **[7]**. Это дает возможность безопасного держания и у неровных поверхностей.

ОСТОРОЖНО

Направляющей планки оснащены предохранителем заусенцев, которые должны при первом употреблении срезать.

Муфта

По применению и размерам заготовки можно объединить более направляющих планок к себе с применением соединительного шпунта **[7-3]** – рис. **[7]**. Для прочного соединения более направляющих планок можно муфты зафиксировать при помощи болтов в соответствующих резьбовых отверстиях.

9 Ввод в эксплуатацию

ПРЕДУПРЕЖДЕНИЕ

При превышении в ходе работ максимального уровня напряжения или частоты возникает опасность несчастного случая.

▶ Сетевое напряжение и частота источника тока должны соответствовать данным, указанным на заводской табличке.
▶ В Северной Америке можно использовать только машинки Festool с характеристикой по напряжению 120 В/60 Гц.

Установить подвижной ограничитель глубины распила **[2-5]** на шкале **[2-4]** (верхняя грань ограничителя) на требуемую глубину распила ослаблением и новой затяжкой болта ограничителя **[2-6]**.

Шкала глубины распила действительна для работы без планки.

Шкала является только ориентировочной. Действительная глубина распила подвергается влиянию напр. допусков на изготовление

или износа сегментов алмазного диска. При запросе проведения точной глубины распила необходимо провести опытный распил и действительную глубину измерить.

9.1 Включение – выключение

Включение

- ▶ Сдвиньте выключатель **[1-5]** вперёд.
- ▶ **Непрерывный режим:** при одновременном нажатии на переднюю часть выключателя происходит его блокировка.

  Электроинструмент начинает работать.

Опускайте рабочий инструмент на обрабатываемый материал только после достижения рабочей частоты вращения.

Выключение

- ▶ Отведите электроинструмент от обрабатываемого материала.
- ▶ Отпустите выключатель **[1-5]**.
- ▶ **При непрерывном режиме:** нажмите на заднюю часть выключателя **[1-5]**.

ПРЕДУПРЕЖДЕНИЕ

Опасность травмирования!
Отдача, отлетающие частицы

- ▶ Перед тем, как отложить электроинструмент в сторону, дождитесь полной остановки вращающегося рабочего инструмента.

9.2 Электроника двигателя

Ограничение пусковым током

Управляемый электроникой плавный пуск обеспечивает пуск машины без отдачи. В результате ограниченного пускового тока для машины достаточна защита 16 А.

ПРЕДУПРЕЖДЕНИЕ

Машина без ограничения пускового тока требует более высокую защиту – мин. защитный выключатель 16 А.

Регулировка числа оборотов

Число оборотов плавно настраивается с помощью регулировочного колеса **[1-15]** в заданном диапазоне (см. Технические данные). Благодаря этому устанавливается оптимальная скорость для обработки конкретного материала. Соблюдайте указания на сменных инструментах.

Выключение при отдаче

При внезапном падении оборотов, например, заклинивание в делящем разрезе, прекратится подача тока в двигатель. Для обновления работы машины её необходимо, прежде всего, выключить и снова включить.

Защита от повторного запуска

Предотвратить неконтролируемый разбег машины после прекращения подачи тока. Для обновления работы машины прежде всего необходимо машину выключить и снова включить.

Постоянная частота вращения

Установленная частота вращения электродвигателя поддерживается постоянной с помощью электроники. Благодаря этому даже при нагрузке обеспечивается неизменная производительность.

Защита от перегрузок, зависящих от температуры

Для защиты от перегрева, защитная электроника переключит защитную электронику при достижении критической температуры в режим охлаждения. Двигатель при этом и далее работает с оборотами около 50 % и константная электроника деактивируется.

После охлаждения, примерно через 10 – 20 с, машина снова готова к работе и к полной нагрузке.

У машин, нагревающихся во время работы, термозащита соответственно реагирует раньше.

9.3 Поворот коробки скоростей

Для специального применения можно повернуть коробку скоростей на 90°. В результате этого, например, достигаются лучше схватываемые положения выключателя.

Мы рекомендуем передать выполнение этой работы по ремонту в сервис Festool.

- ▶ Устранить четыре винта.
- ▶ Осторожно повернуть коробку скоростей в требуемое положение. При этом необходимо следить за тем, чтобы редуктор не отделился от моторного корпуса, примерно, более чем на 1 мм.
- ▶ Снова насадить его и затянуть четыре винта - рисунок **[8]**.

9.4 Колпак окошка

Если вы хотите лучше видеть место распила, откиньте колпак окошка **[2-3]**. **Манипулировать с колпаком можно только, если диск не движется.**

Уделять внимание улетающим более крупным зернам пыли.

10 Техническое обслуживание и текущий ремонт

ПРЕДУПРЕЖДЕНИЕ

Опасность несчастного случая, удара током

- ▶ Перед началом работ всегда вынимайте вилку из розетки.
- ▶ Любые работы по обслуживанию и ремонту, требующие открытия корпуса двигателя, могут проводиться только в авторизированных мастерских Сервисной службы.

- Упакованные электроинструменты можно хранить в сухом складе без отопления, где температура не бывает ниже –5°C. Неупакованные электроинструменты можно хранить только в сухом складском помещении, где температура не бывает ниже +5°C и где исключены резкие изменения температуры.
- С целью обеспечения потока воздуха, отверстия охлаждения на двигателе должны всегда быть чистые и проходные.
- Станок оборудован специальными самостоятельно разъединяющимися угольями. При их износе автоматически осуществится перерыв снабжения электрического тока, и станок остановится.
- В случае усложнения регулирования высоты отсасывающего фланца необходимо фланец снять, и вычистить.

Сервисное обслуживание и ремонт только через фирму- изготовителя или в наших сервисных мастерских: адрес ближайшей мастерской см. на www.festool.com/service

ЕКАТ

Используйте только оригинальные запасные части Festool! № для заказа на: www.festool.com/service

11 Опасность для окружающей среды

Не выбрасывайте электроинструменты вместе с бытовыми отходами! Передайте инструмент, оснастку и упаковку для экологичной утилизации. Соблюдайте действующие национальные инструкции.

Только для ЕС: согласно директиве ЕС об отходах электрического и электронного оборудования, а также гармонизированным национальным стандартам отслужившие свой срок электроинструменты должны утилизироваться раздельно и направляться на экологически безопасную переработку.

Информация по директиве REACh:
www.festool.com/reach

12 Декларация соответствия ЕС

Алмазная отрезная система	Серийный №
AG 125-14 DE (Основа для DSC-AG 125)	500591
Год маркировки CE: 2013	

С исключительной ответственностью мы заявляем, что настоящее изделие соответствует следующим нормам или нормативным документам:
2006/42/EG, 2004/108/EG (до 19.04.2016), 2014/30/EU (с 20.04.2016), 2011/65/EU, EN 62233, EN 60745-1:2009, EN 60745-2-3:2011+A2:2013, EN 55014-1:2006+A1:2009+A2:2011, EN 55014-2:1997+Corrigendum 1997+A1:2001+A2:2008, EN 61000-3-2:2006+A1:2009+A2:2009, EN 61000-3-3:2013.

Festool GmbH
Wertstr. 20, D-73240 Wendlingen

ppa. Dr. Johannes Steimel

Dr. Johannes Steimel
Руководитель отдела исследований и разработок, технической документации
2015-03-02

Дата производства - см. этикетку инструмент