FESTOOL

D	Originalbetriebsanleitung/Ersatzteilliste	5
GB	Original operating manual/Spare parts list	9
F	Notice d'utilisation d'origine/Liste de pièces de rechange	13
E	Manual de instrucciones original/Lista de piezas de repuesto	17
I	Istruzioni per l'uso originali/Elenco parti di ricambio	21
NL	Originele gebruiksaanwijzing/Lijst met reserveonderdelen	25
S	Originalbruksanvisning/Reservdelslista	29
FIN	Alkuperäiset käyttöohjeet/Varaosaluettelo	32
DK	Original brugsanvisning/Reservedelsliste	36
N	Originalbruksanvisning/Reservedelsliste	40
P	Manual de instruções original/Lista de peças sobresselentes	44
RUS	Оригинал Руководства по эксплуатации/Перечень запасных частей	48
CZ	Originál návodu k obsluze/Seznam náhradních dílù	52
PL	Oryginalna instrukcja eksploatacji/Lista części zamiennych	56

BS 105
BS 105 E

468024_010

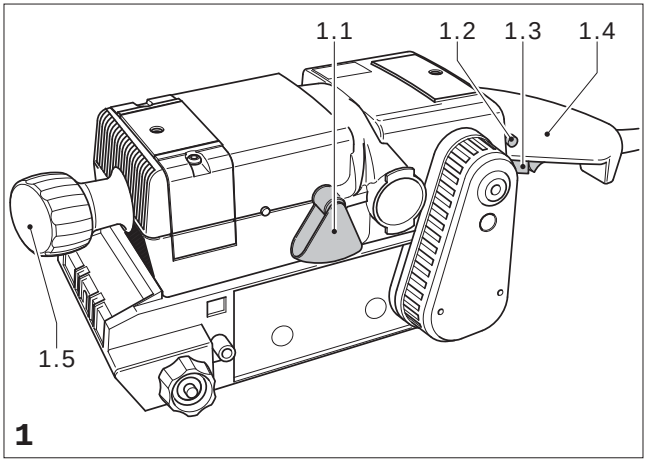
1.1
1.2
1.3
1.4
1.5
1

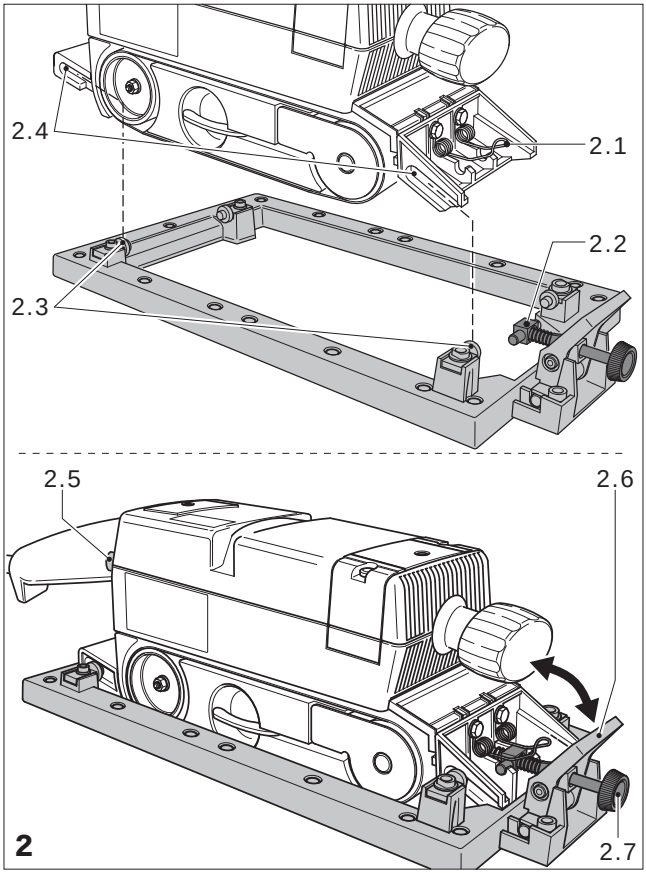
2.4
2.1
2.2
2.3
2.5
2.6
2.7
2

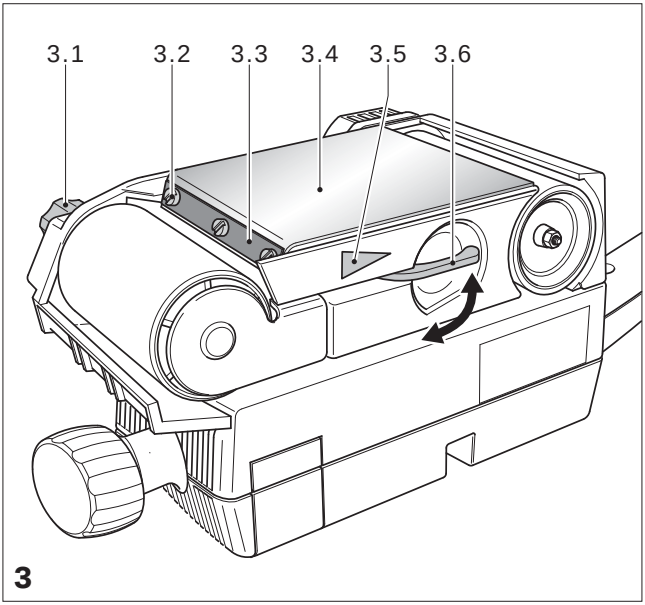
3.1
3.2
3.3
3.4
3.5
3.6
3

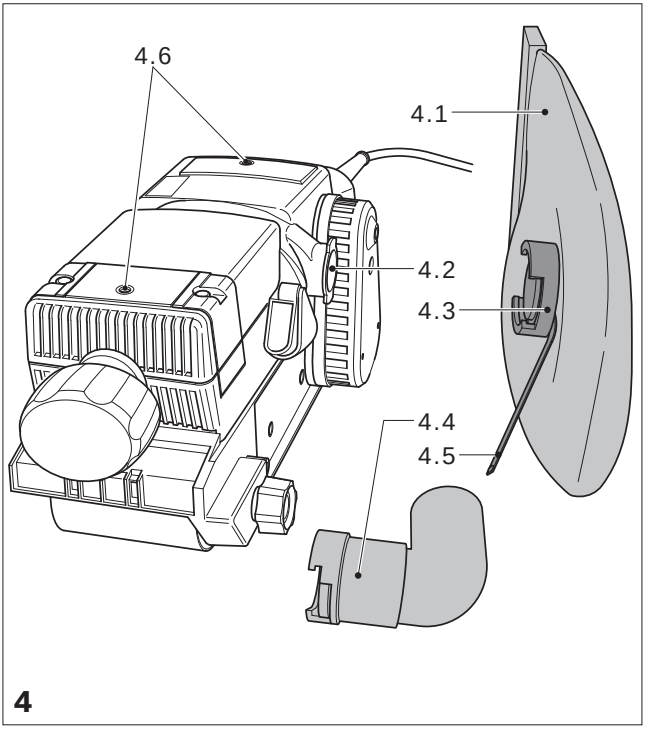
4.6
4.1
4.2
4.3
4.4
4.5
4

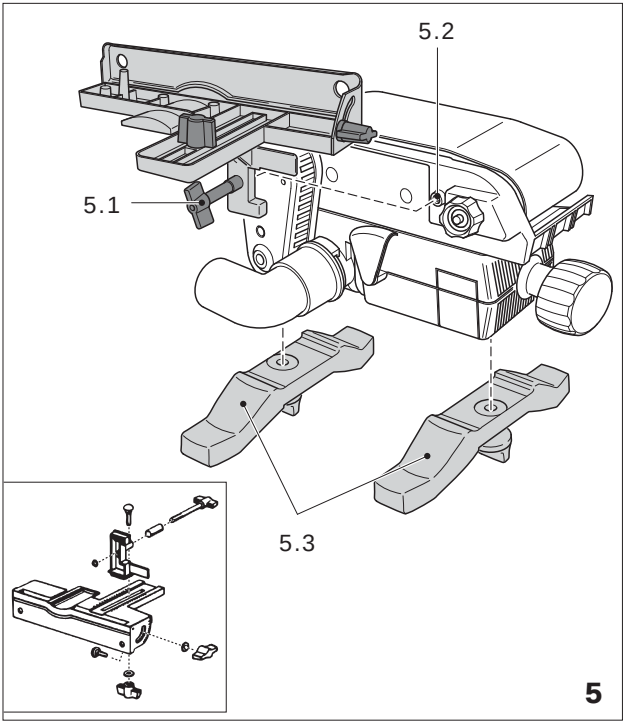
5.2
5.1
5.3
5

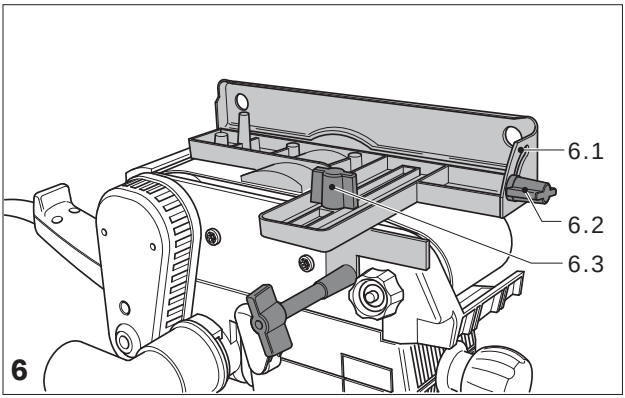
6.1
6.2
6.3
6

RUS

Ленточная шлифмашинка

Технические данные	BS 105/BS 105 E
мощность	1200/1400 Вт
Шлифовальная лента	
ширина	105 мм
длина	620 мм
Скорость шлифования	
холостой ход	380/230-380 м/мин
При номинальной	
нагрузке	320/170-340 м/мин
Масса (без кабеля)	6,4/6,5 кг
Безопасность	⧈ / II

Прилагаемые иллюстрации находятся в начале руководства по эксплуатации.

Символы

Предупреждение об общей опасности

Соблюдайте руководство по эксплуатации/инструкции!

Носить защиту органов слуха!

1 Применение по назначению

Данная шлифмашина предназначена для выполнения шлифовальных работ "в сухую" по дереву, пластмассе, металлу, шпатлевке, а также лакокрасочным покрытиям. Асбестосодержащие материалы обрабатывать запрещается. Используйте только предназначенные для данной машины оригинальные оснастку и расходные материалы Festool, так как эти компоненты оптимально согласованы между собой. В случае использования оснастки и расходных материалов других производителей следует принимать во внимание возможность снижения качества работы и ограничений по гарантийным обязательствам. В зависимости от вида работ это может привести к более интенсивному износу машины или к увеличению нагрузки на руки. Поэтому для того, чтобы сберечь свои силы, оптимально использовать ресурс машины и обеспечить надежность гарантийных обязательств, применяйте только оригинальные оснастку и расходные материалы Festool!

Инструмент сконструирован для профессионального применения.

За ущерб и несчастные случаи, связанные с применением не по назначению, отвечает Пользователь.

2 Указания по технике безопасности

2.1 Общие указания по безопасности

ВНИМАНИЕ! Прочтите все указания по технике безопасности и рекомендации.

Ошибки при соблюдении приведенных указаний и рекомендаций могут привести к поражению электрическим током, пожару, и/или вызвать тяжелые травмы.

Сохраняйте все указания по технике безопасности и Руководства по эксплуатации в качестве справочного материала.

Использованное в настоящих инструкциях и указаниях понятие «электроинструмент» распространяется на электроинструмент с питанием от сети (со шнуром питания от электросети) и на аккумуляторный электроинструмент (без шнуром питания от электросети).

2.2 Специфические правила техники безопасности

- **Держите электроинструмент за изолированные ручки, так как шлифовальная лента может повредить собственный шнур питания.** Повреждение проводки под напряжением может поставить под напряжение металлические части электроинструмента и привести к поражению электротоком.

Используйте подходящие средства индивидуальной защиты: Наушники, чтобы избежать риска повреждения органов слуха; Защитные очки; Защитные перчатки при работе с инструме

- Во время работы может образовываться вредная для здоровья/токсичная пыль (напр. от свинецсодержащего покрытия, некоторых пород дерева и металлов). Контакт с такой пылью или ее вдыхание представляет собой опасность для работающего данным инструментом или
- Если во время шлифования образуется взрывоопасная или самовоспламеняющаяся пылц, то необходимо соблюдатц указания по обработке изготовителя материала.
- Если у Вас длинные волосы, их необходимо убрать под шапочку (сетку для волос). Работайте только в плотно прилегающей одежде.
- Сетевой кабель всегда следует отводить в сторону таким образом, чтобы он находился сзади инструмента.
- Не используйте изношенные, поврежденные или сильно засаленные шлифовальные ленты.

2.3 Данные по шуму и вибрации

Определенные в соответствии с EN 60745 типовые значения:

Уровень шума	87 дБ(A)
Звуковая мощность	98 дБ(A)
Допуск на погрешность измерения	K = 3 дБ

Носить защиту органов слуха!

Общий коэффициент колебаний ah (сумма векторов трех направлений) рассчитывается в соответствии с EN 60745:

Рукоятка	a_h < 2,5 м/с²
Погрешность	K = 1,5 м/с²

Дополнительная рукоятка a_h = 6,0 м/с²

Погрешность	K = 2,0 м/с²

Указанные значения уровня шума/вибрации
- служат для сравнения инструментов;
- можно также использовать для предварительной оценки шумовой и вибрационной нагрузки во время работы;
- отражают основные области применения электроинструмента.

При использовании машинки в других целях, с другими сменными (рабочими) инструментами или в случае их неудовлетворительного обслуживания шумовая и вибрационная нагрузки могут возрастать. Соблюдайте значения времени работы на холостом ходу и времени перерывов в работе!

3 Электрическое подключение и ввод в эксплуатацию

Соблюдайте сетевое напряжение: напряжение в сети должно соответствовать значениям, указанным на заводской табличке машины.

В Северной Америке можно использовать только машины Festool с характеристикой по напряжению 120 В/60 Гц.

Включение/выключение

Выключатель (1.3) служит для включения/выключения (Нажать = Вкл., Отпустить = Выкл.). При длительной работе его можно зафиксировать боковой кнопкой (1.2). При повторном нажатии выключателя происходит освобождение фиксатора.

4 Настройка машины

Перед началом любой работы с машиной всегда вынимайте штепсель из розетки!

4.1 Регулировка числа оборотов (BS 105 E)

Число оборотов можно плавно изменять при помощи регулировочного колесика (2.5). В результате этого скорость резания можно оптимально подогнать к соответствующему материалу (см. таблицу).

Приступая к работе, необходимо произвести пробные включения для выбора оптимальной скорости шлифования, так как она определяется несколькими факторами (например, качество обрабатываемой детали, тип шлифовальной ленты и зернистость абразива, уровень мастерства).

Поэтому приведенные в таблице значения следует рассматривать как рекомендованные.

Задача	**Ступень на маховичке**	**Размер зерна шлифовального листа**
Массив древесины	4 - 6	100
фанера	3 - 4	120
Древесно-стружечные плиты	5 - 6	100
пластмасса	1 - 4	100
сталь	2 - 4	80
даление лакокрасочного покрытия	1 - 3	24

4.2 Замена инструмента

- Переведите рычаг (3.6) вперед. Натяжение шлифовальной ленты ослабнет.
- Снимите старую шлифовальную ленту.
- Установите новую шлифовальную ленту. **Внимание**: При установке следите за тем, чтобы направление вращения шлифовальной ленты (обычно указывается стрелкой на внутренней стороне) совпадало с направлением вращения электроинструмента (3.5).
- Переведите рычаг (3.6) в исходное положение.
- Включите машину и проконтролируйте движение шлифовальной ленты. Она должна перемещаться по оси опорной пластины (3.4). В противном случае отрегулируйте ее движение при помощи вращающейся ручки (3.1).

4.3 Отсасывание пыли

При работах с высоким пылеобразованием всегда подключайте машину к устройству отсасывания пыли.

Самоотсасывание

Соединительный элемент (4.3) мешка-пылес-

борника (4.1) подсоедините вращением вправо к вытяжному отверстию (4.2). Обратите внимание на то, чтобы пружина листа (4.5) касалась корпуса машины. Для опорожнения мешка-пылесборника снимите его вращением влево.

Отсасывание извне при помощи отсасывающего приспособления

Вместо мешка-пылесборника подсоедините к вытяжному отверстию (4.2) адаптер (4.4).

К адаптеру можно подключить пылеотсасывающий аппарат Festool с диаметром шланга 36 мм или 27 мм.

4.4 Охлаждающий воздух

Установите воздухопроводящий клапан (1.1) таким образом, чтобы выходящий охлаждающий воздух не мешал работать.

5 Выполнение работ с помощью машины

- При включении машины держите ее на некотором расстоянии от обрабатываемой поверхности.
- Подводите машину к обрабатываемой детали только во включенном состоянии. Выключайте машину только тогда, когда она не касается детали.
- Перед тем как отложить машину, выключите ее и подождите, пока она не остановится.
- Всегда укрепляйте обрабатываемую деталь так, чтобы она не двигалась при обработке.
- Всегда держите машину двумя руками за предназначенные для этого ручки (1.4, 1.5).

Обработка металлов

При обработке металлов в целях соблюдения правил безопасности следует выполнять следующие предписания :

- Подключите выключатель защиты от превышения тока (FI, PRCD).
- Подключите машину к подходящему устройству для отсасывания пыли.
- Регулярно очищайте машину от отложений пыли в корпусе электродвигателя.
- Работайте в защитных очках.
- При шлифовании металлических поверхностей происходит искрение. Примите меры во избежание травмирования людей. Из-за опасности возгорания поблизости (в зоне искрения) не должны находиться горючие материалы.

Производственные указания

Во время работы усилие с Вашей стороны должно быть минимальным. Достаточно собственного веса машины.

Направляйте машину равномерно. Ведите ее по параллельным, перекрывающимся участкам обрабатываемой детали. Для обеспечения высокого качества поверхности производите шлифование по направлению волокон.

Во время шлифования регулярно очищайте поверхность от снятого лака во избежание засорения шлифовальной ленты.

Не используйте шлифовальную ленту после обработка металла для шлифования поверхностей из других материалов.

5.1 **Стационарный режим** (частично оснастка)

- Закрепите обе ножки (5.3) на резьбовых отверстиях (4.6). **Внимание**: прямые стороны ножек должны быть обращены внутрь друг к другу.
- Надежно зафиксируйте машину: закрепите ножки на основании при помощи струбцин.

5.2 **Продольный упор** (частично оснастка)

- Закрепите продольный упор при помощи винта (5.1) через резьбовое отверстие (5.2).
- Открутив винт (6.3), Вы сможете перемещать продольный упор в плоскости шлифовальной ленты.
- Для шлифования скосов Вы сможете поворачивать продольный упор, открутив винт (6.2). Шкала (6.1) показывает выбранный угол.

5.3 **Шлифовальная рамка** (частично оснастка)

Монтаж

- Совместите пазы (2.4) машины с выступами (2.3) шлифовальной рамки. Шарнирный механизм (2.2) регулировки по высоте должен прилегать к нижней стороне пружины (2.1).
- Нажимайте на машину в направлении пазов (2.4), пока не услышите щелчок фиксации шарнирного механизма (2.2).

Демонтаж

- Нажимайте вниз винт (2.7) с накатной головкой, пока шарнирный механизм (2.2) не выйдет из зацепления.
- Снимите машину с шлифовальной рамки.

Указание: направляющие (2.4) для шлифовальной рамки отрегулированы на заводе. Поэтому не следует изменять их положение!

Работа с шлифовальной рамкой

Регулировка шлифовальной рамки по высоте производится при помощи винта (2.7) с накатной головкой. Глубина обработки (выступ шлифовальной ленты над рамкой) увеличивается при вращении в направлении плюса. Один оборот винта изменяет глубину на 0,4 мм.

Примечание: используйте пробную заготовку для того, чтобы установить шлифовальную рамку на оптимальную глубину.
После завершения работы нажмите на эксцентриковый рычаг (2.6) до щелчка в направлении машины. В результате этого машина приподнимется над обрабатываемой поверхностью. Вернув эксцентриковый рычаг в исходное положение, Вы снова получите ранее выбранную глубину обработки.

6 Обслуживание и уход

Перед началом любой работы с машиной всегда вынимайте штепсель из розетки!

Все работы по обслуживанию и ремонту, которые требует открывания корпуса двигателя, могут производиться только авторизованной мастерской сервисной службы.

Сервисное обслуживание и ремонт только через фирму- изготовителя или в наших сервисных мастерских: адрес ближайшей мастерской см. на www.festool.com/Service

Используйте только оригинальные запасные части Festool! № для заказа на: www.festool.com/Service

для обеспечения циркуляции воздуха, все охлаждающие отверстия в корпусе двигателя должны быть постоянно чистыми и свободными. Прибор оснащён специальным углём для автоматического отключения. Когда он изнашивается, происходит автома-тическое отключение тока, и прибор прекращает работать.
В случае стирания графитового покрытия необходимо заменить опорную пластину (3.4). Для этого открутите три винта (3.2) и снимите прижимную планку (3.3).

7 Принадлежности, инструменты

Коды заказа описываемых далее принадлежностей приведены в каталоге Festool и в Интернет по адресу „www.festool.com“.

Опорная пластина

Для грубого шлифования с высокой производительностью съема предлагается опорная пластина.

Шлифовальные ленты

- Тканевые шлифовальные ленты X на основе синтетических смол: шлифование древесины, твердых волокнистых плит, железа, листовой стали, цветных и легких металлов.
- Комбинированные шлифовальные ленты: удаление краски и остатков бетона, шлифование гипсовых поверхностей.

8 Утилизация

Не выбрасывайте электроинструменты вместе с бытовыми отходами! Обеспечьте безопасную для окружающей среды утилизацию инструмента, оснастки и упаковки. Соблюдайте действующие национальные инструкции.
Только для ЕС: согласно Европейской директиве 2002/96/EG отслужившие свой срок электроинструменты должны утилизироваться отдельно и направляться на экологичную утилизацию.

Информация по директиве REACh: www.festool.com/reach